ԱԲՈՎՅԱՆՈՒՄ ՔԱՂԱՔԱՅԻՆ ԱՅԳՈՒ ՆԱԽԱԳԻԾ

Հասցե՝ Կոտայքի մարզ, Աբովյան քաղաք
Պատվիրատու՝ GIZ
Նախագծող՝ ՍՊ2 ՍՊԸ /// sp2.am

PM92-F7EF-2C44-4E22

Փաստաթղթի վավերականության ստուգումն ու էլեկտրոնային բնօրինակի ներբեռնումը հնարավոր է իրականացնել https://verify.e-gov.am կայքում:

ՀԱՅԱՍՏԱՆԻ ՀԱՆՐԱՊԵՏՈՒԹՅՈՒՆ
ԿՈՏԱՅՔԻ ՄԱՐԶ
ԱԲՈՎՅԱՆ ՀԱՄԱՅՆՔ
ՆԱԽԱԳԾՄԱՆ ԹՈՒՅԼՏՎՈՒԹՅՈՒՆ
(ՃԱՐՏԱՐԱՊԵՏԱՀԱՏԱԿԱԳԾԱՅԻՆ ԱՌԱՋԱԴՐԱՆՔ)

N ՆԹ-10720-25 27.11.2025թ.

Օբյեկտ **Կառուցում, քաղաքային այգի,**

(օբյեկտի անվանումը, կառուցում, վերակառուցում, ուժեղացում վերականգնում, գործառնական նշանակության փոփոխություն)

քաղաքային այգի՝ 6175 ք.մ ծածկագիր՝ 07-002-0041-0021, մարզ Կոտայք, համայնք Աբովյան Աբովյան ք. Խաղաղության փողոց 3

(հակիրճ բնորոշումը, հզորությունը)

նախագծման փուլերը՝ աշխատանքային նախագիծ, ռիսկայնության աստիճանը՝ III նախագծային փաստաթղթերի մշակման համար:

(ռիսկայնության աստիճանը (կատեգորիան) նախագծման փուլերը և այլն)

Գտնվելու վայրը **քաղաք Աբովյան,**

(մարզի, համայնքի, փողոցի անվանումները, շենքի համարը, հողամասի ծածկագիրը)

Կառուցապատող **ՀԱՅԱՍՏԱՆԻ ՀԱՆՐԱՊԵՏՈՒԹՅԱՆ ԿՈՏԱՅՔԻ ՄԱՐԶԻ ԱԲՈՎՅԱՆԻ ՀԱՄԱՅՆՔԱՊԵՏԱՐԱՆԻ ԱՇԽԱՏԱԿԱԶՄ»**

(կազմակերպության անվանումը, գտնվելու վայրը, ֆիզիկական անձի անունը, ազգանունը, բնակության վայրը, հեռախոսահամարը, էլեկտրոնային հասցեն)

Առաջադրանքի տրամադրման հիմքը՝ **ԱՆՇԱՐԺ ԳՈՒՅՔԻ ՆԿԱՏՄԱՄԲ ԻՐԱՎՈՒՆՔՆԵՐԻ ՊԵՏԱԿԱՆ ԳՐԱՆՑՄԱՆ ՎԿԱՅԱԿԱՆ՝**

(կառուցապատման նպատակով ՀՀ օրենսդրությամբ սահմանված կարգով հողամասի տրամադրման, անշարժ գույքի փոփոխման իրավունքը հաստատող անհրաժեշտ փաստաթղթերը)

Առաջադրանքի գործողության ժամկետը **մինչև 27.05.2027թ.**

(N 1 հավելվածի 32-րդ կետին համապատասխան)

Ն Ա Խ Ա Գ Ծ Վ Ո Ղ Հ Ո Ղ Ա Մ Ա Ս Ի Բ Ն Ո Ւ Թ Ա Գ Ի Ր Ը

(աստղանիշով (*) նշված դրույթների գրաֆիկական արտացոլումը տրամադրվում է կից ներկայացվող ամփոփ սխեմայով՝ Մ 1:500)

1. Հողամասը գտնվում է — բնակավայրերի, Հասարակական կառուցապատման

(հողամասի դիրքը քաղաքաշինական միջավայրում, դրա նպատակային և գործառնական նշանակությունը)

2. (*) Հողամասի չափսերը — 0,8 հա

(հողամասի սահմանները՝ կոորդինատային նշահարմամբ, մակերեսը(հա))

3. Հողամասի առկա վիճակը — Հողամասը ծանրաբեռնված չէ

(ռելիեֆի բնութագիրը, շենքերի (այդ թվում՝ քանդման ենթակա) առկայությունը, (օգտագործումը, նշանակութենունը, հարկայնությունը, շինարարական նյութերը և այլն), կանաչապատումը, բարեկարգումը և այլն)

4. (*) Տրանսպորտային պայմանները — ներհամայնքային նշանակության ճանապարհ

(Ճանապարհների առկայությունը, երկաթուղային տրանսպորտի մոտեցումները և այլն)

5. (*) Ինժեներական ցանցեր և սարքավորումներ (ջրամատակարարման, կոյուղու, գազամատակարարման, տաք ջրի մատակարարման, էլեկտրամատակարարման, էլեկտրոնային հաղորդակցության համակարգեր) — Նախագծվող և կից տարածքներով անցնող ինժեներական գծեր և հաղորդակցուղիներ:

(նախագծվող հողամասով կամ կից տարածքով անցնող ինժեներական ենթակառուցվածքները, այդ թվում՝ ստորգետնյա)

6. (*) Կից հողամասեր	Հարևանությամբ գտնվող բնակելի տներ, հողամասեր և տարածքներ

(կից հողօգտագործումների անվանումը և դրանց սահմանները՝ համաձայն ներկայացված սխեմայի)

7. Բնության հատուկ պահպանվող և (կամ) պատմամշակույթային հուշարձանների տարածքներ (պահպանական գոտիներ)	Առկա չեն

(հուշարձանի անվանումը)

8. (*) Հատակագծային սահմանափակումներ	Հաշվի առնել կից տարածքներում առկա և նախատեսվող կառուցապատումը

(տեղանքում գործող արտադրական, պաշտպանվող օբյեկտների, ինժեներարանսպորտային ենթակառուցվածքների և այլ օբյեկտների նկատմամբ սահմանափակումները, այդ թվում՝ սերվիտուտները)

Ն Ա Խ Ա Գ Ծ Ա Յ Ի Ն Պ Ա Հ Ա Ն Ջ Ն Ե Ր Ը

(աստղանիշով (*) նշված դրույթների գրաֆիկական արտացոլումը տրամադրվում է կից ներկայացվող ամփոփ սխեմայով՝ Մ 1:500)

9. Ճարտարապետահատակագծային պահանջներ	նախագիծը մշակել անշարժ գույքի նկատմամբ իրավունքների պետական գրանցման վկայականով տրված հողատարածքի սահմաններում:

(ելնելով Հայաստանի Հանրապետության օրենսդրության և նորմատիվատեխնիկական փաստաթղթերի պահանջներից, առկա քաղաքաշինական ծրագրային փաստաթղթերի դրույթներից կամ դրանց բացակայության դեպքում՝ կազմավորված (կազմավորվող) քաղաքաշինական միջավայրի պայմաններից, առաջարկություններ ճակատների ձևավորման, տանիքների, արտաքին դռների, պատուհանների համամասնությունների և գունային լուծումների վերաբերյալ)

9.1.(*) օբյեկտի հեռավորությունը կարմիր գծից (մետր)	ըստ նորմերի
9.2.(*) հեռավորությունը հարևան հողակտորներից (օբյեկտներից) (մետր)	ըստ նորմերի
9.3.(*) թույլատրելի բարձրությունը (մետր)	ըստ նորմերի

սահմանային հարկայնության բարձրությունը գերազանցող շենքերի և շինությունների նախագծման դեպքում՝ ՀՀՇՆ II-6.02-2006 «Սեյսմակայուն շինարարություն. Նախագծման նորմեր» շինարարական նորմերով սահմանված պահանջների ապահովման (հատուկ հաշվարկային մեթոդներ, սեյսմակայունության բարձրացման միջոցառումներ և այլն)

9.4. կառուցապատման խտության գործակիցը (կառույցի, (կառույցների) ընդհանուր մակերեսի հարաբերությունը հողամասի մակերեսին)	ըստ նորմերի
9.5. կառուցապատման տոկոսը (կառուցապատվող (անջրանցիկ) տարածքի հարաբերությունը հողամասի տարածքին՝ տոկոսներով) (%)	ըստ նորմերի
9.6 կանաչապատման տոկոսը (կանաչապատ տարածքի հարաբերությունը հողամասի մակերեսին՝ տոկոսներով՝ (%))	ըստ նորմերի
9.7 այլ պահանջներ	• Հատակագծային լուծումները մշակել համաձայն պատվիրատուի առաջադրանքի՝ հաշվի առնելով նորմատիվային պահանջները • Համաձայն Աբովյան համայնքի ավագանու 06.12.2022թ. N 174-Ա որոշման՝ շինությունների արտաքին պատերի համար նախատեսել սպիտակ, մոխրագույն, ծիրանագույն երանգները, կապտականաչ հայելային ապակիները, իսկ տանիքների համար՝ շագանակագույն և մուգ կապտականաչ երանգները
10. Հողամասում գտնվող շենքերի ու շինությունների քանդման կամ տեղափոխման (ապամոնտաժման) պայմանները և աշխատանքների հերթականությունը	Առկա չէ
11. Ստորգետնյա, կիսանկուղի և առաջին հարկերի տարածքների օգտագործման պայմանները	Համաձայն նորմերի
12. (*) Ինժեներական ցանցեր և սարքավորումներ	Պահանջներ գոյություն ունեցող և նախագծվող ենթակառուցվածքների ու ցանցերի նկատմամբ

12.1 (*) ջրամատակարարում կոյուղի, տաք ջրի մատակարարում	Համաձայն նորմերի (համաձայն մատակարարող կազմակերպության տեխնիկական պայմանների)
12.2 (*) Էլեկտրամատակարարում	Համաձայն նորմերի (համաձայն մատակարարող կազմակերպության տեխնիկական պայմանների)
12.3. (*) գազամատակարարում	Համաձայն նորմերի (համաձայն մատակարարող կազմակերպության տեխնիկական պայմանների)
12.4. (*) Էլեկտրոնային հաղորդակցություն մալուխատար կոյուղու (ներառյալ դիտահորը) տեղադիրքը	Համաձայն նորմերի (համաձայն N 1 հավելվածի 57-րդ կետի 2-րդ ենթակետով սահմանված ելակետային տվյալների)
12.5. թույլ հոսանքներ	Առկա չեն
12.6. աղբահանություն	համայնքային
13. Տարածքի ինժեներական նախապատրաստում	Կազմակերպել տարածքի ջրահեռացում: (ռելիեֆի կազմակերպման, ջրահեռացման, ինժեներական պաշտպանության միջոցառումները)
14. Բարեկարգում	Ազատ տարածքը բարեկարգել և կանաչապատել (լանդշաֆտային պլանավորման վերաբերյալ պահանջները, կանաչապատում, ճարտարապետական փոքր ձևեր, ցանկապատում, գովազդ և այլն)
15. Շինարարական նյութեր	Երկաթբետոնե տարրեր, քարե շար, ապակի, մետաղական տարրեր: (շինարարական նյութերի օգտագործման առաջարկությունները տանիքների, ճակատների լուծումների, արտաքին դռների, պատուհանների վերաբերյալ)
16. Պաշտպանական կառույցներ	Ըստ նախագծի (արտակարգ իրավիճակներում մարդկանց և օբյեկտների պաշտպանության միջոցառումները)
17. Հակահրդեհային պահանջներներ	Ապահովել հակահրդեհային նորմատիվ պահանջները (հակահրդեհային անվտանգության ապահովման միջոցառումները)
18. Հաշմանդամների և բնակչության սակավաշարժ խմբերի պաշտպանության միջոցառումներ	ապահովել հաշմանդամների և բնակչության սակավաշարժ խմբերի տեղաշարժը
19. Շրջակա միջավայրի պահպանում	ապահովել շրջակա միջավայրի պահպանման համապատասխան միջոցառումները (շրջակա միջավայրը վտանգավոր ազդեցությունից բացառելու միջոցառումները)
20. Շինարարության կազմակերպում	Ըստ նորմերի (առաջարկություններ շինարարության հետ կապված անբարենպաստ ազդեցության բացառման, քաղաքային տնտեսության և տրանսպորտի անխափան աշխատանքի ապահովման վերաբերյալ)
21. Առաջադրանքի գործողության ժամկետը և նախագծի մշակման փուլերը	մինչև 27.05.2027թ., նախագծման փուլերը՝ աշխատանքային նախագիծ, (նշվում են առաջադրանքի գործողության ժամկետը և նախագծի մշակման փուլերը)

ԼՐԱՑՈՒՑԻՉ ՊԱՅՄԱՆՆԵՐԸ

22. Նախագծային փաստաթղթերի փորձաքննությանը ներկայացվող պահանջներ	Պարզ փորձաքննություն հարկավոր է (Հայաստանի Հանրապետության օրենսդրությամբ սահմանված փորձաքննության տեսակը կամ նախագծողի երաշխավորագիրը՝ հղում կատարելով համապատասխան իրավական ակտին)
23. Միջանկյալ համաձայնեցում	չի պահանջվում (իրավասու մարմնի կամ Հայաստանի Հանրապետության օրենսդրությամբ նախատեսված դեպքերում շահագրգիռ մարմինների հետ էսքիզային նախագծի նախնական համաձայնեցում, նշվում է նաև առաջադրանքի փոփոխման հնարավորությունը՝ N 1 հավելվածի 87-րդ կետով նախատեսված դեպքում)
24. Հասարակական քննարկումներ	Համաձայն նորմերի (Հայաստանի Հանրապետության օրենսդրությամբ սահմանված դեպքում և կարգով)
25. Համաձայնեցումների կամ Մասնագիտական եզրակացությունների ստացում	Մինչև շինարարական աշխատանքները սկսելը նախագիծը համաձայնեցնել տվյալ ինժեներական ենթակառուցվածքների սեփականատերերի (օգտագործողների) հետ (նշվում են տվյալ օբյեկտի համաձայնեցման օրենքով սահմանված պահանջները՝ հուշարձանների ու բնության պահպանության և այլ լիազորված մարմինների հետ, ինչպես նաև N 1 նավելվածի 56-րդ կետով սահմանված դեպքերում՝ ինժեներական ենթակառուցվածքի սեփականատիրոջ (օգտահործողի) հետ)

26. Փոստային բաժանորդային պահարանների տեղադրում	չի պահանջվում (նշվում են տվյալ օբյեկտի համաձայնեցման օրենքով սահմանված պահանջները՝ հուշարձանների ու բնության պահպանության և այլ լիազորված մարմինների հետ, ինչպես նաև N 1 նավելվածի 56-րդ կետով սահմանված դեպքերում՝ ինժեներական ենթակառուցվածքի սեփականատիրոջ (օգտահործողի) հետ)
27. Քաղաքաշինական կանոնադրությամբ ամրագրված լրացուցիչ պայմաններ	• Նախագծի կազմը և բովանդակությունը համապատասխանեցնել ՀՀ կառավարությանն առընթեր քաղաքաշինության պետական կոմիտեի նախագահի 11.09.2017թ. «Բնակելի, հասարակական, արտադրական շենքերի և շինությունների նախագծային փաստաթղթերի կազմը և բովանդակությունը սահմանող կանոնները և ՀՀ քաղաքաշինության նախարարի 29.11.2006թ. հ.273-Ն հրամանն ուժը կորցրած ճանաչելու մասին» հ.128-Ն հրամանով հաստատված դրույթներին: • Շինությունը նախագծել 22.05.2023թ ՀՀՇՆ 30-01-2023 «Քաղաքաշինություն. քաղաքային եվ գյուղական բնակավայրերի հատակագծում և կառուցապատում» շինարարական նորմերը հաստատելու և Հայաստանի Հանրապետության քաղաքաշինության կոմիտեի նախագահի 2023 թվականի մայիսի 22-ի N 04-Ն հրամանով հաստատված դրույթներին համապատասխան:
28. Այլ պայմաններ	

ՀԱՅԱՍՏԱՆԻ ՀԱՆՐԱՊԵՏՈՒԹՅԱՆ ԱԲՈՎՅԱՆ ՀԱՄԱՅՆՔԻ ՂԵԿԱՎԱՐԻ 1-ԻՆ ՏԵՂԱԿԱԼ՝ ԴԱՎԻԹ ԶԱՐՈՅԱՆ

(ստորագրությունը, անունը, ազգանունը)

ՀԱՅԱՍՏԱՆԻ ՀԱՆՐԱՊԵՏՈՒԹՅՈՒՆ

ՎԿԱՅԱԿԱՆ

ԱՆՇԱՐԺ ԳՈՒՅՔԻ ՆԿԱՏՄԱՄԲ ԻՐԱՎՈՒՆՔՆԵՐԻ ՊԵՏԱԿԱՆ ԳՐԱՆՑՄԱՆ

Կադաստրի կոմիտե

Սույն վկայականով հաստատվում է 18 հոկտեմբերի 2024 թվականին գույքի նկատմամբ իրավունքների պետական գրանցման միասնական մատյանում կատարված անշարժ գույքի նկատմամբ իրավունքի պետական գրանցումը հետևյալ տվյալներով.

1. ԳՐԱՆՑՎԱԾ ԻՐԱՎՈՒՆՔԻ ՍՈՒԲՅԵԿՏ(ՆԵՐ)

ՀՀ ԿՈՏԱՅՔԻ ՄԱՐԶԻ ԱԲՈՎՅԱՆ ՀԱՄԱՅՆՔ

2. ԱՆՇԱՐԺ ԳՈՒՅՔԻ ԳՏՆՎԵԼՈՒ ՎԱՅՐԸ ԵՎ ԱՆՎԱՆՈՒՄԸ

Մարզ Կոտայք, համայնք Աբովյան Աբովյան ք. Խաղաղության փողոց 3 հողամաս

3. ԳՐԱՆՑՄԱՆ ՀԱՄԱՐ ՀԻՄՔ ՀԱՆԴԻՍԱՑԱԾ ՓԱՍՏԱԹՂԹԵՐԸ

ՀՀ կառավարության 26.05.2006թ. N 1022-Ն որոշում, Համայնքի ղեկավարի որոշում 14.04.2022թ 695, Համայնքի ղեկավարի 26.09.2020թ. հ. 4010 որոշում

4. ՀՈՂԱՄԱՍԻ ԲՆՈՒԹԱԳՐԵՐԸ

Կադաստրային ծածկագիրը՝ 07-002-0041-0021
Մակերեսի չափը (հա)՝ 0.8
Նպատակային նշանակությունը՝ բնակավայրերի
Գործառնական նշանակությունը կամ հողատեսքը՝ Հասարակական կառուցապատման
Գրանցված իրավունքի տեսակը՝ ՍԵՓԱԿԱՆՈՒԹՅՈՒՆ

ՎԿԱՅԱԿԱՆ N 18102024-07-0165, գաղտնաբառ՝ QMKN2MLFIFHG

Փաստաթղթի իսկությունը և վավերականությունը կարող է ստուգվել Կադաստրի կոմիտեի www.e-cadastre.am կայքէջի միջոցով

ՃԲԴ - Ա-0180

ԱՐՏՈՆԱԳԻՐ

ԲԱՐՁՐԱԳՈՒՅՆ ԴԱՍ

ԵՆԹԱԴԱՍ «Ա»

ՃԱՐՏԱՐԱՊԵՏ

ՊԵՏՐՈՍՅԱՆ ՍԱՐՀԱՏ ՎԱՉՐԻԿԻ

Ճարտարապետի մասնագիտական գործունեության իրականացում առանց սահմանափակումների,
բացառությամբ տարածական պլանավորման փաստաթղթերի,
պատմության և մշակույթի անշարժ հուշարձանների վերականգնման,
ամրակայման և օգտագործման նախագծերի մշակման:

ՀԱՅԱՍՏԱՆԻ ՃԱՐՏԱՐԱՊԵՏՆԵՐԻ ՊԱԼԱՏ
ՆԱԽԱԳԱՀ Մ. ՄԻՆԱՍՅԱՆ

ՀՀ ՔԱՂԱՔԱՇԻՆՈՒԹՅԱՆ ԿՈՄԻՏԵ
ՆԱԽԱԳԱՀ Վ. ՎԵՐՄԻՇՅԱՆ

ՀԱՅԱՍՏԱՆԻ ՀԱՆՐԱՊԵՏՈՒԹՅԱՆ ՔԱՂԱՔԱՇԻՆՈՒԹՅԱՆ ԿՈՄԻՏԵ • 02565827 • ԵՐԵՎԱՆ

ՏՐՎԱԾ Է 03.10.2019
ԱՆԺԱՄԿԵՏ

ԿԲԴ -Ա-025

ԱՐՏՈՆԱԳԻՐ

ԲԱՐՁՐԱԳՈՒՅՆ ԴԱՍ
ԵՆԹԱԴԱՍ «Ա»

ԱՐԴՅՈՒՆԱԲԵՐԱԿԱՆ, ԲՆԱԿԵԼԻ, ՀԱՍԱՐԱԿԱԿԱՆ ՇԵՆՔԵՐԻ ԵՎ ՇԻՆՈՒԹՅՈՒՆՆԵՐԻ ՆԱԽԱԳԾՈՒՄ

ՃԱՐՏԱՐԱԳԵՏ - ԿՈՆՍՏՐՈՒԿՏՈՐ

ՄԵԼՔՈՆՅԱՆ ԱՐԹՈՒՐ ԱՆԴՐԱՆԻԿԻ

Առանց սահմանափակումների:

ՀԱՅԱՍՏԱՆԻ ՃԱՐՏԱՐԱՊԵՏՆԵՐԻ ՊԱԼԱՏ
ՆԱԽԱԳԱՀ Մ. ՄԻՆԱՍՅԱՆ

ՀՀ ՔԱՂԱՔԱՇԻՆՈՒԹՅԱՆ ԿՈՄԻՏԵԻ
ՆԱԽԱԳԱՀԻ ՊԱՐՏԱԿԱՆՈՒԹՅՈՒՆՆԵՐԸ
ԿԱՏԱՐՈՂ Ա. ՂՈՒԼԱՐՅԱՆ

ՏՐՎԱԾ Է 29.07.2020
ԱՆԺԱՄԿԵՏ

ՀԱՅԱՍՏԱՆԻ ՀԱՆՐԱՊԵՏՈՒԹՅԱՆ ՔԱՂԱՔԱՇԻՆՈՒԹՅԱՆ ԿՈՄԻՏԵ

ԼԻՑԵՆԶԻԱ

ՔՊԼ-000666, 1-ին դաս

(սերիան, համարը, դասը)

ՔԱՂԱՔԱՇԻՆԱԿԱՆ ՓԱՍՏԱԹՂԹԵՐԻ ԿԱԶՄՈՒՄ՝ ԲԱՑԱՌՈՒԹՅԱՄԲ ԿՈՆՍՏՐՈՒԿՏՈՐԱԿԱՆ ԵՎ ՃԱՐՏԱՐԱՊԵՏԱԿԱՆ ՄԱՍԵՐԻ

(քաղաքաշինության բնագավառում գործունեության տեսակը)

ՏՐՎԱԾ Է

2024-09-10, «ՄԱԼՈՆԱ» ՍՊԸ

(լիցենզիան տալու տարեթիվը, ամիսը, օրը, քաղաքաշինության գործունեության սուբյեկտի անվանումը,

ՀՀ, ԵՐԵՎԱՆ, ՄԱԼԱԹԻԱ-ՍԵԲԱՍՏԻԱ, ԳՈՒՍԱՆ ՇԵՐԱՄ, 87, 55

գտնվելու վայրը՝ այդ թվում, անհատ ձեռնակատիրոջ դեպքում՝ անունը, ազգանունը և բնակության վայրը)

Գործողության ժամկետը՝ 10.09.2029թ.

(օրը, ամիսը, տարեթիվը)

ՀՍԿԻՉ ՀԱՄԱՐ՝ **UG74-A24F-6613-EBF7**

Սույն փաստաթուղթը տրված է բացառապես էլեկտրոնային եղանակով: Փաստաթղթի վավերականության ստուգումն ու էլեկտրոնային բնօրինակի ներբեռնումը հնարավոր է իրականացնել https://verify.e-gov.am Հայաստանի Հանրապետության պաշտոնական փաստաթղթերի վավերականության ստուգման միասնական համակարգի կայքում մուտքագրելով հսկիչ համարը կամ սքանավորելով արագ արձագանքման ծածկագիրը (QR Code):

ՀԱՅԱՍՏԱՆԻ ՀԱՆՐԱՊԵՏՈՒԹՅԱՆ ՔԱՂԱՔԱՇԻՆՈՒԹՅԱՆ ԿՈՄԻՏԵ

ԼԻՑԵՆԶԻԱՅԻ ՆԵՐԴԻՐ

ՔՊՆ-000666-06

(ներդիրի սերիան, համարը)

«ՄԱԼՈՆԱ» ՍՊԸ

(լիցենզավորված քաղաքաշինության գործունեության սուբյեկտի անվանումը)

ՋԵՐՄԱԳԱԶԱՄԱՏԱԿԱՐԱՐՈՒՄ ԵՎ ՕԴԱՓՈԽՈՒԹՅՈՒՆ (ՕԴԱՓՈԽՈՒԹՅԱՆ, ՋԵՌՈՒՑՄԱՆ ԵՎ ՕԴԻ ԼԱՎՈՐԱԿՄԱՆ ՀԱՄԱԿԱՐԳԵՐ, ՋԵՐՄԱՄԱՏԱԿԱՐԱՐԱՄԱՆ ԵՎ ԳԱԶԱՄԱՏԱԿԱՐԱՐԱՄԱՆ ՀԱՄԱԿԱՐԳԵՐ)

(քաղաքաշինության բնագավառում գործունեության ենթատեսակը)

14.04.2025թ.

(ներդիրը տալու օրը, ամիսը, տարեթիվը)

Գործողության ժամկետը՝ 10.09.2029թ.

(օրը, ամիսը, տարեթիվը)

Ներդիրը վավերական է լիցենզիայի առկայության դեպքում

ՀՍԿԻՉ ՀԱՄԱՐ՝ UG4C-1FC7-88F6-C34C
Սույն փաստաթուղթը տրված է բացառապես էլեկտրոնային եղանակով: Փաստաթղթի վավերականության ստուգումն ու էլեկտրոնային բնօրինակի ներբեռնումը հնարավոր է իրականացնել https://verify.e-gov.am Հայաստանի Հանրապետության պաշտոնական փաստաթղթերի վավերականության ստուգման միասնական համակարգի կայքում մուտքագրելով հսկիչ համարը կամ սքանավորելով արագ արձագանքման ծածկագիրը (QR Code):

Պատասխնատու մասնագետի/ների անձնագրային տվյալներ	հավաստագրի սերիա	հավաստագրի համար	ստանալու օր, ամիս, տարեթիվ
ԱՍՏՂԻԿ ԳՅՈՉԱԼՅԱՆ	Հ	000678	2024-07-08

ՀՍԿԻՉ ՀԱՄԱՐ՝ UG4C-1FC7-88F6-C34C
Սույն փաստաթուղթը տրված է բացառապես էլեկտրոնային եղանակով: Փաստաթղթի վավերականության ստուգումն ու էլեկտրոնային բնօրինակի ներբեռնումը հնարավոր է իրականացնել https://verify.e-gov.am Հայաստանի Հանրապետության պաշտոնական փաստաթղթերի վավերականության ստուգման միասնական համակարգի կայքում մուտքագրելով հսկիչ համարը կամ սքանավորելով արագ արձագանքման ծածկագիրը (QR Code):

ՀԱՅԱՍՏԱՆԻ ՀԱՆՐԱՊԵՏՈՒԹՅԱՆ ՔԱՂԱՔԱՇԻՆՈՒԹՅԱՆ ԿՈՄԻՏԵ

ԼԻՑԵՆԶԻԱՅԻ ՆԵՐԴԻՐ

ՔՊՆ-000666-08

(ներդիրի սերիան, համարը)

«ՄԱԼՈՆԱ» ՍՊԸ

(լիցենզավորված քաղաքաշինության գործունեության սուբյեկտի անվանումը)

ՋՐԱՄԱՏԱԿԱՐԱՐՈՒՄ ԵՎ ՋՐԱՀԵՌԱՑՈՒՄ (ՋՐԱՄԱՏԱԿԱՐԱՐՄԱՆ ԵՎ ՋՐԱՀԵՌԱՑՄԱՆ ՆԵՐՔԻՆ ԵՎ ԱՐՏԱՔԻՆ ՑԱՆՑԵՐ, ՀԻԴՐՈՄԵԼՈՐԱՑԻԱ)

(քաղաքաշինության բնագավառում գործունեության ենթատեսակը)

10.09.2024թ.

(ներդիրը տալու օրը, ամիսը, տարեթիվը)

Գործողության ժամկետը՝ 10.09.2029թ.

(օրը, ամիսը, տարեթիվը)

Ներդիրը վավերական է լիցենզիայի առկայության դեպքում

ՀՍԿԻՉ ՀԱՄԱՐ՝ **UG4E-7169-FB15-2E14**

Սույն փաստաթուղթը տրված է բացառապես էլեկտրոնային եղանակով: Փաստաթղթի վավերականության ստուգումն ու էլեկտրոնային բնօրինակի ներբեռնումը հնարավոր է իրականացնել https://verify.e-gov.am Հայաստանի Հանրապետության պաշտոնական փաստաթղթերի վավերականության ստուգման միասնական համակարգի կայքում մուտքագրելով հսկիչ համարը կամ սքանավորելով արագ արձագանքման ծածկագիրը (QR Code):

Պատասխնատու մասնագետի/ների անձնագրային տվյալներ	հավաստագրի սերիա	հավաստագրի համար	ստանալու օր, ամիս, տարեթիվ
ԳՈՒՐԳԵՆ ՓՈՍՏՈՅԱՆ	Հ	001371	2024-08-28

ՀՍԿԻՉ ՀԱՄԱՐ՝ **UG4E-7169-FB15-2E14**
Սույն փաստաթուղթը տրված է բացառապես էլեկտրոնային եղանակով: Փաստաթղթի վավերականության ստուգումն ու էլեկտրոնային բնօրինակի ներբեռնումը հնարավոր է իրականացնել https://verify.e-gov.am Հայաստանի Հանրապետության պաշտոնական փաստաթղթերի վավերականության ստուգման միասնական համակարգի կայքում մուտքագրելով հսկիչ համարը կամ սքանավորելով արագ արձագանքման ծածկագիրը (QR Code):

ՀԱՅԱՍՏԱՆԻ ՀԱՆՐԱՊԵՏՈՒԹՅԱՆ ՔԱՂԱՔԱՇԻՆՈՒԹՅԱՆ ԿՈՄԻՏԵ

ԼԻՑԵՆԶԻԱՅԻ ՆԵՐԴԻՐ

ՔՊՆ-000666-05

(ներդիրի սերիան, համարը)

«ՄԱԼՈՆԱ» ՍՊԸ

(լիցենզավորված քաղաքաշինության գործունեության սուբյեկտի անվանումը)

ԷԼԵԿՏՐԱՄԱՏԱԿԱՐԱՐՈՒՄ (ԷԼԵԿՏՐԱՄԱՏԱԿԱՐԱՐՄԱՆ, ԷԼԵԿՏՐԱԼՈՒՍԱՎՈՐՄԱՆ ՆԵՐՔԻՆ ԵՎ ԱՐՏԱՔԻՆ ՑԱՆՑԵՐ, ԷԼԵԿՏՐԱՄԱՏԱԿԱՐԱՐՄԱՆ ՀԱՄԱԿԱՐԳԵՐ, ՖՈՏՈՎՈԼՏԱՅԻՆ ԵՎ ՀՈՂՄԱԷՆԵՐԳԵՏԻԿ ԿԱՅԱՆՆԵՐ)

(քաղաքաշինության բնագավառում գործունեության ենթատեսակը)

10.09.2024թ.

(ներդիրը տալու օրը, ամիսը, տարեթիվը)

Գործողության ժամկետը՝ 10.09.2029թ.

(օրը, ամիսը, տարեթիվը)

Ներդիրը վավերական է լիցենզիայի առկայության դեպքում

ՀՍԿԻՉ ՀԱՄԱՐ՝ **UGB1-FFEC-8EE1-8355**

Սույն փաստաթուղթը տրված է բացառապես էլեկտրոնային եղանակով: Փաստաթղթի վավերականության ստուգումն ու էլեկտրոնային բնօրինակի ներբեռնումը հնարավոր է իրականացնել https://verify.e-gov.am Հայաստանի Հանրապետության պաշտոնական փաստաթղթերի վավերականության ստուգման միասնական համակարգի կայքում մուտքագրելով հսկիչ համարը կամ սքանավորելով արագ արձագանքման ծածկագիրը (QR Code):

Պատասխնատու մասնագետի/ների անձնագրային տվյալներ	հավաստագրի սերիա	հավաստագրի համար	ստանալու օր, ամիս, տարեթիվ
ԱՐԵՎՀԱՏ ԱԲՐԱՀԱՄՅԱՆ	Հ	001187	2024-08-22

ՀՍԿԻՉ ՀԱՄԱՐ՝ UGB1-FFEC-8EE1-8355
Սույն փաստաթուղթը տրված է բացառապես էլեկտրոնային եղանակով: Փաստաթղթի վավերականության ստուգումն ու էլեկտրոնային բնօրինակի ներբեռնումը հնարավոր է իրականացնել https://verify.e-gov.am Հայաստանի Հանրապետության պաշտոնական փաստաթղթերի վավերականության ստուգման միասնական համակարգի կայքում մուտքագրելով հսկիչ համարը կամ սքանավորելով արագ արձագանքման ծածկագիրը (QR Code):

ՀԱՐՏԱՐԱՊԵՏԱԿԱՆ ՄԱՍ

ԲԱՑԱՏՐԱԳԻՐ

Աբովյանի համայնքապետարանի արևելյան կողմում գտնվող 0.6365 հա տարածքը նախատեսվում է բարեկարգել և կանաչապատել: Հաշվի առնելով տարածքի հարևանությամբ գտնվող արդեն գոյություն ունեցող տարբեր ենթակառուցվածքները (թենիսի խաղադաշտեր, շատրվաններ և այլն), առաջարկվում է տարածքում որևէ նոր շինություններ չկառուցել, այլ անհրաժեշտ ենթակառուցվածքները դիտարկել որպես ժամանակավոր կառույցներ: Ելնելով այս մոտեցումից՝ նախատեսվում է բեռնատար կոնտեյներներում տեղաբաշխել հանրային սննդի կետ, հասարակական սանիտարական հանգույց երկու սեռերի համար, պահեստային տարածք բեմական սարքավորումների համար, այգեգործական-տեխնիկական սենք: Դրանց հակառակ կողմում նախատեսվում է բեմ՝ մետաղական ծածկով: Նույն տրամաբանության շրջանակում նախատեսվում է նստատեղերի համար խճաքարերով հարթակ ձևավորել և դրանում եղած մոտ 350 նստատեղերը ապահովել հավաքովի թեթև ալյումինե աթոռներով:

Այս լուծման արդյունքում հնարավորություն է ստեղծվում այն օրերին, երբ չկան միջոցառումներ, այգու տարածքում ունենալ ջրաթափանց ազատ տարածք՝ տարբեր հանրային հավաքների համար: Նման մոտեցում է կիրառված նաև այգու հիմնական ճեմուղիների և խաղահրապարակի համար, որոնք կամ ավազե կամ խճային ծածկույթ ունեն:

Տարածքում նաև նախատեսվում է փոքր լճակի և հարակից տարածքի բարեկարգման իրականացում, որն ունենալու է հատուկ նստատեղեր և փոքր շատրվան:

Նախագծի շրջանակում ապահովվել է նաև տարածքի լուսավորությունն ու էլեկտրամատակարարումը: Նախագծային առաջադրանքում ոռոգման ցանց չի նախատեսված, որն նախագծվելու և իրականացվելու է հետագա փուլերում: Այդ նպատակով կոշտ ծածկույթով ճեմուղիների հատվածում նախատեսված են անցուղիներ:

Նախագծվող տարածքի տեղադիրքը

ԱՆՎԱՆԱՑԱՆԿ

Հ/Հ	ԱՆՎԱՆՈՒՄ	ԹԵՐԹ
1	ԻՐԱՎԻՃԱԿԱՅԻՆ ՀԱՏԱԿԱԳԻԾ	Ճ - 001
2	ԳԼԽԱՎՈՐ ՀԱՏԱԿԱԳԻԾ	Ճ - 002
3	ՈՒՂՂԱՁԻԳ ՆՇԱՀԱՐՄԱՆ ՀԱՏԱԿԱԳԻԾ 1 / 3	Ճ - 003
4	ՈՒՂՂԱՁԻԳ ՆՇԱՀԱՐՄԱՆ ՀԱՏԱԿԱԳԻԾ 2 / 3	Ճ - 004
5	ՈՒՂՂԱՁԻԳ ՆՇԱՀԱՐՄԱՆ ՀԱՏԱԿԱԳԻԾ 3 / 3	Ճ - 005
6	ԼՈՒՍԱՈՐՈՒԹՅԱՆ ՀԱՏԱԿԱԳԻԾ	Ճ - 006
7	ԿԱՀԱՎՈՐՄԱՆ ՀԱՏԱԿԱԳԻԾ	Ճ - 007
8	ՃԵՄՈՒՂԻՆԵՐԻ ԵՎ ԱՐԱՀԵՏՆԵՐԻ ԿՈՈՐԴԻՆԱՏՆԵՐ	Ճ - 008
9	ԳՈՏԻՆԵՐԻ ԿՈՈՐԴԻՆԱՏՆԵՐ	Ճ - 009
10	ԼՈՒՍԱՏՈՒՆԵՐԻ ԿՈՈՐԴԻՆԱՏՆԵՐ	Ճ - 010
11	ՆՍՏԱՐԱՆՆԵՐԻ ԿՈՈՐԴԻՆԱՏՆԵՐ	Ճ - 011
12	ԺԱՄԱՆԱԿՎՈՐ ԿԱՌՈՒՅՑԻ ԿԱՀԱՎՈՐՄԱՆ ՀԱՏԱԿԱԳԻԾ	Ճ - 101
13	ԺԱՄԱՆԱԿՎՈՐ ԿԱՌՈՒՅՑԻ ՄԱՍՆԱԳՐԵՐԻ ՀԱՏԱԿԱԳԻԾ, ՄՈԴՈՒԼ 1	Ճ - 102
14	ԺԱՄԱՆԱԿՎՈՐ ԿԱՌՈՒՅՑԻ ՄԱՍՆԱԳՐԵՐԻ ՀԱՏԱԿԱԳԻԾ, ՄՈԴՈՒԼ 2	Ճ - 103
15	ԺԱՄԱՆԱԿՎՈՐ ԿԱՌՈՒՅՑԻ ԹԱՑ ԿԵՏԵՐԻ ՀԱՏԱԿԱԳԻԾ	Ճ - 104
16	ԺԱՄԱՆԱԿՎՈՐ ԿԱՌՈՒՅՑԻ ԱՌԱՍՏԱՂԻ ԵՎ ԷԼ. ՍԱՐՔԱՎՈՐՈՒՄՆԵՐԻ ՀԱՏԱԿԱԳԻԾ	Ճ - 105
17	ԺԱՄԱՆԱԿՎՈՐ ԿԱՌՈՒՅՑԻ ԿՏՐՎԱԾՔ	Ճ - 106
18	ԺԱՄԱՆԱԿՎՈՐ ԿԱՌՈՒՅՑԻ ՄԱՍՆԱԳԻՐ 1 / 2	Ճ - 107
19	ԺԱՄԱՆԱԿՎՈՐ ԿԱՌՈՒՅՑԻ ՄԱՍՆԱԳԻՐ 2 / 2	Ճ - 108
20	ԺԱՄԱՆԱԿՎՈՐ ԿԱՌՈՒՅՑԻ ԹԵՔԱՀԱՐԹԱԿ 1	Ճ - 109
21	ԺԱՄԱՆԱԿՎՈՐ ԿԱՌՈՒՅՑԻ ԹԵՔԱՀԱՐԹԱԿ 2	Ճ - 110
22	ԺԱՄԱՆԱԿՎՈՐ ԿԱՌՈՒՅՑԻ ՀԱՐԹԱԿ	Ճ - 111
23	ԺԱՄԱՆԱԿՎՈՐ ԿԱՌՈՒՅՑԻ ՃԱԿԱՏ ԵՎ ՀԱՏԱԿԱԳԻԾ	Ճ - 201
24	ԲԵՄԻ ԾԱԾԿԻ ՄԱՆՐԱՄԱՍՆԵՐ	Ճ - 202
25	ԲԵՄԻ ՄԱՆՐԱՄԱՍՆԵՐ	Ճ - 203
26	ԲԵՄԻ ԿՏՐՎԱԾՔԻ ՄԱՆՐԱՄԱՍՆԵՐ	Ճ - 204
27	ԲԵՄԻ ՃԱԿԱՏԻ ՄԱՆՐԱՄԱՍՆԵՐ	Ճ - 205
28	ՆՍՏԱՏԵՂԵՐԻ ՄԱՆՐԱՄԱՍՆԵՐ	Ճ - 206
29	ԼՃԱԿԻ ՀԱՏԱԿԱԳԻԾ	Ճ - 301
30	ԼՃԱԿԻ ԿՏՐՎԱԾՔ	Ճ - 302
31	ԼՃԱԿԻ ՆՍՏԱՐԱՆ, ՏԻՊ Գ	Ճ - 303
32	ԼՃԱԿԻ ՆՍՏԱՐԱՆ, ՏԻՊ Դ	Ճ - 304
33	ԽԱՂԱՀՐԱՊԱՐԱԿԻ ՀԱՏԱԿԱԳԻԾ	Ճ - 305
34	ԽԱՂԱՍԱՐՔ 1, ՀԱՏԱԿԱԳԻԾ	Ճ - 306
35	ԽԱՂԱՍԱՐՔ 1, ՃԱԿԱՏ	Ճ - 307
36	ԽԱՂԱՍԱՐՔ 2, ԽԱՂԱՍԱՐՔ 3	Ճ - 308
37	ՆՍՏԱՐԱՆ, ՏԻՊ Ա	Ճ - 309
38	ՆՍՏԱՐԱՆ, ՏԻՊ Բ	Ճ - 310
39	ԼՈՒՍԱՏՈՒՆԵՐ	Ճ - 311
40	ԱՂԲԱՄԱՆ	Ճ - 312
41	ԾԱԾԿՈՒՅԹՆԵՐԻ ՄԱՆՐԱՄԱՍՆԵՐ	Ճ - 313

Նախագծող
sp2.am ///

Պատվիրատու
GIZ
Deutsche Gesellschaft für Internationale Zusammenarbeit (GIZ) GmbH

Նախագիծ
Աբովյանում քաղաքային այգու նախագիծ

Հասցե
Կոտայքի մարզ, Աբովյան քաղաք

Նախագիծ համար /
2516_03

Փուլ / ԱԾ

Անվանում /
Ընդհանուր տեղեկություններ

Մասշտաբ /

Թերթ / Ճ - -

Ամսաթիվ / 05.11.2025

ՆԳՃ՝
Ս. Պետրոսյան

Ճարտարապետ՝
Ի. Մերդինյան

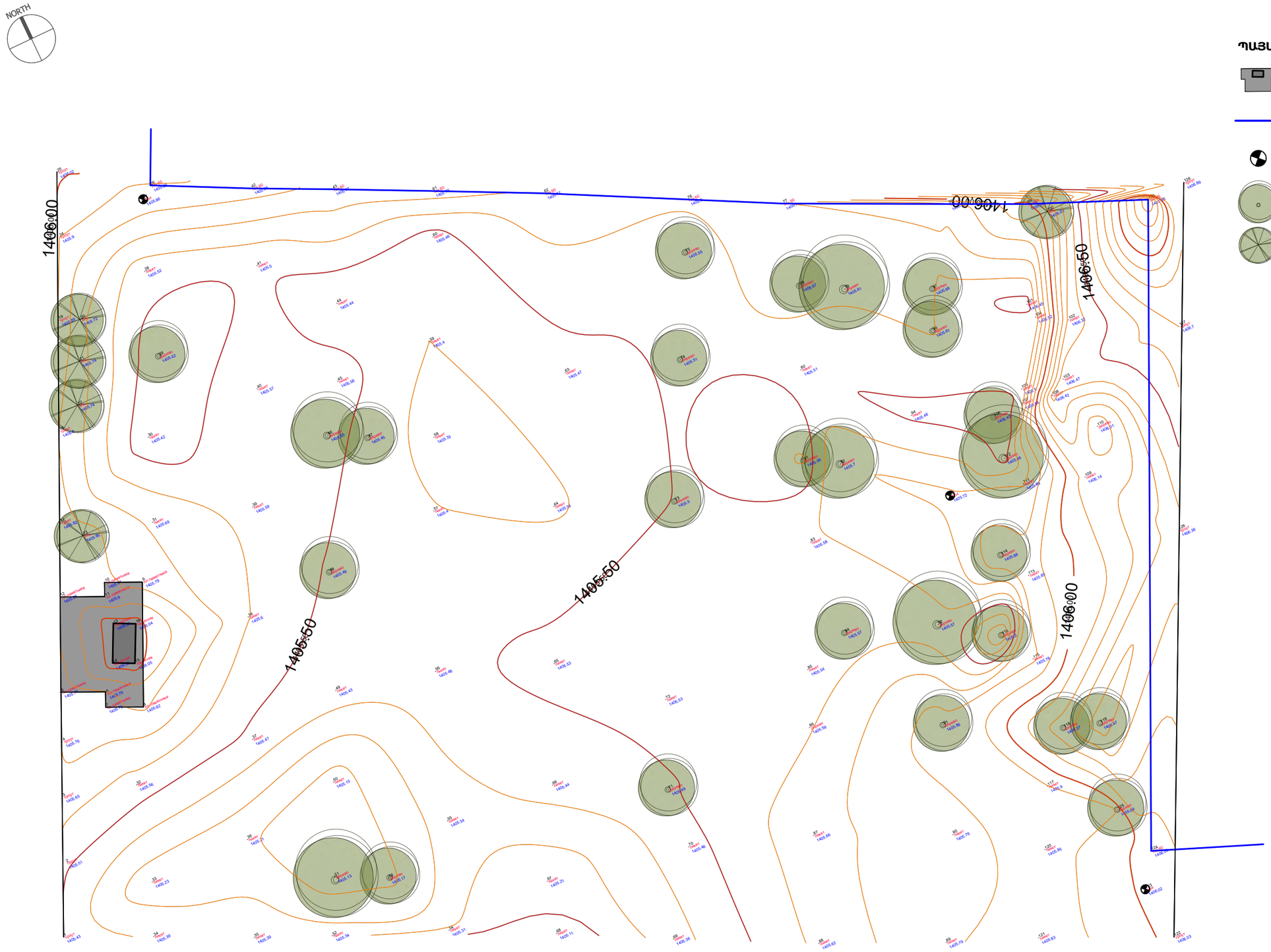

ՊԱՅՄԱՆԱԿԱՆ ՆՇԱՆՆԵՐ

- Հուշարձան
- Գազատար
- Դիտահոր
- Ծառ
- Փշատերև ծառ

Նախագծող	sp2.am ///
Պատվիրատու	GIZ Deutsche Gesellschaft für Internationale Zusammenarbeit (GIZ) GmbH
Նախագիծ	Աբովյանում քաղաքային այգու նախագիծ
Հասցե	Կոտայքի մարզ, Աբովյան քաղաք
Նախագիծ համար /	2516_03
Փուլ /	ԱԾ
Անվանում /	Իրավիճակային հատակագիծ
Մասշտաբ /	Մ 1:350
Թերթ /	Ճ - 001
Ամսաթիվ /	05.11.2025
ՆԳԾ՝	Ս. Պետրոսյան
Ճարտարապետ՝	Ի. Մերդինյան

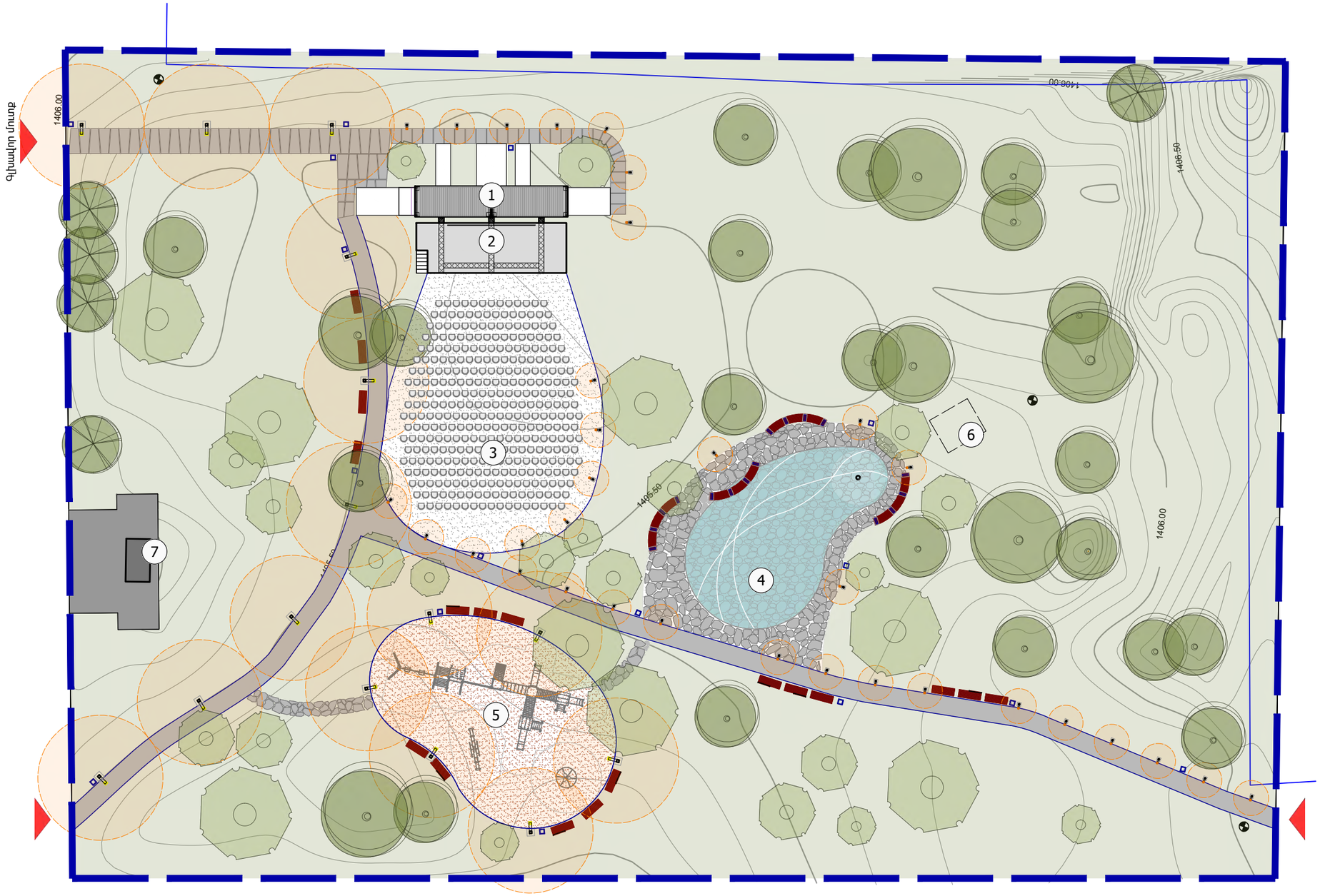

ՊԱՅՄԱՆԱԿԱՆ ՆՇԱՆՆԵՐ

- Կանաչապատում
- Լճակ
- Բազալտե խճաքար
- Մարմարե խճաքար
- Կարմիր ավազ
- Սրբատաշ բազալտե սալեր
- Կոպտատաշ բազալտե սալեր
- Բարձր լուսատուներ
- Ցածր լուսատուներ
- Գոյություն ունեցող ծառեր
- Առաջարկվող ծառեր
- Աղբաման
- Նստարան
- Նախագծվող տարածքի սահման

ԱՆՎԱՆԱՑԱՆԿ

1. ժամանակավոր կառույց
2. Բեմ
3. Նստատեղեր
4. Լճակ
5. Խաղահրապարակ
6. Ստորգետնյա ենթակառուցվածքներ
7. Գոյություն ունեցող հուշարձան

ՑՈՒՑԱՆԻՇՆԵՐ

Ընդհանուր մակերես՝	**6'365 քմ**
Ջրաթափանց մակերես՝	**5'978 քմ**
որից՝	
Կանաչապատ մակերես՝	5'058 քմ
Արահետների մակերես՝	350 քմ
Խաղահրապարակ՝	235 քմ
Ամֆիթատրոնային գոտի՝	335 քմ
Անջրաթափանց մակերես՝	**239 քմ**
Հուշարձան՝	67 քմ
Բեմ՝	48 քմ
Ժամանակավոր կառույց՝	30 քմ
Սրբատաշ քարերից ճեմուղի՝	94 քմ
Ջրային մակերես՝	**148 քմ**

Նախագծող
sp2.am ///

Պատվիրատու
GIZ
Deutsche Gesellschaft für Internationale Zusammenarbeit (GIZ) GmbH

Նախագիծ
Աբովյանում քաղաքային այգու նախագիծ

Հասցե
Կոտայքի մարզ, Աբովյան քաղաք

Նախագիծ համար /
2516_03

Փուլ / ԱԾ

Անվանում /
Գլխավոր հատակագիծ

Մասշտաբ / Մ 1:350
Թերթ / Ճ - 002
Ամսաթիվ / 05.11.2025

ՆԳԾ՝
Ս. Պետրոսյան

Ճարտարապետ՝
Ի. Մերդինյան

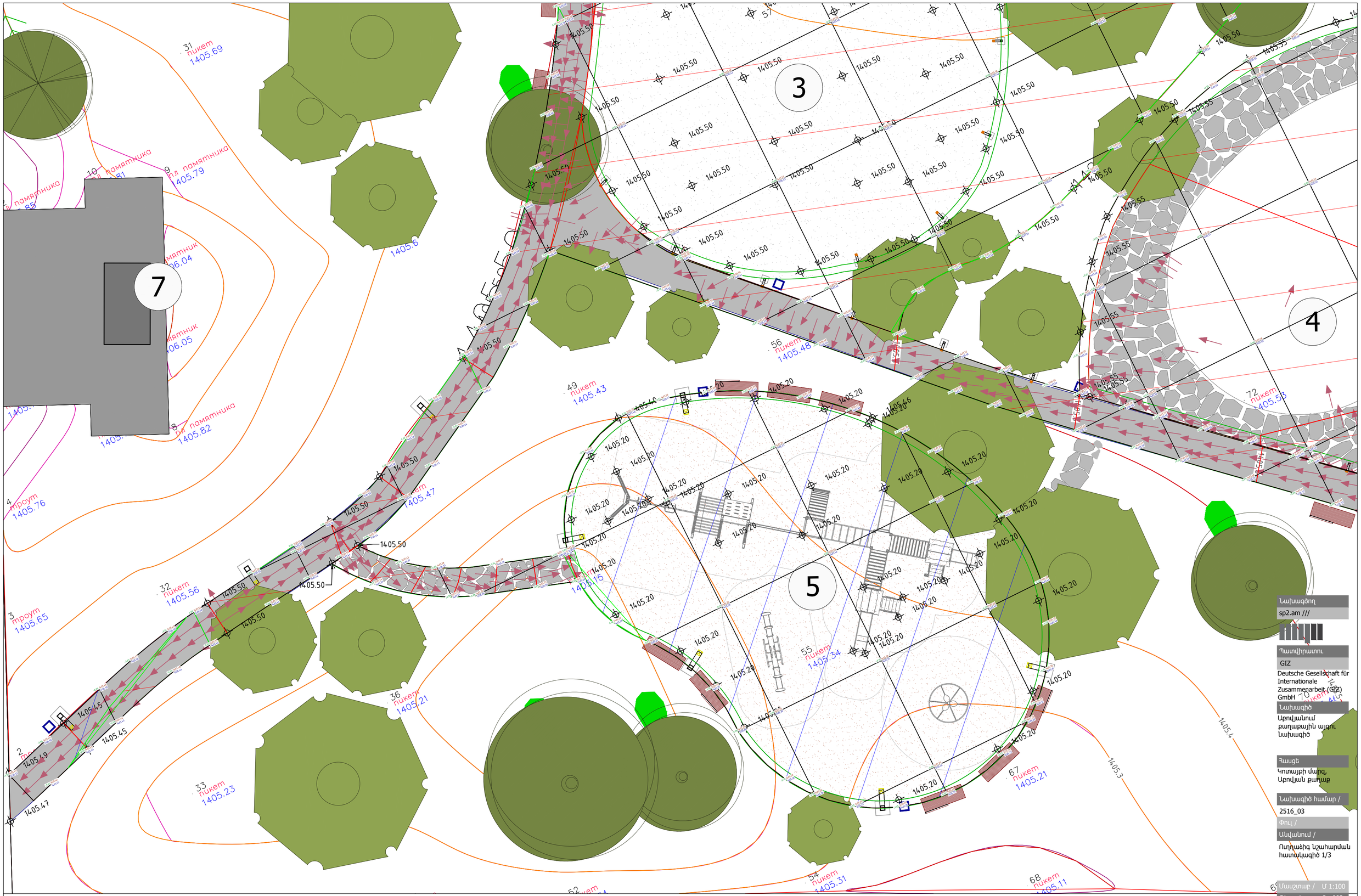

Total, m³	Fill	+0.00	+0.12	+0.16	+0.52	+0.67	+1.48	+2.46	+5.12	+8.88	+11.83	+12.49	+8.94	+2.34	+0.43	+0.00	+0.00	+0.00	+0.00	Total, m³	+55.44
	Cut	-0.24	0.00	0.00	0.00	0.00	-3.35	-13.60	-15.24	-5.38	0.00	0.00	-0.24	-0.53	-0.59	-0.53	0.00	-0.28	-0.11		-40.09

Նախագծող
sp2.am ///

Պատվիրատու
GIZ
Deutsche Gesellschaft für Internationale Zusammenarbeit (GIZ) GmbH

Նախագիծ
Արովյանում քաղաքային այգու նախագիծ

Հասցե
Կոտայքի մարզ, Արովյան քաղաք

Նախագիծ համար /
2516_03

Փուլ /

Անվանում /
Ուղղաձիգ նշահարման հատակագիծ 1/3

Մասշտաբ / Մ 1:100
Թերթ / Ճ - 003
Ամսաթիվ / 05.11.2025
ՆԳՃ՝
Ս. Պետրոսյան
Իմժեներ՝
Կ. Առաքելյան

Total, m³	Fill	+0.00	+0.12	+0.16	+0.52	+0.67	+1.48	+2.46	+5.12	+8.88	+11.83	+12.49	+8.94	+2.34	+0.43	+0.00	+0.00	+0.00	+0.00	Total, m³	+55.44
	Cut	−0.24	0.00	0.00	0.00	0.00	−3.35	−13.60	−15.24	−5.38	0.00	0.00	−0.24	−0.53	−0.59	−0.53	0.00	−0.28	−0.11		−40.09

Նախագծող
sp2.am ///

Պատվիրատու
GIZ
Deutsche Gesellschaft für Internationale Zusammenarbeit (GIZ) GmbH

Նախագիծ
Աբովյանում քաղաքային այգու նախագիծ

Հասցե
Կրասյալի մարզ, Աբովյան քաղաք

Նախագիծ համար /
2516_03

Փուլ /

Անվանում /
Ուղղաձիգ նշահարման հատակագիծ 2/3

Մասշտաբ / Մ 1:100
Թերթ / Ճ - 004
Ամսաթիվ / 05.11.2025
ՆԳՃ՝
Ս. Պետրոսյան
Ինժեներ՝
Կ. Առաքելյան

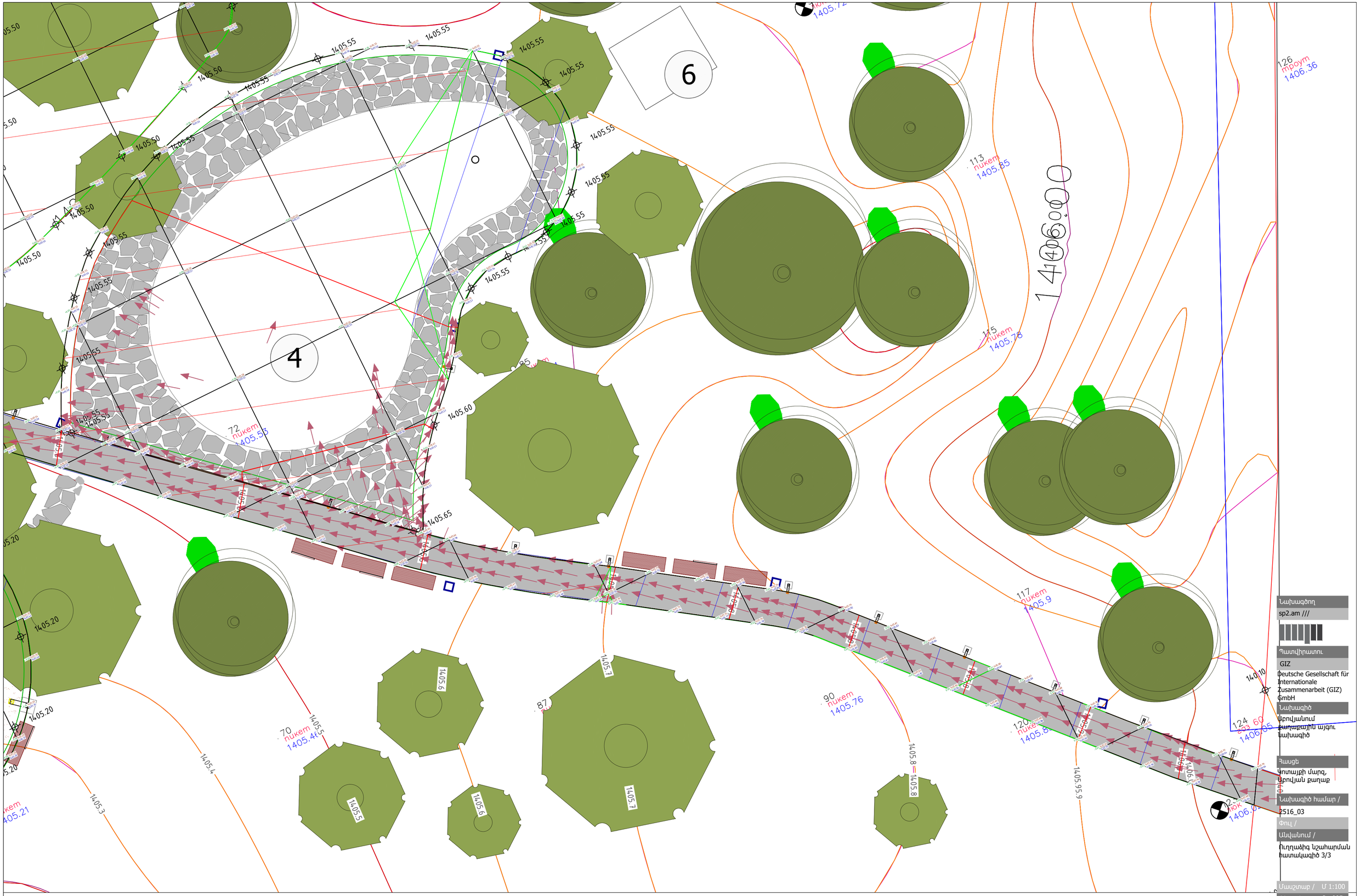

Total, m³	Fill	+0.00	+0.12	+0.16	+0.52	+0.67	+1.48	+2.46	+5.12	+8.88	+11.83	+12.49	+8.94	+2.34	+0.43	+0.00	+0.00	+0.00	+0.00	Total, m³	+55.44
	Cut	-0.24	0.00	0.00	0.00	0.00	-3.35	-13.60	-15.24	-5.38	0.00	0.00	-0.24	-0.53	-0.59	-0.53	0.00	-0.28	-0.11		-40.09

Նախագծող
sp2.am ///

Պատվիրատու
GIZ
Deutsche Gesellschaft für Internationale Zusammenarbeit (GIZ) GmbH

Նախագիծ
Վրովյանում քաղաքային այգու նախագիծ

Հասցե
Կոտայքի մարզ, Աբովյան քաղաք

Նախագիծ համար /
2516_03

Փուլ /

Անվանում /
Ուղղաձիգ նշահարման հատակագիծ 3/3

Մասշտաբ / Մ 1:100
Թերթ / Ճ - 005
Ամսաթիվ / 05.11.2025

ՆԳՃ՝
Ս. Պետրոսյան
Իմժեներ՝
Կ. Առաքելյան

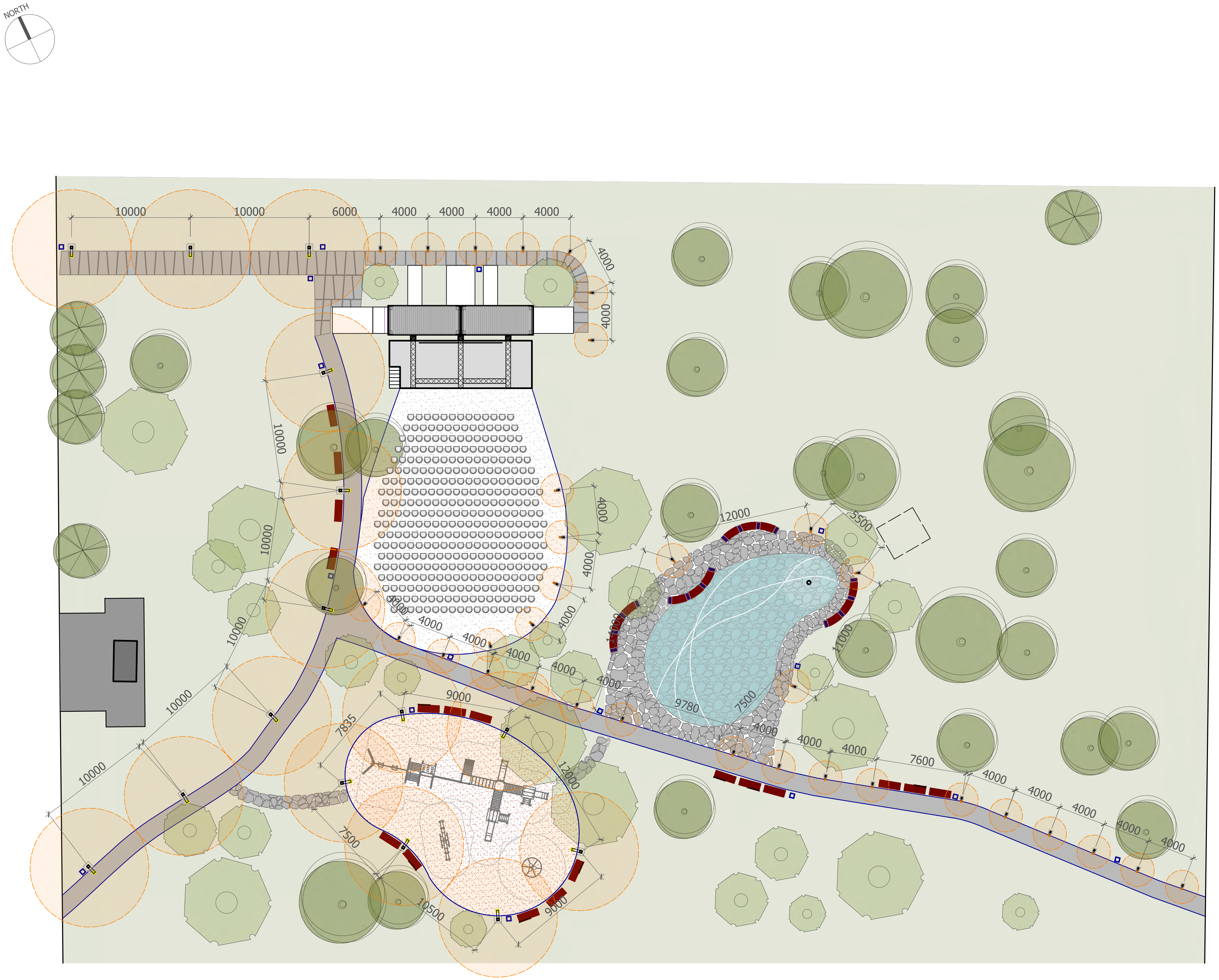

ՊԱՅՄԱՆԱԿԱՆ ՆՇԱՆՆԵՐ

Ցածր լուսատուներ
H=800 մմ

Բարձր լուսատուներ
H=4000 մմ

Նախագծող
sp2.am ///

Պատվիրատու
GIZ
Deutsche Gesellschaft für Internationale Zusammenarbeit (GIZ) GmbH

Նախագիծ
Աբովյանում քաղաքային այգու նախագիծ

Հասցե
Կոտայքի մարզ, Աբովյան քաղաք

Նախագիծ համար /
2516_03

Փուլ / ԱՇ

Անվանում /
Լուսավորության հատակագիծ

Մասշտաբ / Մ 1:350
Թերթ / Ճ - 006
Ամսաթիվ / 05.11.2025

ՆԳՃ՝
Ս. Պետրոսյան

Ճարտարապետ՝
Ի. Մերդինյան

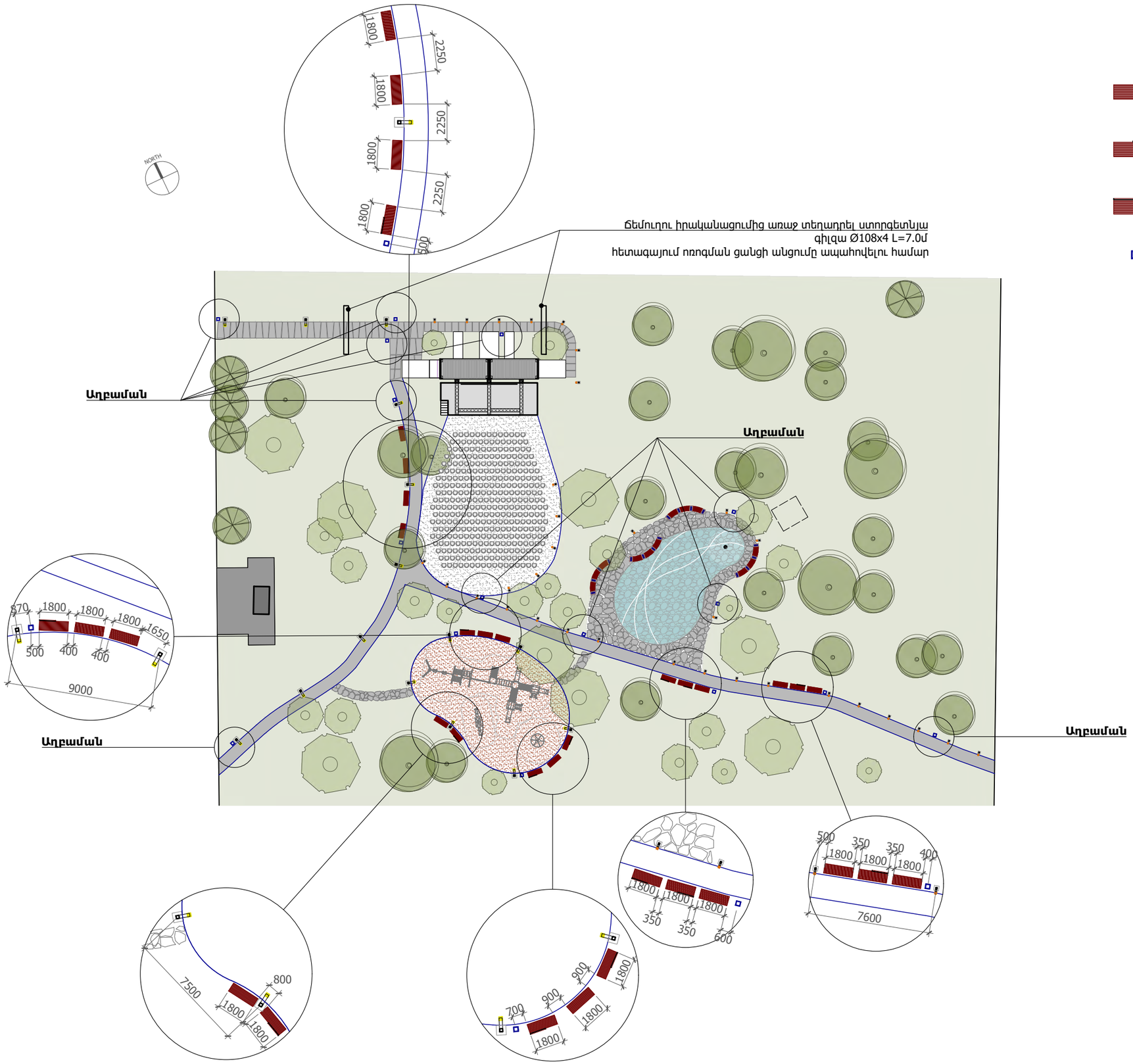

ՊԱՅՄԱՆԱԿԱՆ ՆՇԱՆՆԵՐ

Նստարան
Տիպ Ա՝ առանց մեջք

Նստարան
Տիպ Բ՝ մեջքը աջից

Նստարան
Տիպ Բ՝ մեջքը աջից

Աղբաման

Նախագծող
sp2.am ///

Պատվիրատու
GIZ
Deutsche Gesellschaft für Internationale Zusammenarbeit (GIZ) GmbH

Նախագիծ
Աբովյանում քաղաքային այգու նախագիծ

Հասցե
Կոտայքի մարզ, Աբովյան քաղաք

Նախագիծ համար /
2516_03

Փուլ / ԱՇ

Անվանում /
Կահավորման հատակագիծ

Մասշտաբ / Մ 1:500
Թերթ / Ճ - 007
Ամսաթիվ / 05.11.2025
ՆԳՃ՝
Ս. Պետրոսյան
Ճարտարապետ՝
Ի. Մերդինյան

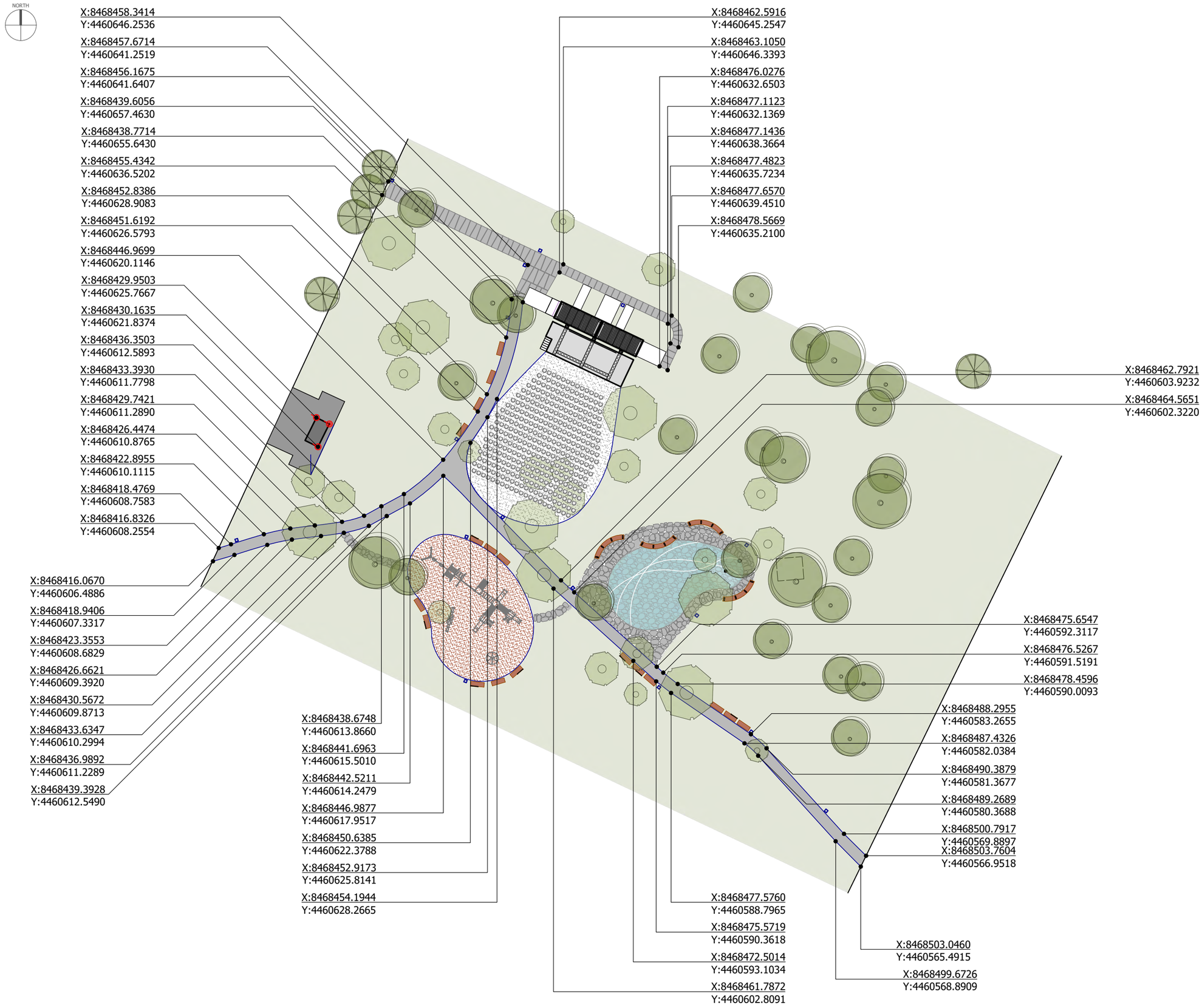

Նախագծող

sp2.am ///

Պատվիրատու

GIZ

Deutsche Gesellschaft fur Internationale Zusammenarbeit (GIZ) GmbH

Նախագիծ

Աբովյանում քաղաքային այգու նախագիծ

Հասցե

Կոտայքի մարզ, Աբովյան քաղաք

Նախագիծ համար /

2516_03

Փուլ / ԱԾ

Անվանում /

Ճեմուղիների և արահետների կոորդինատներ

Մասշտաբ / Մ 1:500

Թերթ / Ճ - 008

Ամսաթիվ / 12.12.2025

ՆԳՃ՝

Ս. Պետրոսյան

Ճարտարապետ՝

Ի. Մերդինյան

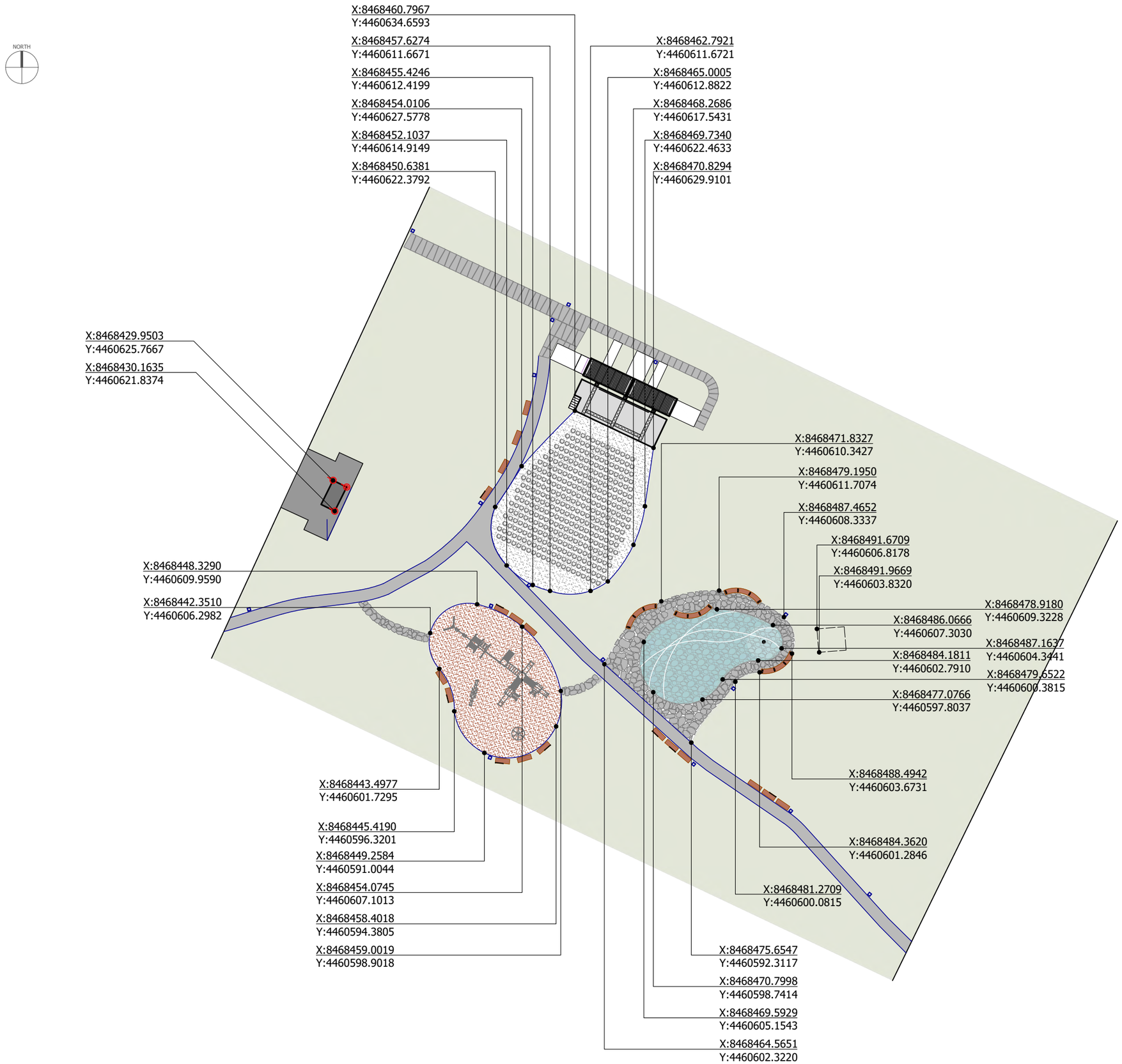

Նախագծող

sp2.am ///

Պատվիրատու

GIZ

Deutsche Gesellschaft fur Internationale Zusammenarbeit (GIZ) GmbH

Նախագիծ

Աբովյանում քաղաքային այգու նախագիծ

Հասցե

Կոտայքի մարզ, Աբովյան քաղաք

Նախագիծ համար /

2516_03

Փուլ / ԱԾ

Անվանում /

Գոտիների կոորդինատներ

Մասշտաբ / Մ 1:500

Թերթ / ճ - 009

Ամսաթիվ / 12.12.2025

ՆԳՃ՝

Ս. Պետրոսյան

ճարտարապետ՝

Ի. Մերդինյան

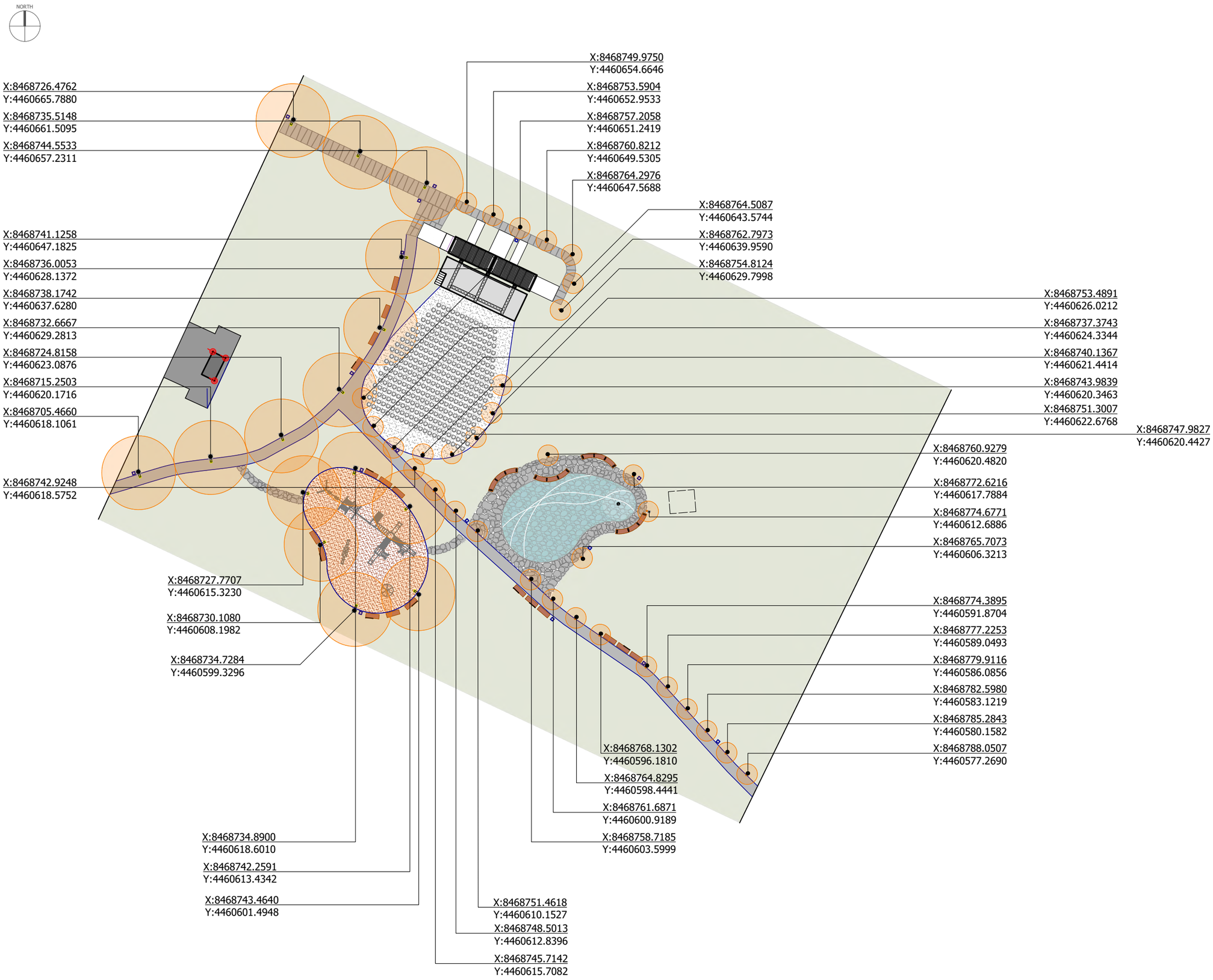

Նախագծող

sp2.am ///

Պատվիրատու

GIZ

Deutsche Gesellschaft fur Internationale Zusammenarbeit (GIZ) GmbH

Նախագիծ

Աբովյանում քաղաքային այգու նախագիծ

Հասցե

Կոտայքի մարզ, Աբովյան քաղաք

Նախագիծ համար /

2516_03

Փուլ / ԱԾ

Անվանում /

Լուսատուների կոորդինատներ

Մասշտաբ / Մ 1:500

Թերթ / Ճ - 010

Ամսաթիվ / 12.12.2025

ՆԳՃ՝

Ս. Պետրոսյան

Ճարտարապետ՝

Ի. Մերդինյան

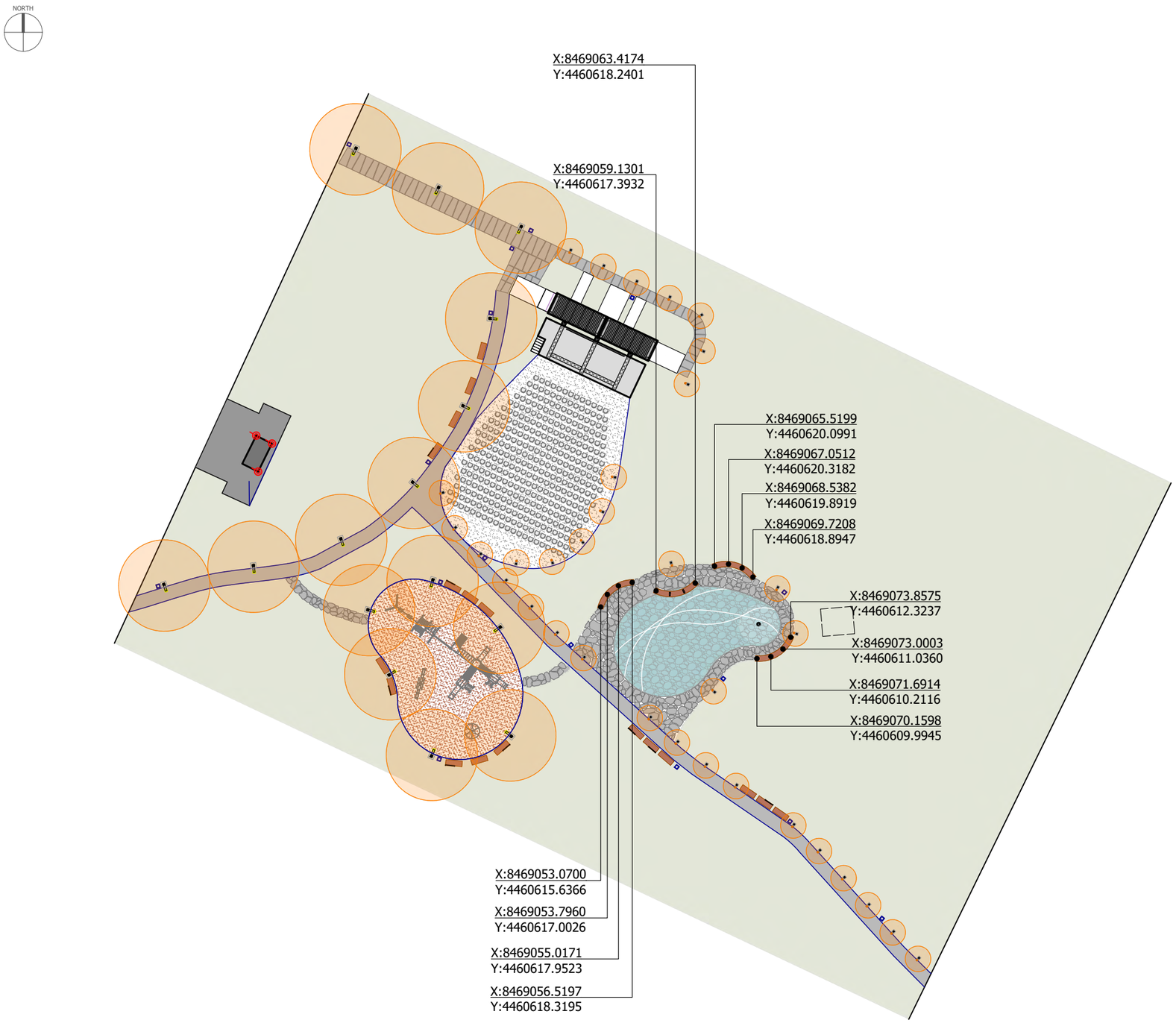

Նախագծող

sp2.am ///

Պատվիրատու

GIZ

Deutsche Gesellschaft fur Internationale Zusammenarbeit (GIZ) GmbH

Նախագիծ

Աբովյանում քաղաքային այգու նախագիծ

Հասցե

Կոտայքի մարզ, Աբովյան քաղաք

Նախագիծ համար /

2516_03

Փուլ / ԱԾ

Անվանում /

Նստարանների կոորդինատներ

Մասշտաբ / Մ 1:500

Թերթ / ճ - 011

Ամսաթիվ / 12.12.2025

ՆԳԾ՝

Ս. Պետրոսյան

Ճարտարապետ՝

Ի. Մերդինյան

ԱՆՎԱՆԱՑԱՆԿ

Հ/Հ	Անվանում	Քանակ	Միավոր
1	Խոհանոց	9.0	քմ
2	Սանհանգույց	4.0	քմ
3	Սանհանգույց սակավաշարժ խմբերի համար	4.0	քմ
4	Այգեգործի սենյակ	4.2	քմ
5	Պահեստ	4.2	քմ

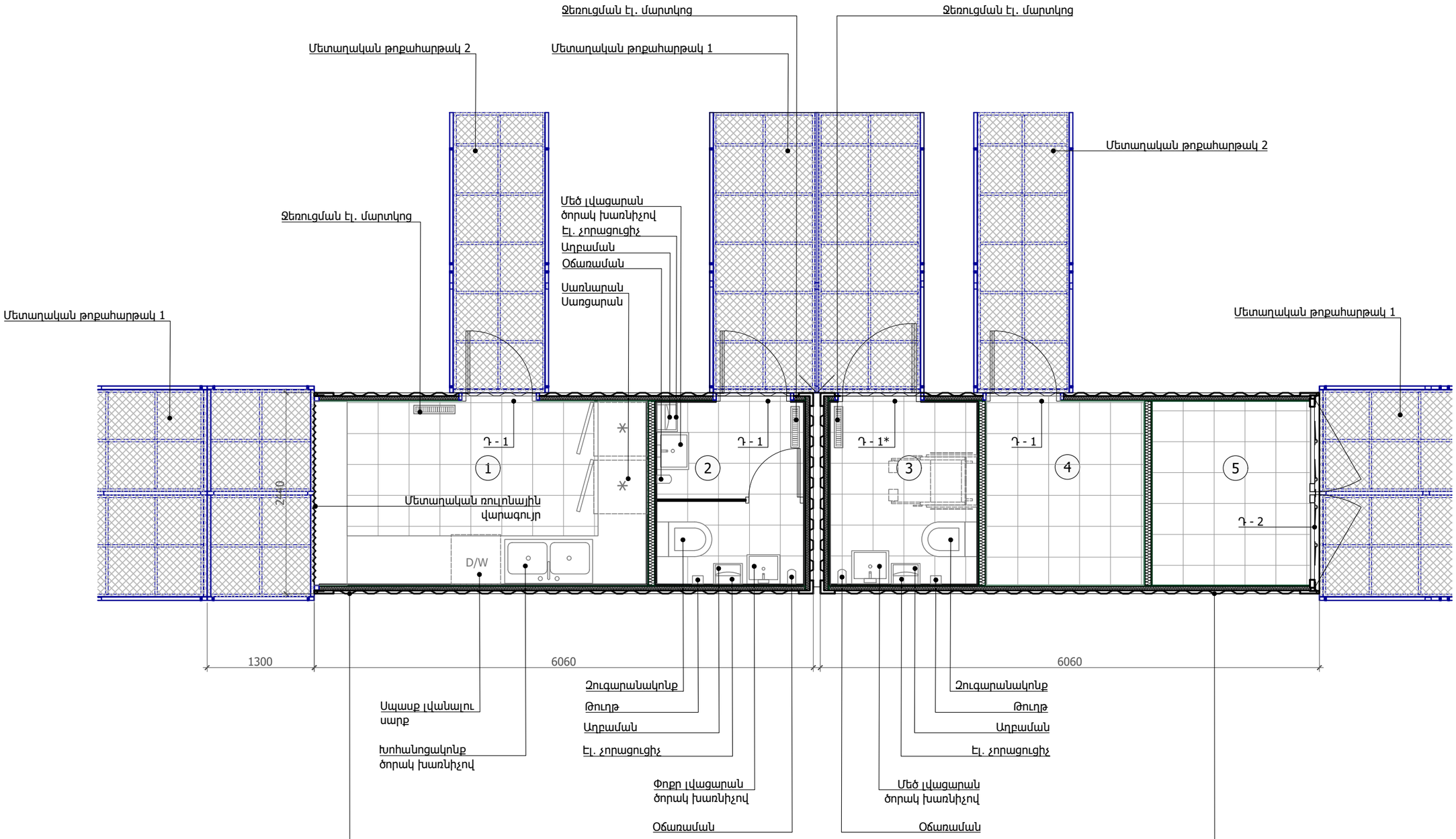

Նախագծող
sp2.am ///

Պատվիրատու
GIZ
Deutsche Gesellschaft für Internationale Zusammenarbeit (GIZ) GmbH

Նախագիծ
Աբովյանում քաղաքային այգու նախագիծ

Հասցե
Կոտայքի մարզ, Աբովյան քաղաք

Նախագիծ համար /
2516_03

Փուլ / ԱԾ

Անվանում /
Ժամանակավոր կառույցի կահավորման հատակագիծ

Մասշտաբ / Մ 1:50

Թերթ / Ճ - 101

Ամսաթիվ / 05.11.2025

ՆԳՃ՝
Ս. Պետրոսյան

Ճարտարապետ
Ի. Մերդինյան

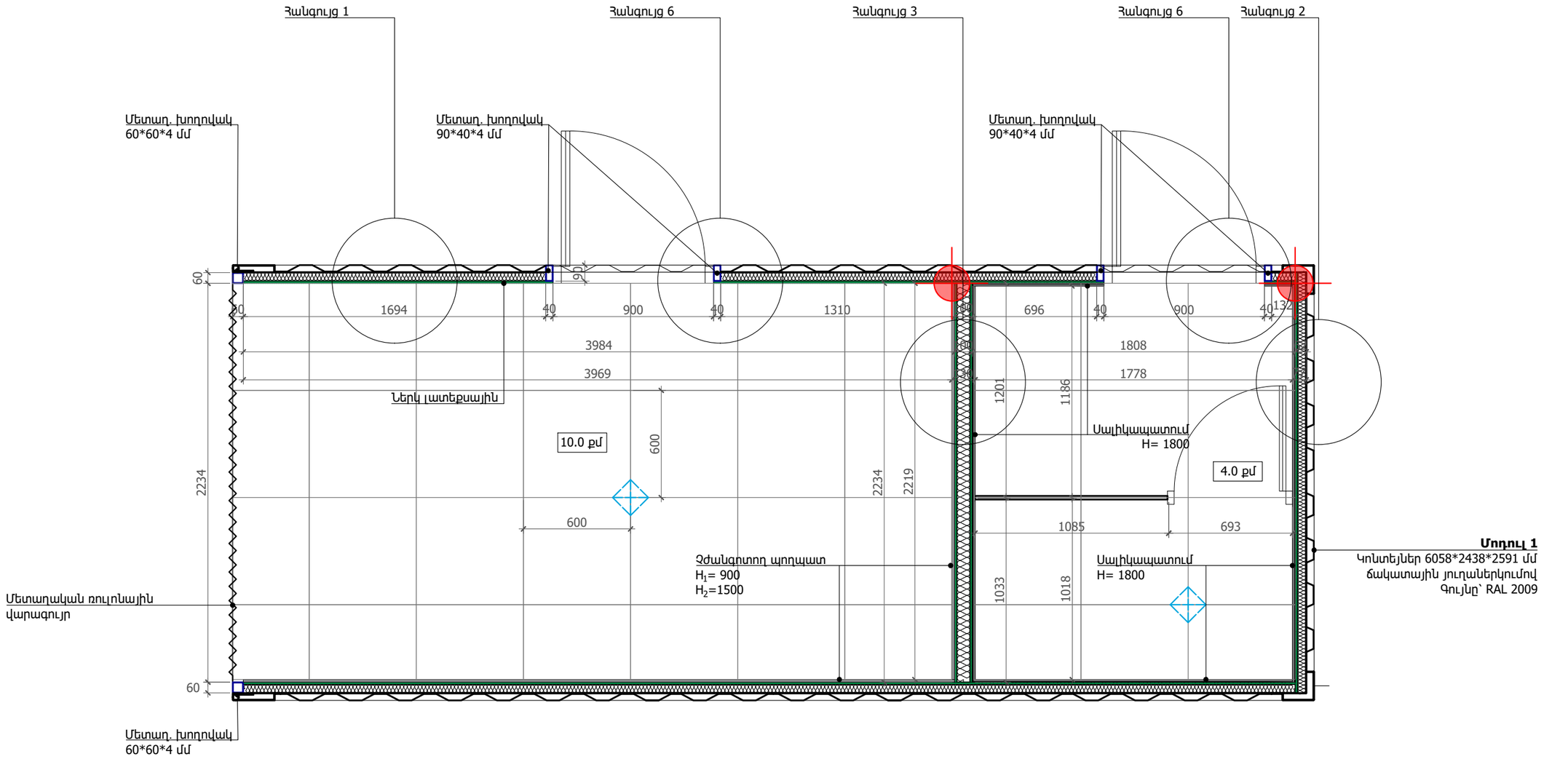

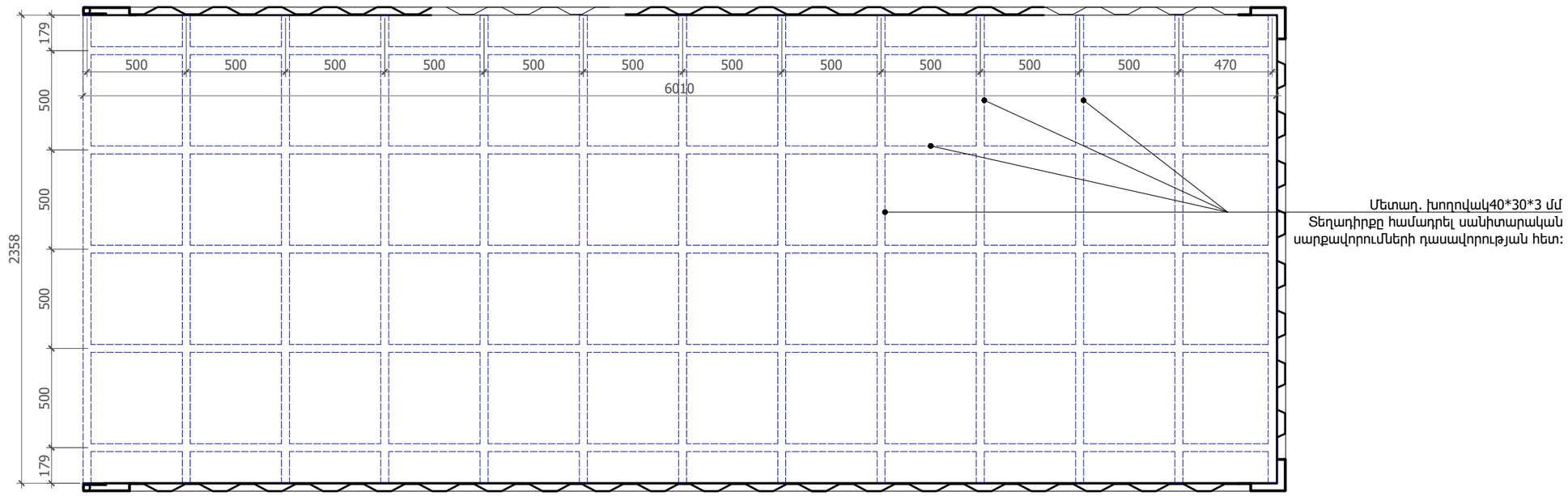

Նախագծող
sp2.am ///

Պատվիրատու
GIZ
Deutsche Gesellschaft für Internationale Zusammenarbeit (GIZ) GmbH

Նախագիծ
Աբովյանում քաղաքային այգու նախագիծ

Հասցե
Կոտայքի մարզ, Աբովյան քաղաք

Նախագիծ համար /
2516_03

Փուլ / Աշ

Անվանում /
Ժամանակավոր կառույցի մասնագրերի հատակագիծ, Մոդուլ 1

Մասշտաբ / Մ 1:25
Թերթ / Ճ - 102
Ամսաթիվ / 05.11.2025

ՆԳՃ՝
Ս. Պետրոսյան

Ճարտարապետ՝
Ի. Մերդինյան

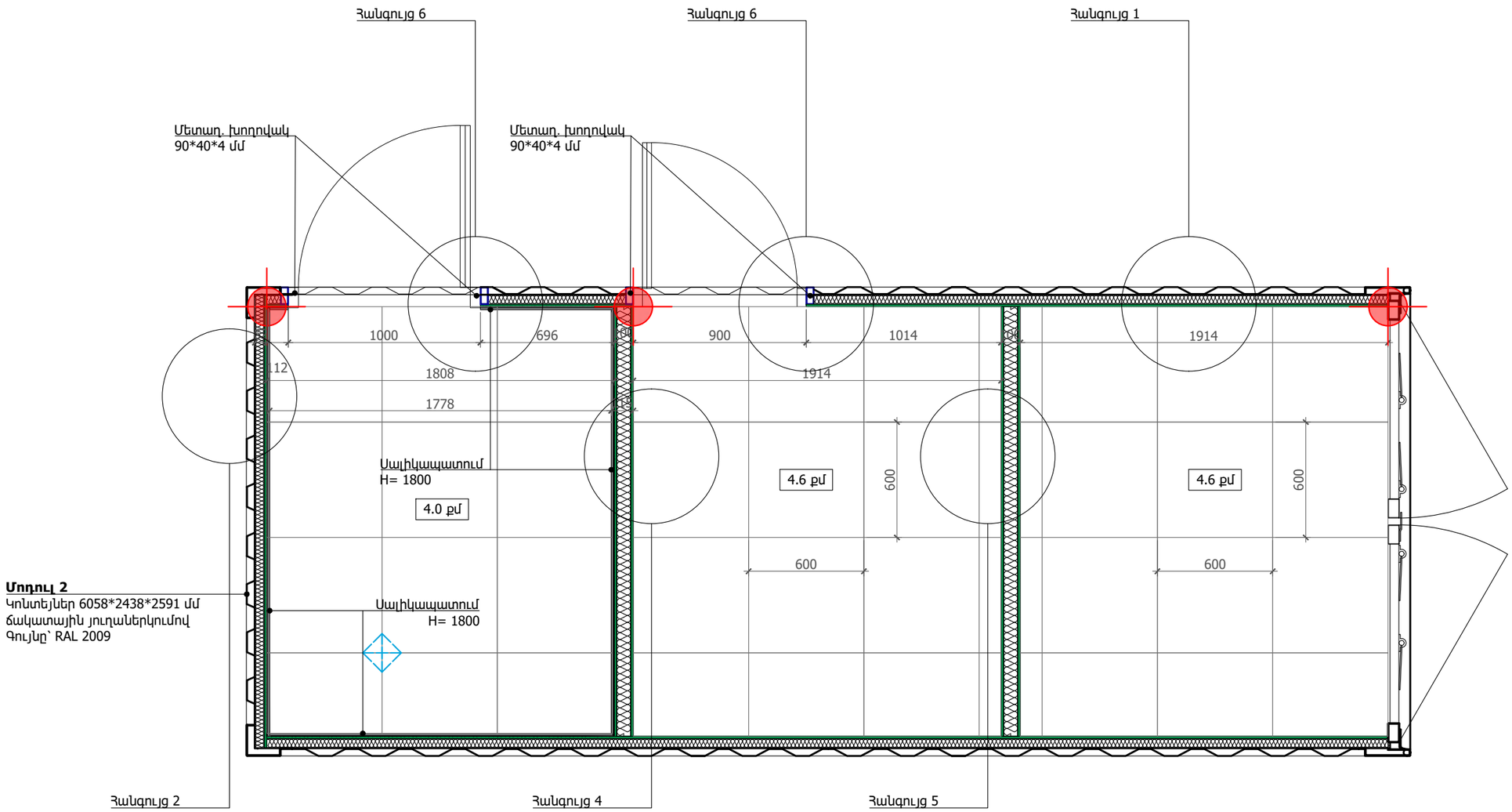

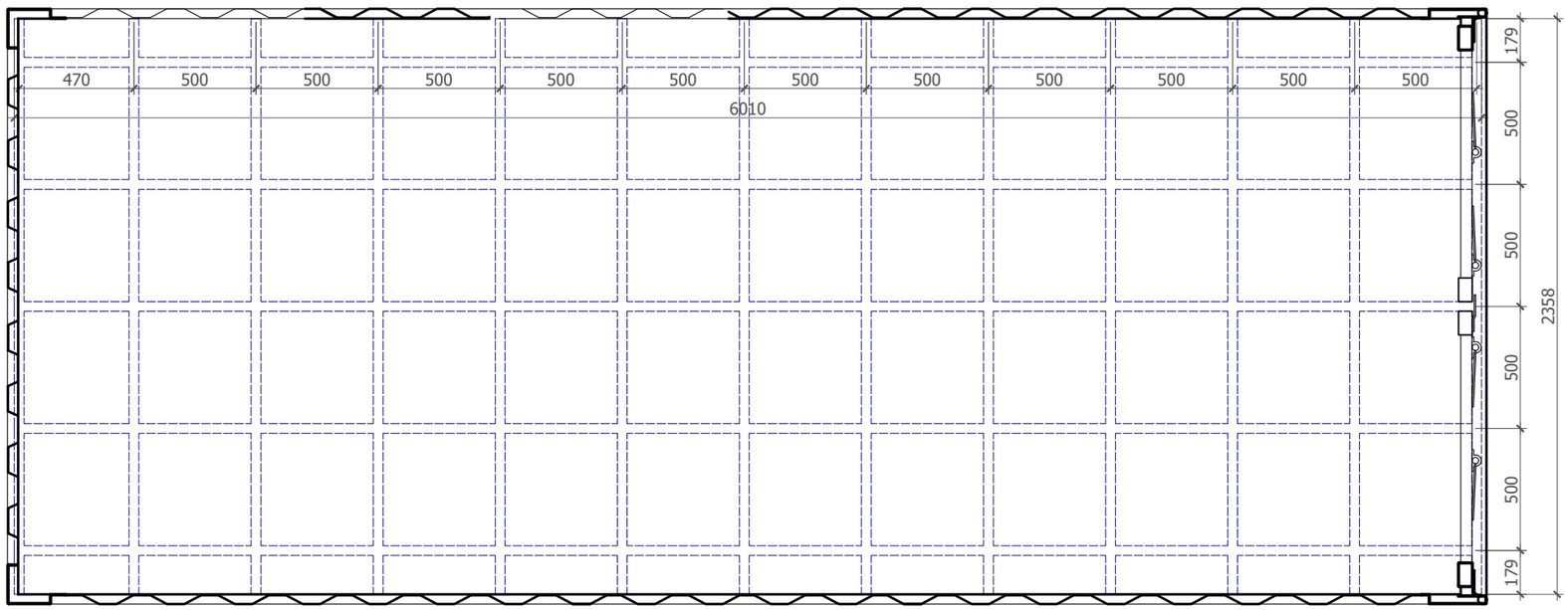

Նախագծող

sp2.am ///

Պատվիրատու

GIZ

Deutsche Gesellschaft für Internationale Zusammenarbeit (GIZ) GmbH

Նախագիծ

Աբովյանում քաղաքային այգու նախագիծ

Հասցե

Կոտայքի մարզ, Աբովյան քաղաք

Նախագիծ համար /

2516_03

Փուլ / ԱԾ

Անվանում /

Ժամանակավոր կառույցի մասնագրերի հատակագիծ, Մոդուլ 2

Մասշտաբ / Մ 1:25

Թերթ / Ճ - 103

Ամսաթիվ / 05.11.2025

ՆԳՃ՝

Ս. Պետրոսյան

Ճարտարապետ՝

Ի. Մերդինյան

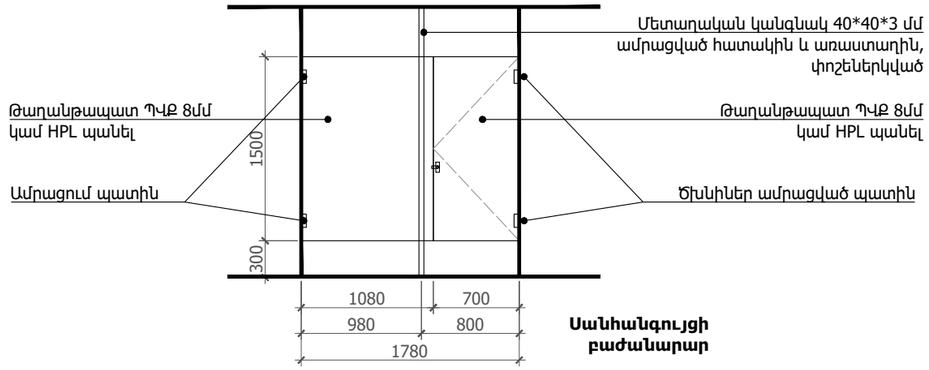

Սանհանգույցի բաժանարար

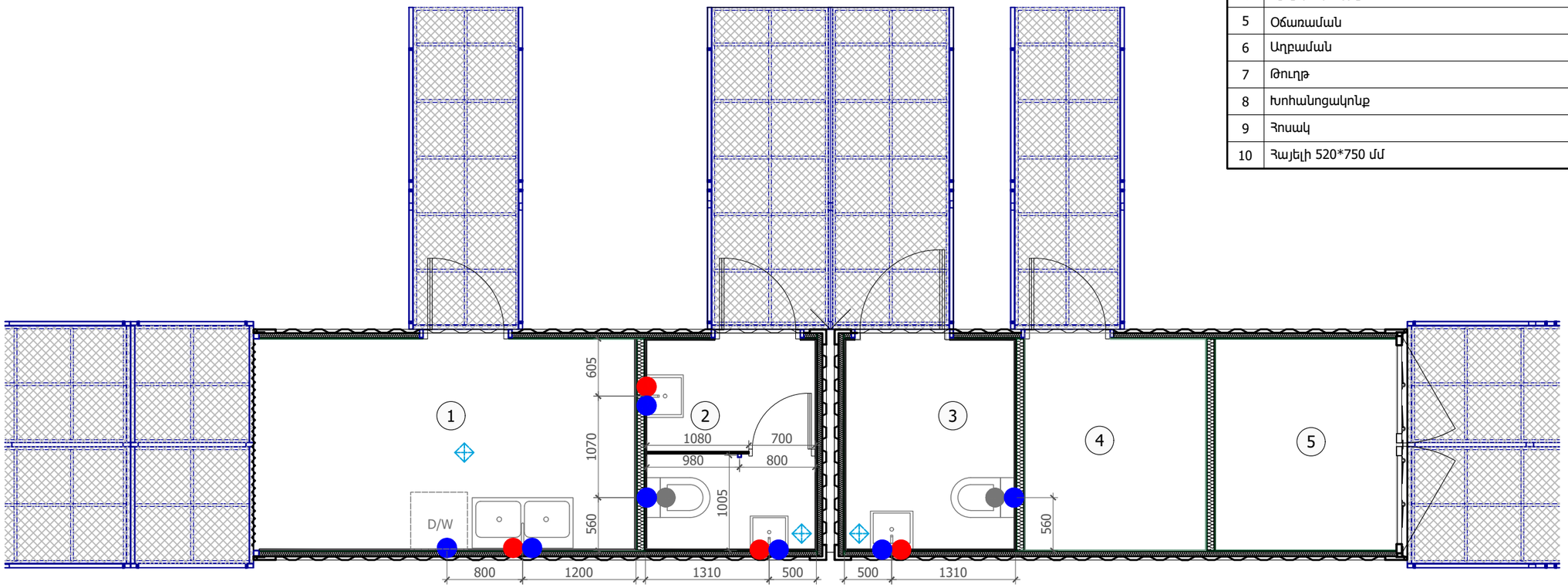

Սանհանգույցի բաժանարար

Հ/Հ	Անվանում	Քանակ	Միավոր
1	Թաղանթապատ ՊՎՔ 8մմ կամ HPL պանել	2.7	քմ
2	Ամրացում պատին	2	հատ
3	Ծխնի	2	հատ
4	Մետաղական կանգնակ 40*40*3 մմ ամրացված հատակին և առաստաղին, փոշեներկված	2	գծմ

ԱՆՎԱՆԱՑԱՆԿ

Հ/Հ	Անվանում	Քանակ	Միավոր
1	Խոհանոց	9.0	քմ
2	Սանհանգույց	4.0	քմ
3	Սանհանգույց սակավաշարժ խմբերի համար	4.0	քմ
4	Այգեգործի սենյակ	4.2	քմ
5	Պահեստ	4.2	քմ

Սանիտարական սարքավորումներ

Հ/Հ	Անվանում	Քանակ	Միավոր
1	Մեծ լվացարան ծորակ խառնիչով	2	հատ
2	Փոքր լվացարան ծորակ խառնիչով	1	հատ
3	Զուգարանակոնք	2	հատ
4	Էլ. չորացուցիչ	3	հատ
5	Օճառաման	3	հատ
6	Աղբաման	3	հատ
7	Թուղթ	2	հատ
8	Խոհանոցակոնք	1	հատ
9	Հոսակ	3	հատ
10	Հայելի 520*750 մմ	3	հատ

ՊԱՅՄԱՆԱԿԱՆ ՆՇԱՆՆԵՐ

- Կոյուղի
- Տաք ջուր
- Սառ ջուր
- Հոսակ

Նախագծող
sp2.am ///

Պատվիրատու
GIZ
Deutsche Gesellschaft für Internationale Zusammenarbeit (GIZ) GmbH

Նախագիծ
Աբովյանում քաղաքային այգու նախագիծ

Հասցե
Կոտայքի մարզ, Աբովյան քաղաք

Նախագիծ համար /
2516_03

Փուլ / ԱԾ

Անվանում /
Ժամանակավոր կառույցի թաց կետերի հատակագիծ

Մասշտաբ / Մ 1:50
Թերթ / Ճ - 104
Ամսաթիվ / 05.11.2025

ՆԳՃ՝
Ս. Պետրոսյան

Ճարտարապետ՝
Ի. Մերդինյան

ԱՆՎԱՆԱՑԱՆԿ

Հ/Հ	Անվանում	Քանակ	Միավոր
1	Խոհանոց	9.0	քմ
2	Սանհանգույց	4.0	քմ
3	Սանհանգույց	4.0	քմ
4	Այգեգործի սենյակ	4.2	քմ
5	Պահեստ	4.2	քմ

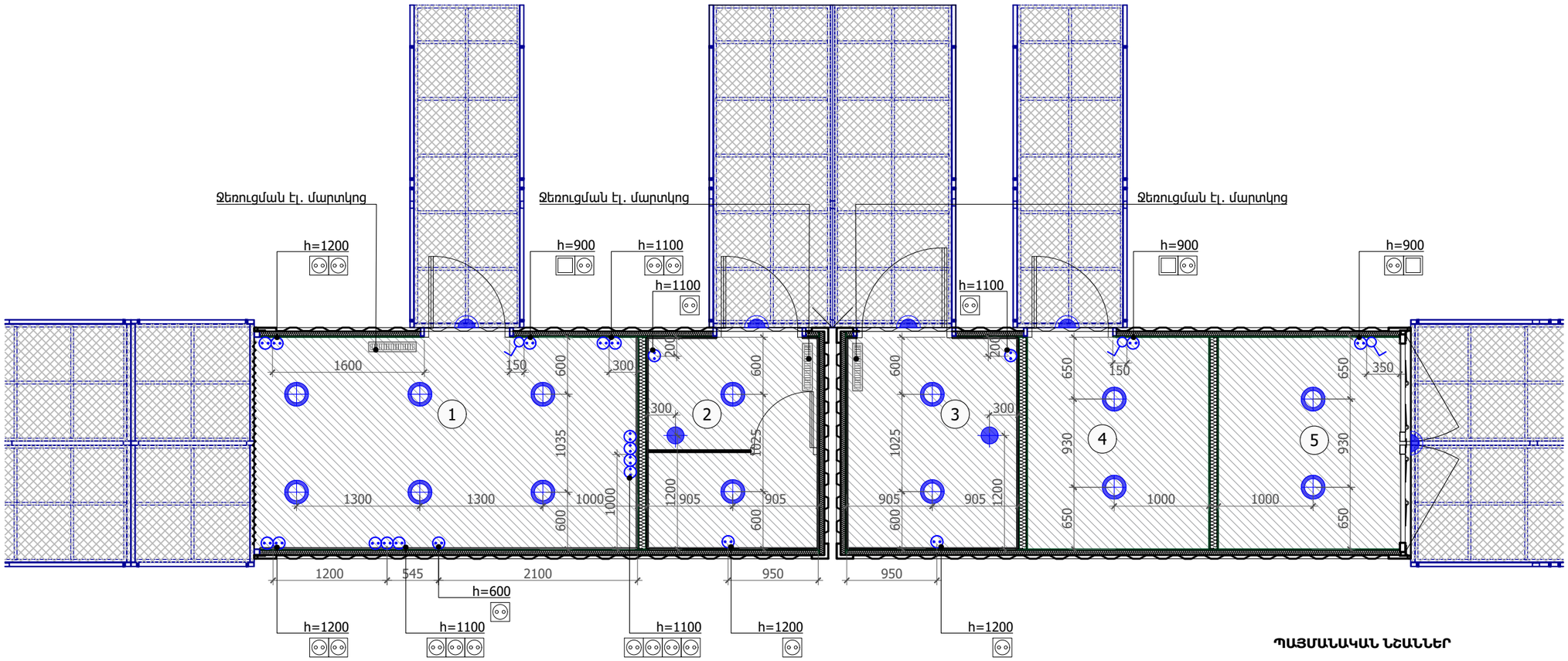

ՊԱՅՄԱՆԱԿԱՆ ՆՇԱՆՆԵՐ

- Միստեղնանի անջատիչ՝ 3 հատ
- Վարդակ՝ 21 հատ
- Կետային արտաքին LED լուսատու՝ 14 հատ
- Պատից արտաքին լուսատու՝ 5 հատ
- Շարժման տվիչ՝ 2 հատ
- Գիպսոստվարաթուղթից առաստաղ՝ 26.0 քմ

Նախագծող
sp2.am ///

Պատվիրատու
GIZ
Deutsche Gesellschaft für Internationale Zusammenarbeit (GIZ) GmbH

Նախագիծ
Աբովյանում քաղաքային այգու նախագիծ

Հասցե
Կոտայքի մարզ, Աբովյան քաղաք

Նախագիծ համար /
2516_03

Փուլ / ԱՇ

Անվանում /
ժամանակավոր կառույցի առաստաղի և էլ. սարքավորումների հատակագիծ

Մասշտաբ / Մ 1:50

Թերթ / Ճ - 105

Ամսաթիվ / 05.11.2025

ՆԳՃ՝
Ս. Պետրոսյան

Ճարտարապետ
Ի. Մերդինյան

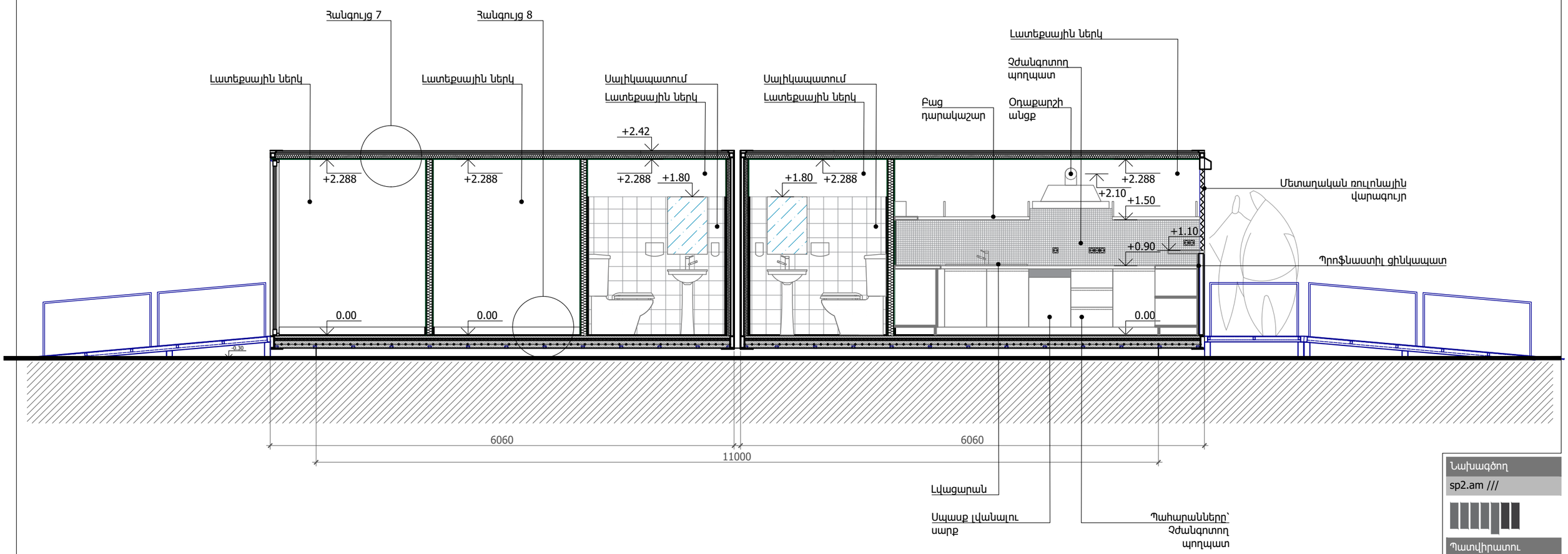

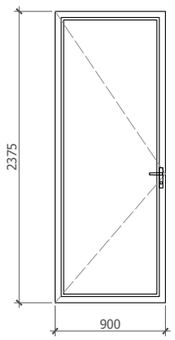

Դ - 1՝ 3 հատ

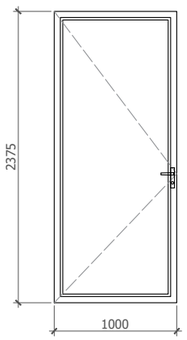

Դ - 1*՝ 1 հատ

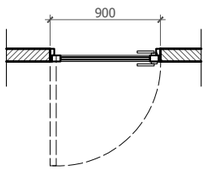

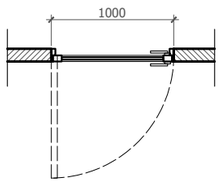

ԴՌՆԵՐԻ ՄԱՍՆԱԳԻՐ

Հ/Հ	Անվանում	Քանակ	Չափեր	Ընդհանուր մակերես	Բացվող
Դ - 1	Դուռ մուտքի՝ Ալյումինե փոշեներկված ջերմակամրջակով շրջանակով, անթափանց (ձյունիկ) միջուկով, 4x4 ապակյա փաթեթով, բռնակով և փականով, առանց շեմ: Ալյումինե շրջանակի գույնը՝ RAL Classic 2009	3	900 x 2375	6.5 քմ	6.5 քմ
Դ - 1*	Դուռ մուտքի՝ Ալյումինե փոշեներկված ջերմակամրջակով շրջանակով, անթափանց (ձյունիկ) միջուկով, 4x4 ապակյա փաթեթով, բռնակով և փականով, առանց շեմ: Ալյումինե շրջանակի գույնը՝ RAL Classic 2009	1	1000 x 2375	2.4	2.4

Նախագծող
sp2.am ///

Պատվիրատու
GIZ
Deutsche Gesellschaft für Internationale Zusammenarbeit (GIZ) GmbH

Նախագիծ
Աբովյանում քաղաքային այգու նախագիծ

Հասցե
Կոտայքի մարզ, Աբովյան քաղաք

Նախագիծ համար /
2516_03

Փուլ / ԱԾ

Անվանում /
ժամանակավոր կառույցի կտրվածք

Մասշտաբ / Մ 1:50
Թերթ / Ճ - 106
Ամսաթիվ / 05.11.2025

ՆԳՃ՝
Ս. Պետրոսյան

Ճարտարապետ՝
Ի. Մերդինյան

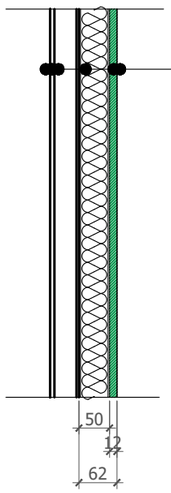

Լատեքսային ներկ	
Ծեփամածկում	
Խոնավակայուն գիպսոստվարաթուղթ	12 մմ
Պենոպլեքս	50 մմ
Կոնտեյներ	

Հանգույց 1

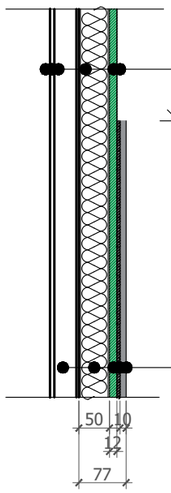

Լատեքսային ներկ	
Ծեփամածկում	
Խոնավակայուն գիպսոստվարաթուղթ	12 մմ
Պենոպլեքս	50 մմ
Կոնտեյներ	

Կերամիկական սալիկ 150*150 մմ	10 մմ
Սոսինձ	5 մմ
Խոնավակայուն գիպսոստվարաթուղթ	12 մմ
Պենոպլեքս	50 մմ
Կոնտեյներ	

Հանգույց 2

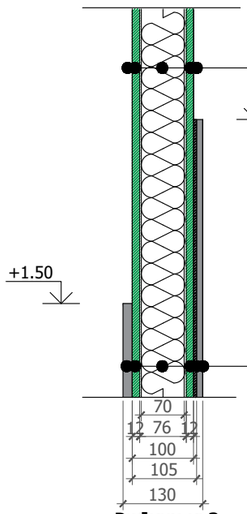

Լատեքսային ներկ	
Ծեփամածկում	
Խոնավակայուն գիպսոստվարաթուղթ	12 մմ
Հանքաբամբակ	70 մմ
Խոնավակայուն գիպսոստվարաթուղթ	12 մմ
Ծեփամածկում	
Լատեքսային ներկ	

Կերամիկական սալիկ 150*150 մմ	10 մմ
Սոսինձ	5 մմ
Խոնավակայուն գիպսոստվարաթուղթ	12 մմ
Հանքաբամբակ	70 մմ
Խոնավակայուն գիպսոստվարաթուղթ	12 մմ
Չծանգոտող պողպատ	

Հանգույց 3

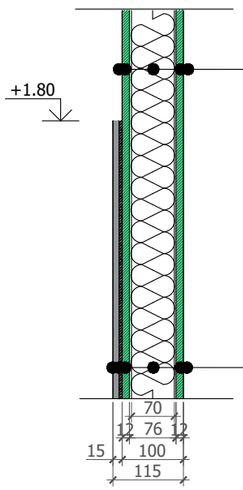

Լատեքսային ներկ	
Ծեփամածկում	
Խոնավակայուն գիպսոստվարաթուղթ	12 մմ
Հանքաբամբակ	70 մմ
Խոնավակայուն գիպսոստվարաթուղթ	12 մմ
Ծեփամածկում	
Լատեքսային ներկ	

Լատեքսային ներկ	
Ծեփամածկում	
Խոնավակայուն գիպսոստվարաթուղթ	12 մմ
Հանքաբամբակ	70 մմ
Խոնավակայուն գիպսոստվարաթուղթ	12 մմ
Սոսինձ	5 մմ
Կերամիկական սալիկ 150*150 մմ	10 մմ

Հանգույց 4

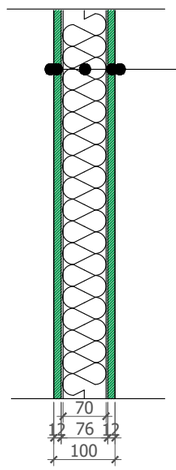

Լատեքսային ներկ	
Ծեփամածկում	
Խոնավակայուն գիպսոստվարաթուղթ	12 մմ
Հանքաբամբակ	70 մմ
Խոնավակայուն գիպսոստվարաթուղթ	12 մմ
Ծեփամածկում	
Լատեքսային ներկ	

Հանգույց 5

Պատ

Հ/Հ	Անվանում	Քանակ	Միավոր
1	Խոնավակայուն գիպսոստվարաթուղթ 12 մմ	79.9	քմ
2	Պենոպլեքս 50 մմ	61.2	քմ
3	Հանքաբամբակ 70 մմ	11.0	քմ
4	Ծեփամածկում	79.9	քմ
5	Լատեքսային ներկ	50.9	քմ
6	Կերամիկական սալիկ սպիտակ (150*150 մմ)	29.6	քմ
7	Մետաղ. խողովակ 90*40*4 մմ	19.2	գծմ
8	Մետաղ. խողովակ 60*60*4 մմ	4.8	գծմ

Ծանոթություն.
Լատեքսային ներկի գույնը և կերամիկական սալիկները համաձայնեցնել նախագծողի հետ:

Նախագծող
sp2.am ///

Պատվիրատու
GIZ
Deutsche Gesellschaft für Internationale Zusammenarbeit (GIZ) GmbH

Նախագիծ
Աբովյանում քաղաքային այգու նախագիծ

Հասցե
Կոտայքի մարզ, Աբովյան քաղաք

Նախագիծ համար /
2516_03

Փուլ / ԱԾ

Անվանում /
ժամանակավոր կառույցի մասնագիր 1/2

Մասշտաբ / Մ 1:10

Թերթ / Ճ - 107

Ամսաթիվ / 05.11.2025

ՆԳԾ՝
Ս. Պետրոսյան

Ճարտարապետ
Ի. Մերդինյան

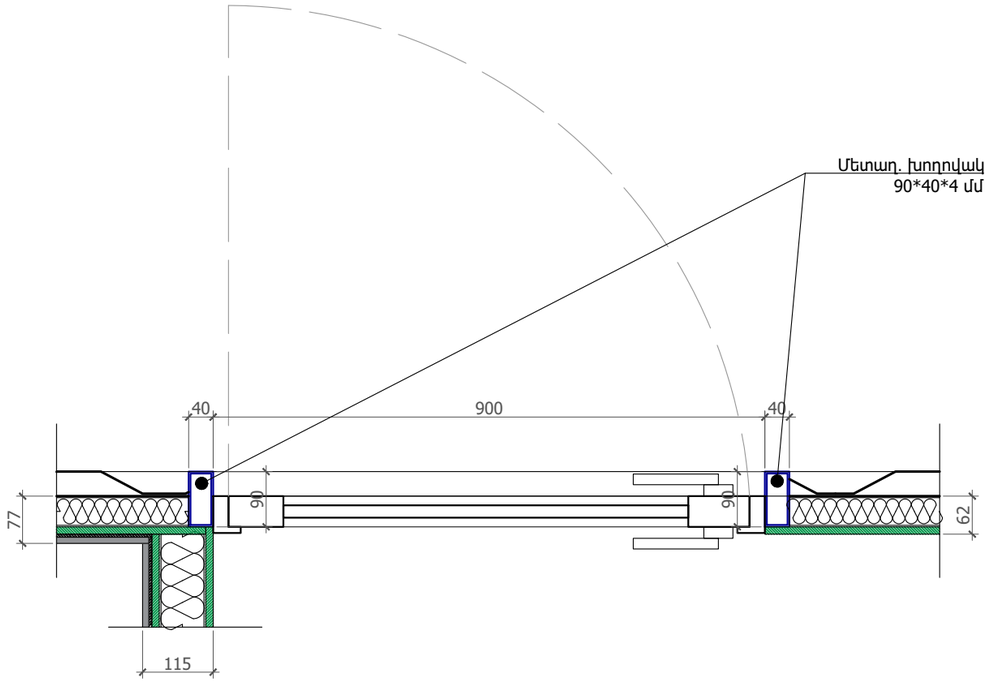

Հանգույց 6

Կոնտեյներ

Օդային շերտ	20 մմ
Պենոպլեքս	50 մմ
Խոնավակայուն գիպսոստվարաթուղթ	12 մմ
Ծեփամածկում	
Լատեքսային ներկ	

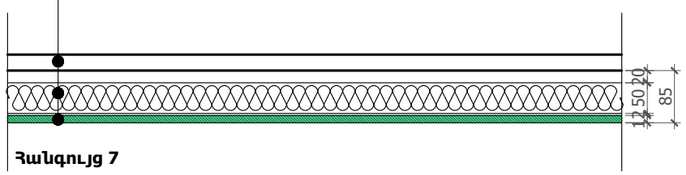

Հանգույց 7

Պրեսգրանիտ 600*600 մմ	10 մմ
Սոսինձ	5 մմ
Ց/Ա հարթեցնող շերտ	30 մմ
Պենոպլեքս	30 մմ
Բետոնի շերտ	100 մմ
(B15, ամրան Ø8 մմ A500C, քայլ 200)	
Մետաղ. խողովակ	40*30*3 մմ

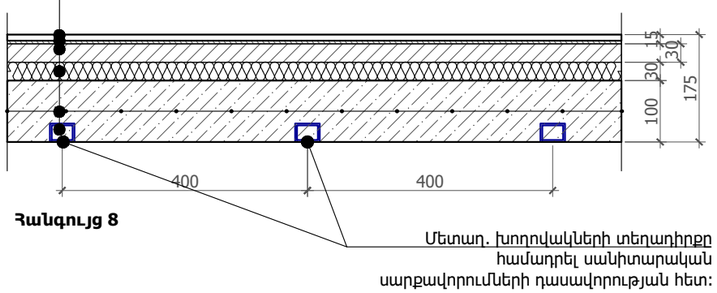

Հանգույց 8

Առաստաղ

Հ/Հ	Անվանում	Քանակ	Միավոր
1	Պենոպլեքս 50 մմ	28.0	քմ
2	Խոնավակայուն գիպսոստվարաթուղթ 12 մմ	28.0	քմ
3	Ծեփամածկում	28.0	քմ
4	Լատեքսային ներկ	28.0	քմ

Հատակ

Հ/Հ	Անվանում	Քանակ	Միավոր
1	Պրեսգրանիտ մոխրագույն (600*600 մմ)	28.0	քմ
2	Ց/Ա հարթեցնող շերտ 30 մմ	26.6	քմ
3	Պենոպլեքս 30 մմ	26.6	քմ
4	Բետոնի շերտ 100 մմ (B15, ամրան Ø8 մմ A500C, քայլ 200)	2.7	խմ
5	Մետաղ. խողովակ 40*30*3 մմ	134.4	գծմ

Ծանոթություն.
Պրեսգրանիտը համաձայնեցնել նախագծողի հետ:

Նախագծող
sp2.am ///

Պատվիրատու
GIZ
Deutsche Gesellschaft für Internationale Zusammenarbeit (GIZ) GmbH

Նախագիծ
Աբովյանում քաղաքային այգու նախագիծ

Հասցե
Կոտայքի մարզ, Աբովյան քաղաք

Նախագիծ համար /
2516_03

Փուլ / ԱԾ

Անվանում /

Մասշտաբ / Մ 1:10

Թերթ / Ճ - 108

Ամսաթիվ / 05.11.2025

ՆԳՃ՝
Ս. Պետրոսյան

Ճարտարապետ՝
Ի. Մերդինյան

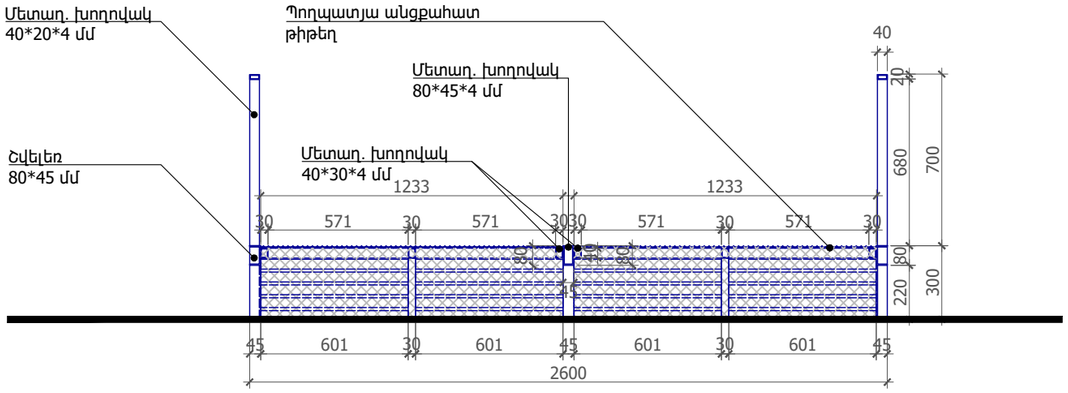

Ճակատ 1

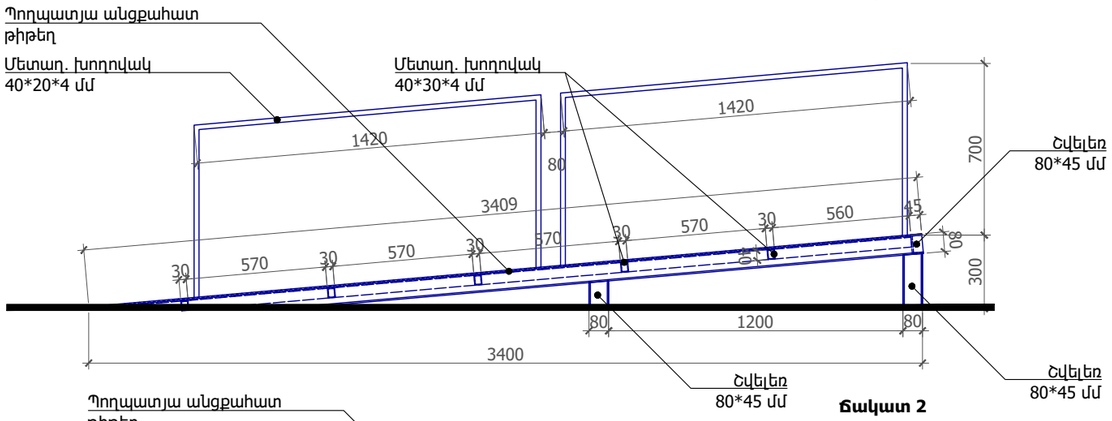

Ճակատ 2

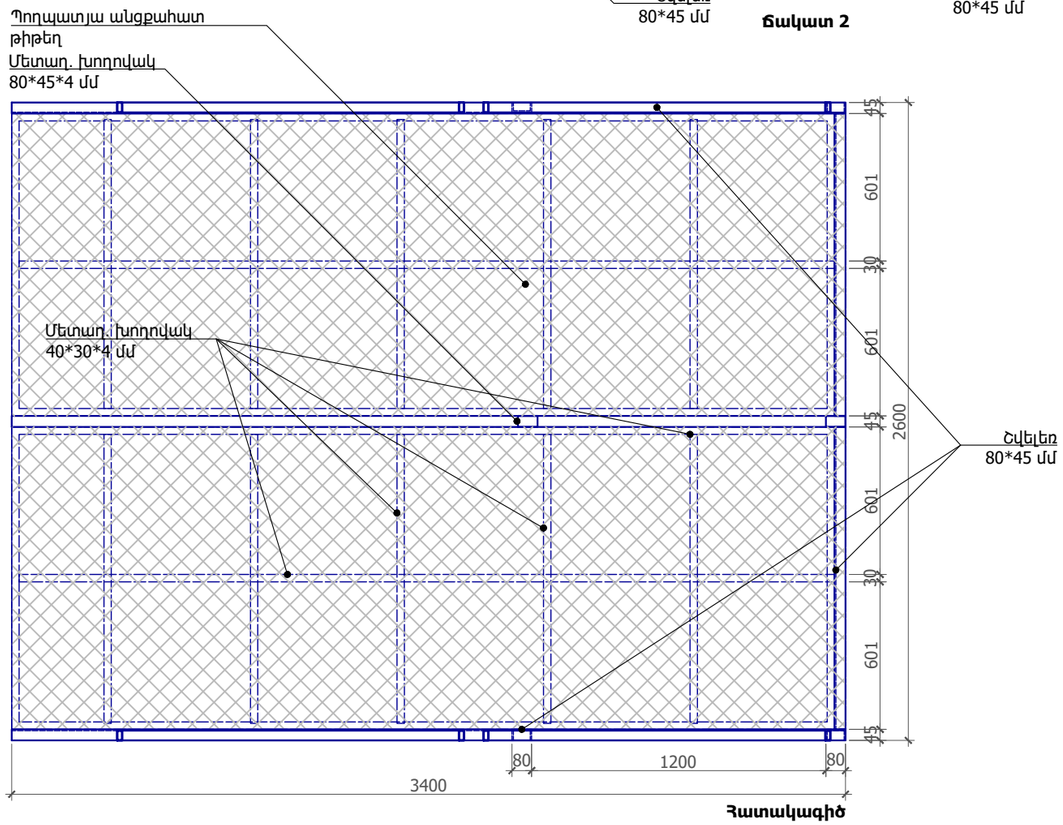

Հատակագիծ

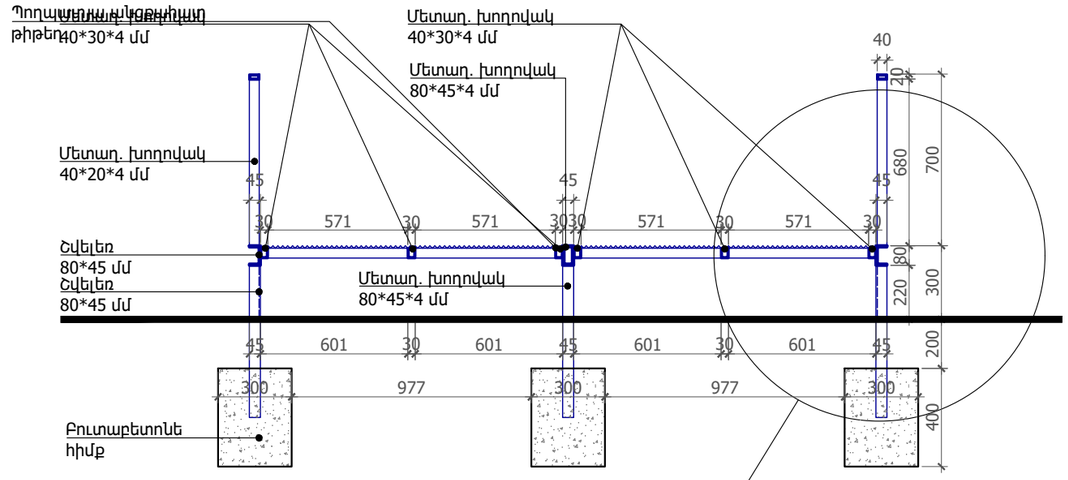

Կտրվածք

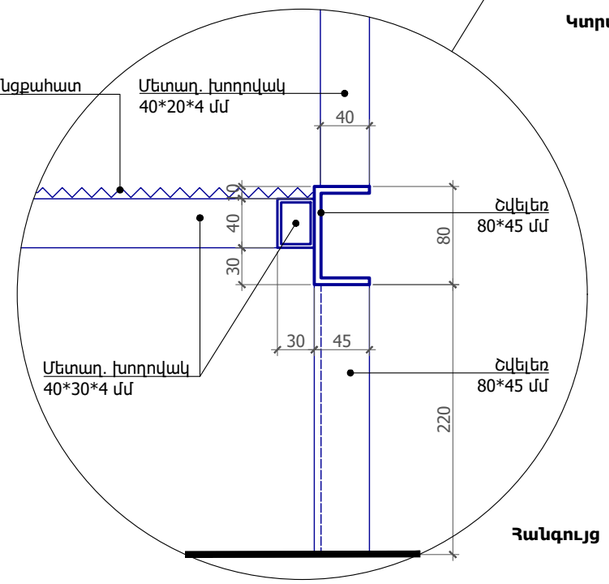

Հանգույց

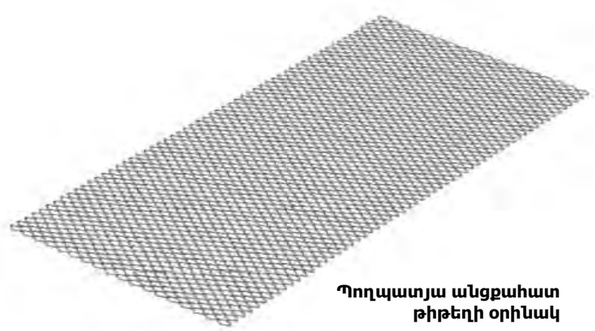

Պողպատյա անցքահատ թիթեղի օրինակ

Ծանոթություն՝
Բոլոր մետաղական էլեմենտները յուղաներկել RAL 2009

Նախագծող	sp2.am ///
Պատվիրատու	GIZ Deutsche Gesellschaft für Internationale Zusammenarbeit (GIZ) GmbH
Նախագիծ	Աբովյանում քաղաքային այգու նախագիծ
Հասցե	Կոտայքի մարզ, Աբովյան քաղաք
Նախագիծ համար /	2516_03
Փուլ /	ԱԾ
Անվանում /	Ժամանակավոր կառույցի թեքահարթ 1
Մասշտաբ /	Մ 1:25
Թերթ /	Ճ - 109
Ամսաթիվ /	05.11.2025
ՆԳՃ՝	Ս. Պետրոսյան
Ճարտարապետ՝	Ի. Մերդինյան

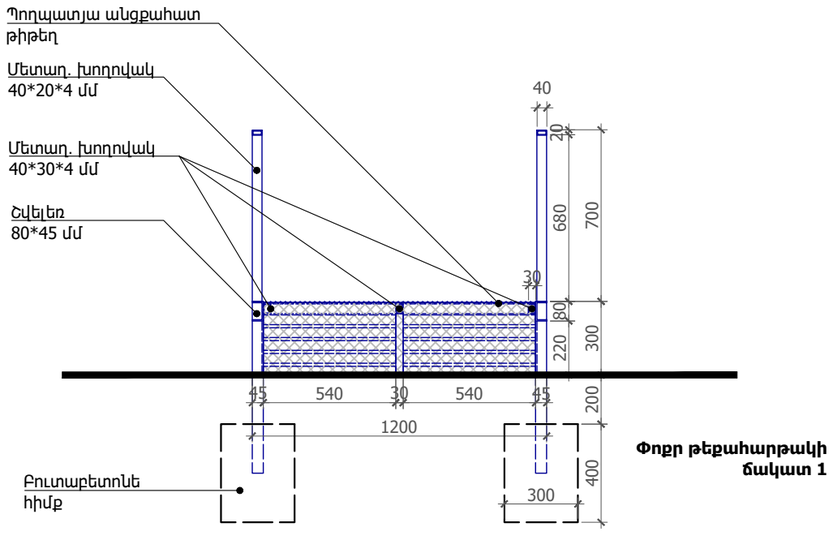

Փոքր թեքահարթակի ճակատ 1

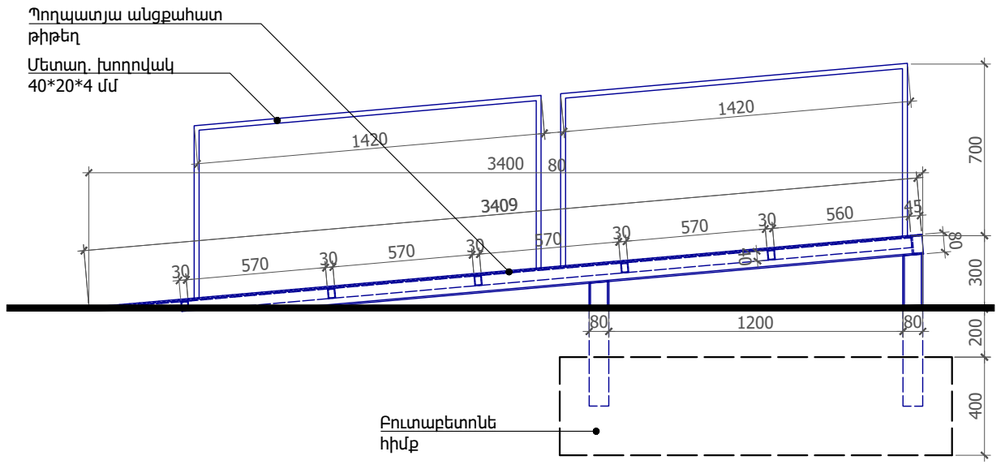

Փոքր թեքահարթակի ճակատ 2

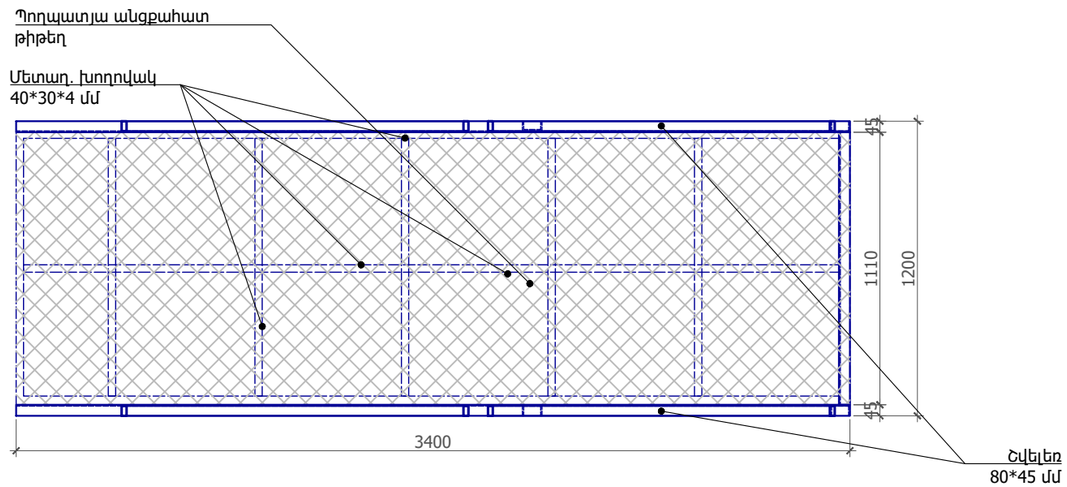

Փոքր թեքահարթակի հատակագիծ

Թեքահարթակ 1 / 3 հատ

Հ/Հ	Անվանում	Միավոր	Քանակ
1	Շվելեռ 80*45 մմ	գծմ	37.26
2	Մետաղ. խողովակ 80*45*4 մմ	գծմ	10.23
3	Մետաղ. խողովակ 40*30*4 մմ	գծմ	67.20
4	Մետաղ. խողովակ 40*20*4 մմ	գծմ	34.80
5	Պողպատյա անցքահատ թիթեղ 4 մմ	քմ	26.52
6	Բուտաբետոնե հիմք	խմ	0.6480

Թեքահարթակ 2 / 2 հատ

Հ/Հ	Անվանում	Միավոր	Քանակ
1	Շվելեռ 80*45 մմ	գծմ	20.0
2	Մետաղ. խողովակ 40*30*4 մմ	գծմ	21.2
3	Մետաղ. խողովակ 40*20*4 մմ	գծմ	23.2
4	Պողպատյա անցքահատ թիթեղ 4 մմ	քմ	8.2
5	Բուտաբետոնե հիմք	խմ	0.3

Ծանոթություն՝
Բոլոր մետաղական էլեմենտները յուղաներկել RAL 2009

Նախագծող
sp2.am ///

Պատվիրատու
GIZ
Deutsche Gesellschaft für Internationale Zusammenarbeit (GIZ) GmbH

Նախագիծ
Աբովյանում քաղաքային այգու նախագիծ

Հասցե
Կոտայքի մարզ, Աբովյան քաղաք

Նախագիծ համար /
2516_03

Փուլ / ԱԾ

Անվանում /
ժամանակավոր կառույցի թեքահարթ 2

Մասշտաբ / Մ 1:25
Թերթ / ճ - 110
Ամսաթիվ / 05.11.2025

ՆԳԾ՝
Ս. Պետրոսյան

Ճարտարապետ՝
Ի. Մերդինյան

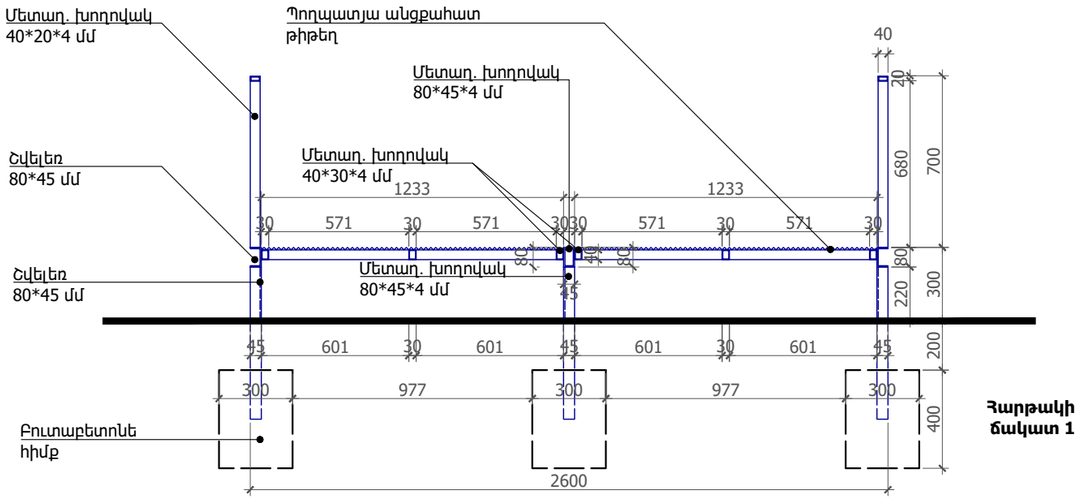

Հարթակի ճակատ 1

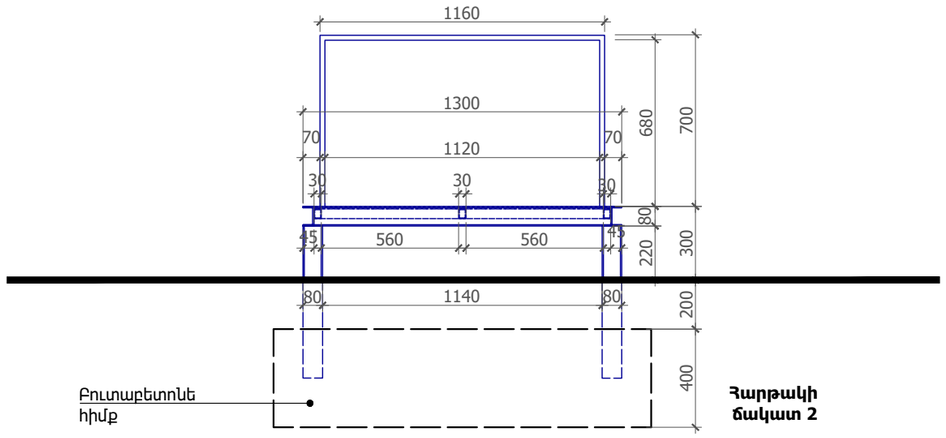

Հարթակի ճակատ 2

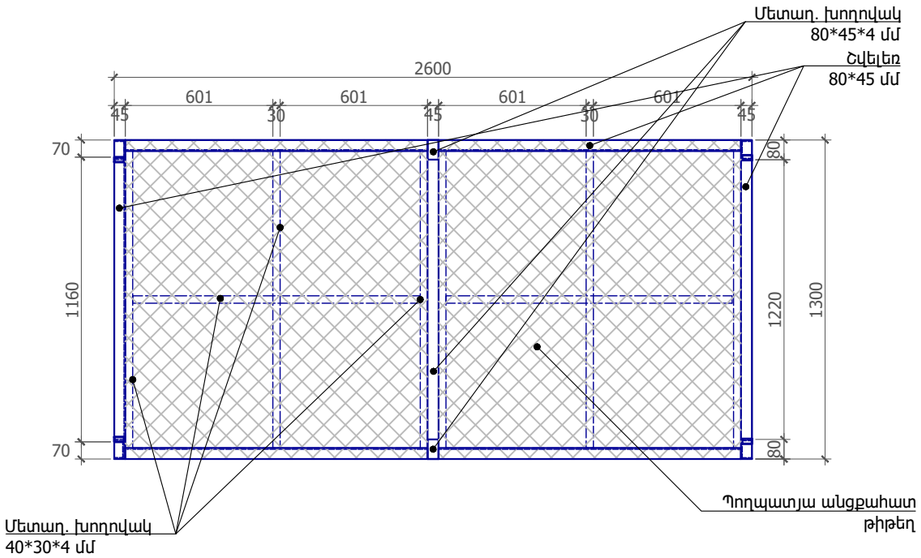

Հարթակի հատակագիծ

Հարթակ

Հ/Հ	Անվանում	Միավոր	Քանակ
1	Շվելեռ 80*45 մմ	գծմ	10.20
2	Մետաղ. խողովակ 80*45*4 մմ	գծմ	2.50
3	Մետաղ. խողովակ 40*30*4 մմ	գծմ	4.80
4	Մետաղ. խողովակ 40*20*4 մմ	գծմ	5.20
5	Պողպատյա անցքահատ թիթեղ 4 մմ	քմ	3.40
6	Բուտաբետոնե հիմք	խմ	0.5760

Ծանոթություն՝
Բոլոր մետաղական էլեմենտները յուղաներկել RAL 2009

Նախագծող
sp2.am ///

Պատվիրատու
GIZ
Deutsche Gesellschaft für Internationale Zusammenarbeit (GIZ) GmbH

Նախագիծ
Աբովյանում քաղաքային այգու նախագիծ

Հասցե
Կոտայքի մարզ, Աբովյան քաղաք

Նախագիծ համար /
2516_03

Փուլ / ԱՇ

Անվանում /
ժամանակավոր կառույցի հարթակ

Մասշտաբ / Մ 1:25

Թերթ / Ճ - 111

Ամսաթիվ / 05.11.2025

ՆԳՃ՝
Ս. Պետրոսյան

Ճարտարապետ՝
Ի. Մերդինյան

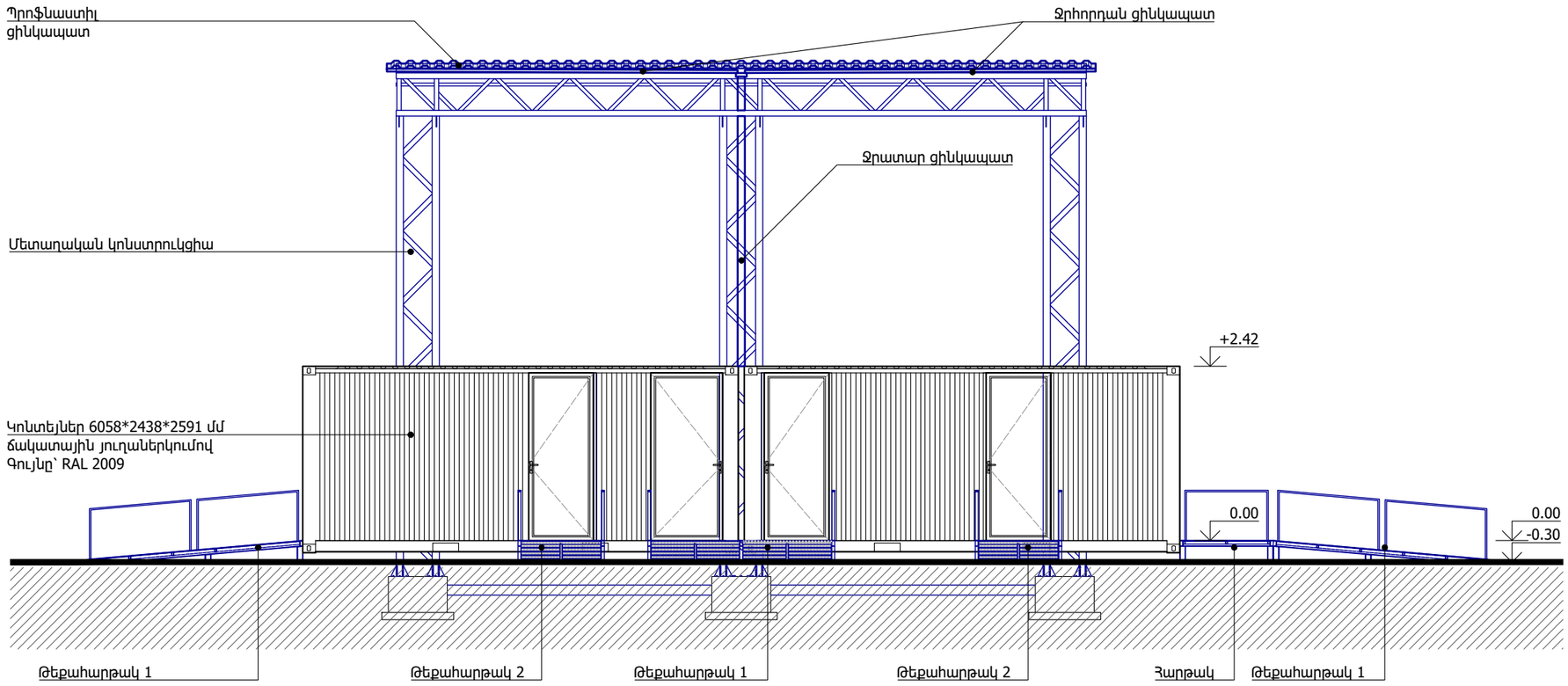

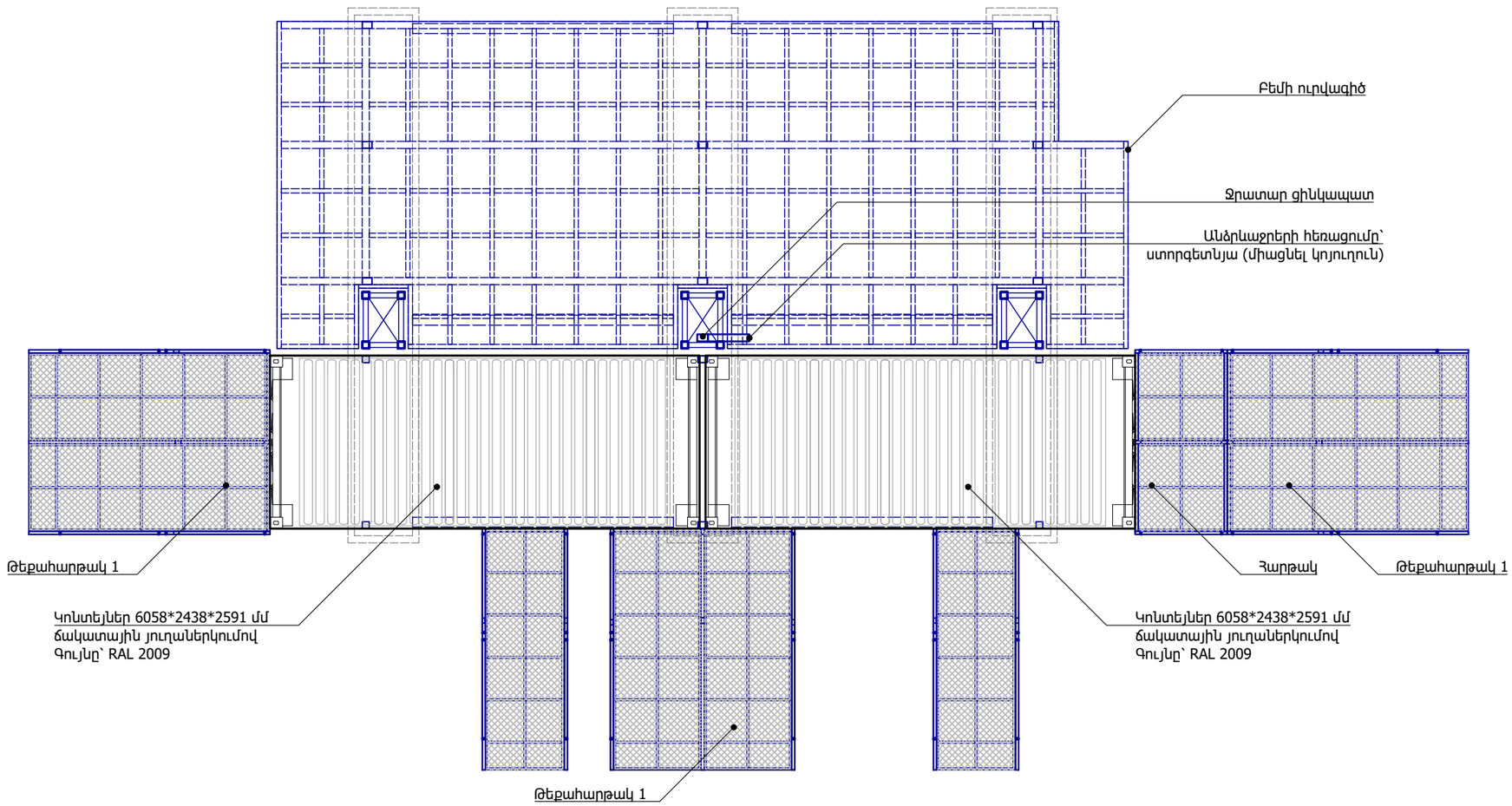

Նախագծող
sp2.am ///

Պատվիրատու
GIZ
Deutsche Gesellschaft für Internationale Zusammenarbeit (GIZ) GmbH

Նախագիծ
Աբովյանում քաղաքային այգու նախագիծ

Հասցե
Կոտայքի մարզ, Աբովյան քաղաք

Նախագիծ համար /
2516_03

Փուլ / ԱԾ

Անվանում /
Ժամանակավոր կառույցի ճակատ և հատակագիծ

Մասշտաբ / Մ 1:75
Թերթ / Ճ - 201
Ամսաթիվ / 05.11.2025

ՆԳՃ՝
Ս. Պետրոսյան

Ճարտարապետ՝
Ի. Մերդինյան

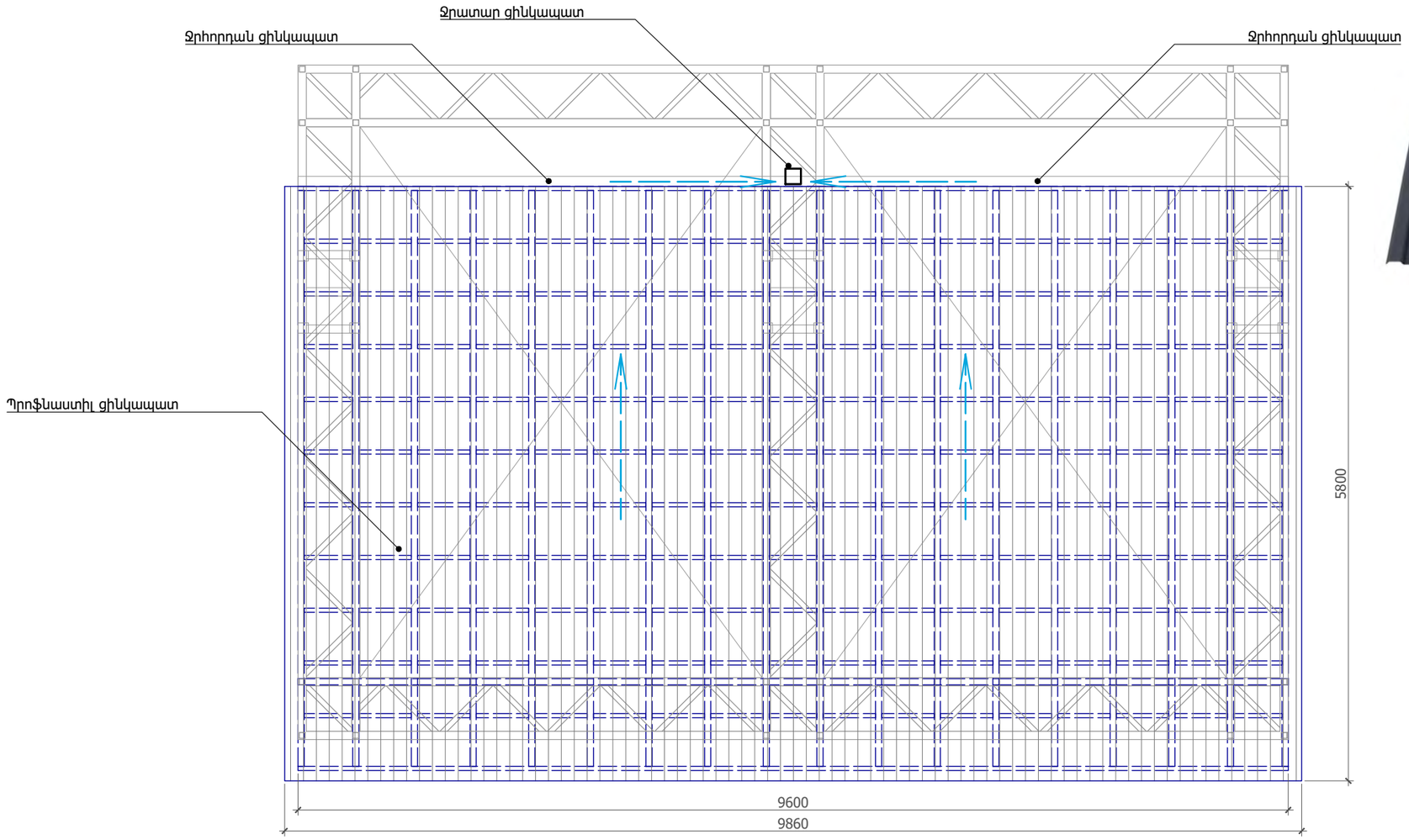

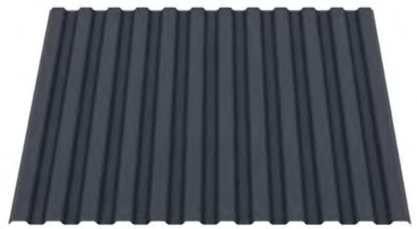

Պրոֆնաստիլի օրինակ 0,5 մմ

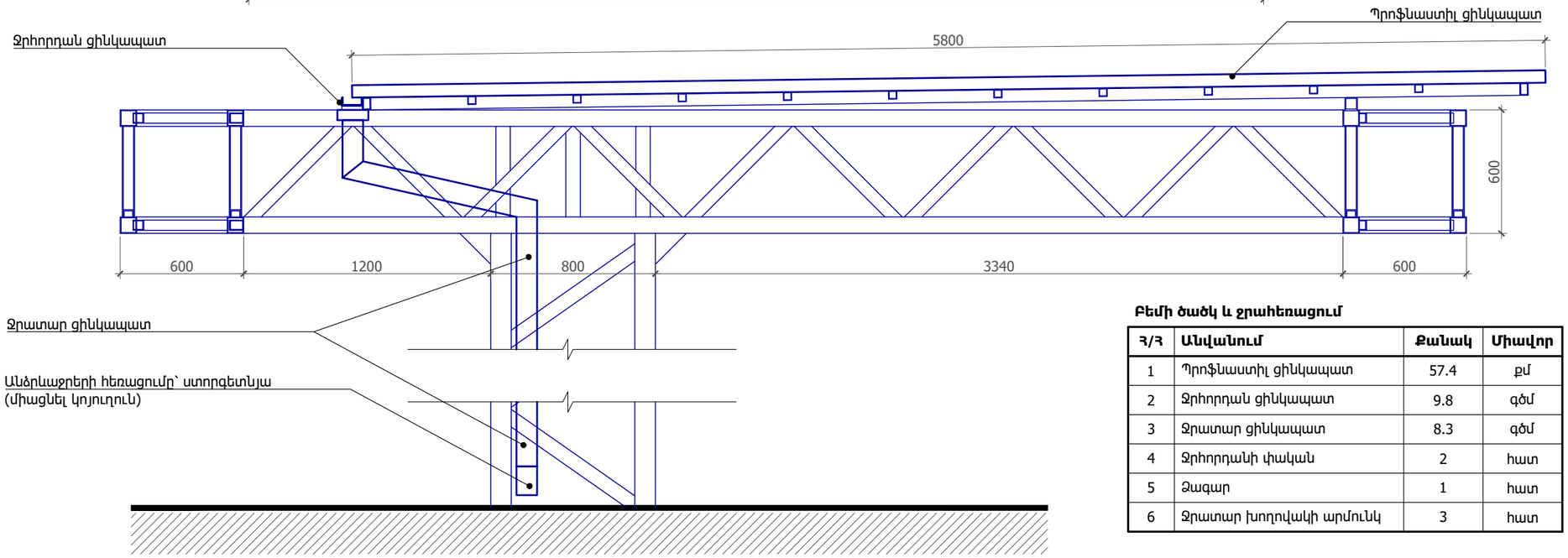

Բեմի ծածկ և ջրահեռացում

Հ/Հ	Անվանում	Քանակ	Միավոր
1	Պրոֆնաստիլ ցինկապատ	57.4	քմ
2	Ջրհորդան ցինկապատ	9.8	գծմ
3	Ջրատար ցինկապատ	8.3	գծմ
4	Ջրհորդանի փական	2	հատ
5	Ձագար	1	հատ
6	Ջրատար խողովակի արմունկ	3	հատ

Ծանոթություն՝
Բեմի ծածկի բոլոր մետաղական էլեմենտները յուղաներկել RAL 7037

Նախագծող
sp2.am ///

Պատվիրատու
GIZ
Deutsche Gesellschaft für Internationale Zusammenarbeit (GIZ) GmbH

Նախագիծ
Աբովյանում քաղաքային այգու նախագիծ

Հասցե
Կոտայքի մարզ, Աբովյան քաղաք

Նախագիծ համար /
2516_03

Փուլ / ԱԾ

Անվանում /
Բեմի ծածկի մանրամասներ

Մասշտաբ / Մ 1:50
Թերթ / Ճ - 202
Ամսաթիվ / 05.11.2025

ՆԳԾ՝
Ս. Պետրոսյան

Ճարտարապետ՝
Ի. Մերդինյան

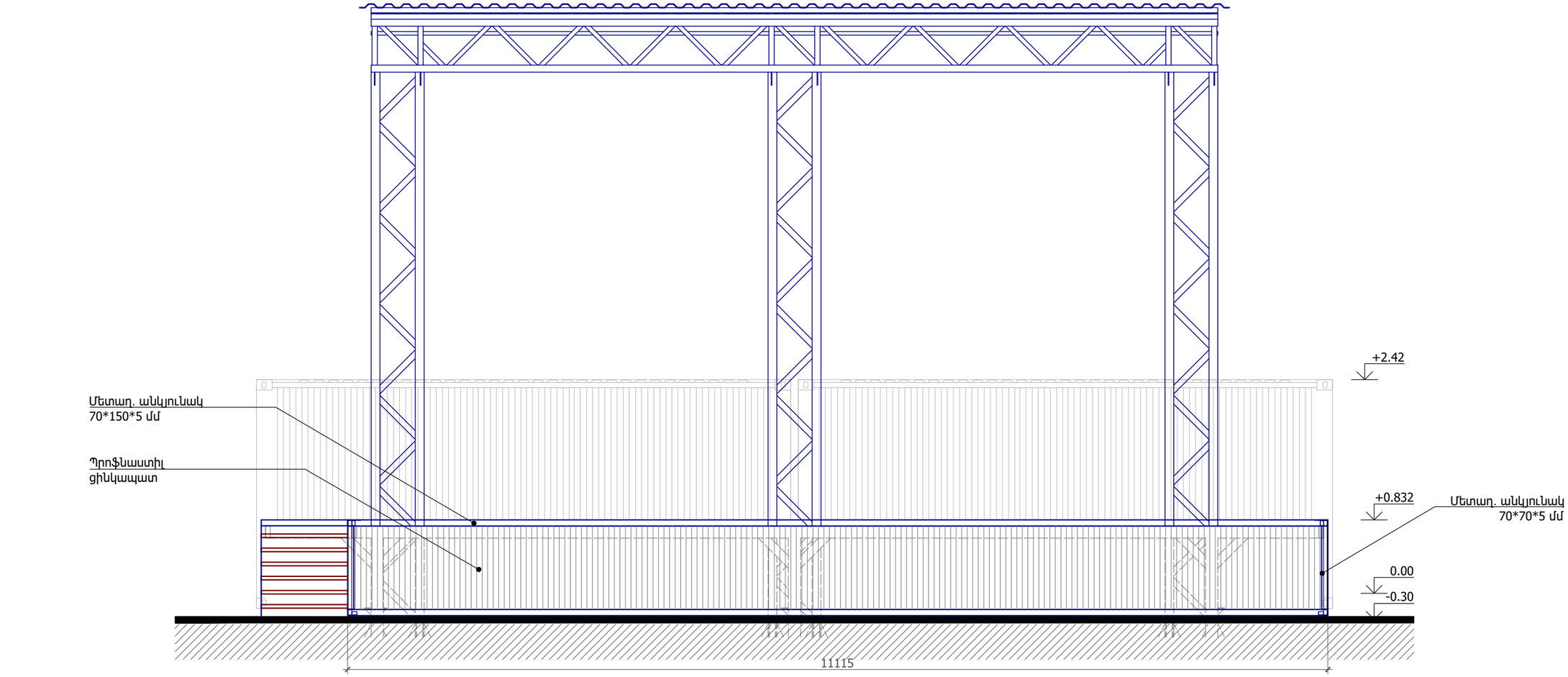

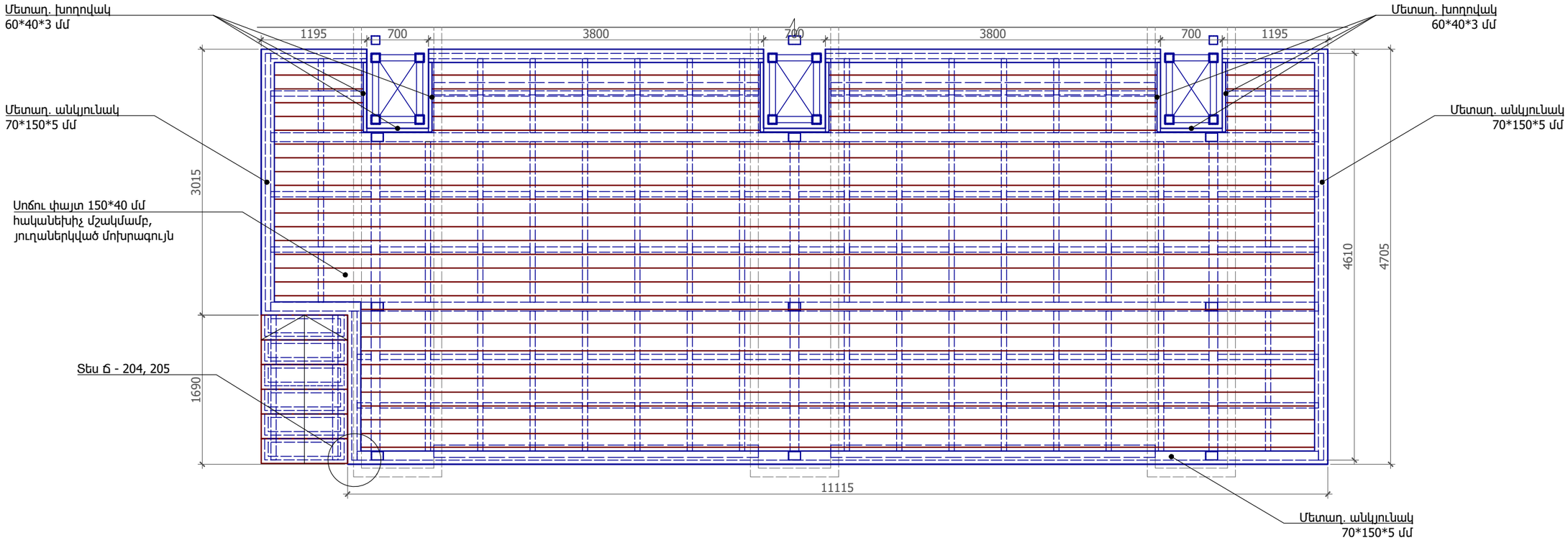

Նախագծող
sp2.am ///

Պատվիրատու
GIZ
Deutsche Gesellschaft für Internationale Zusammenarbeit (GIZ) GmbH

Նախագիծ
Աբովյանում քաղաքային այգու նախագիծ

Հասցե
Կոտայքի մարզ, Աբովյան քաղաք

Նախագիծ համար /
2516_03

Փուլ / ԱԾ

Անվանում /
Բեմի մանրամասներ

Մասշտաբ / Մ 1:50

Թերթ / ճ - 203

Ամսաթիվ / 05.11.2025

ՆԳՃ՝
Ս. Պետրոսյան

Ճարտարապետ՝
Ի. Մերդինյան

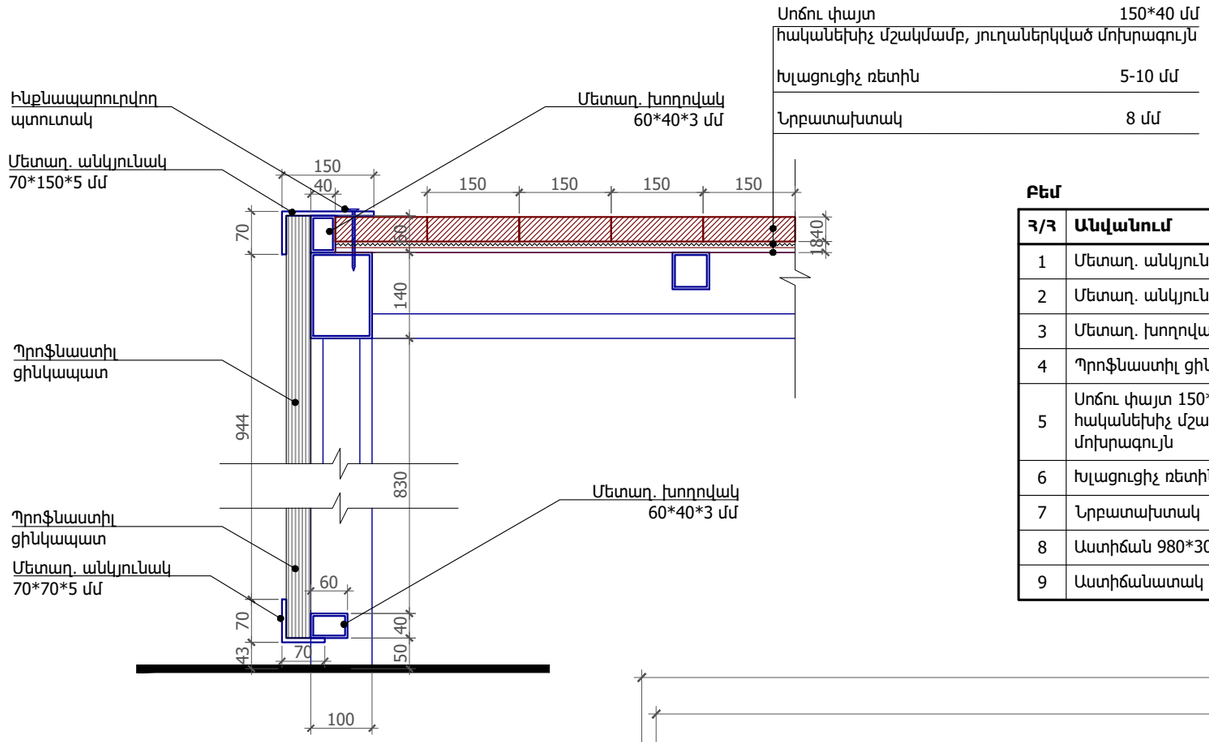

Բեմ

Հ/Հ	Անվանում	Քանակ	Միավոր
1	Մետաղ. անկյունակ 70*150*5 մմ	32.0	գծմ
2	Մետաղ. անկյունակ 70*70*5 մմ	32.0	գծմ
3	Մետաղ. խողովակ 60*40*3 մմ	39.0	գծմ
4	Պրոֆնաստիլ ցինկապատ	35.2	քմ
5	Սոճու փայտ 150*40 մմ հականեխիչ մշակմամբ, յուղաներկված մոխրագույն	52.0	քմ
6	Խլացուցիչ ռետին 5-10 մմ	52.0	քմ
7	Նրբատախտակ 8 մմ	52.0	քմ
8	Աստիճան 980*300*40 մմ	6	հատ
9	Աստիճանատակ 980*160*30 մմ	5	հատ

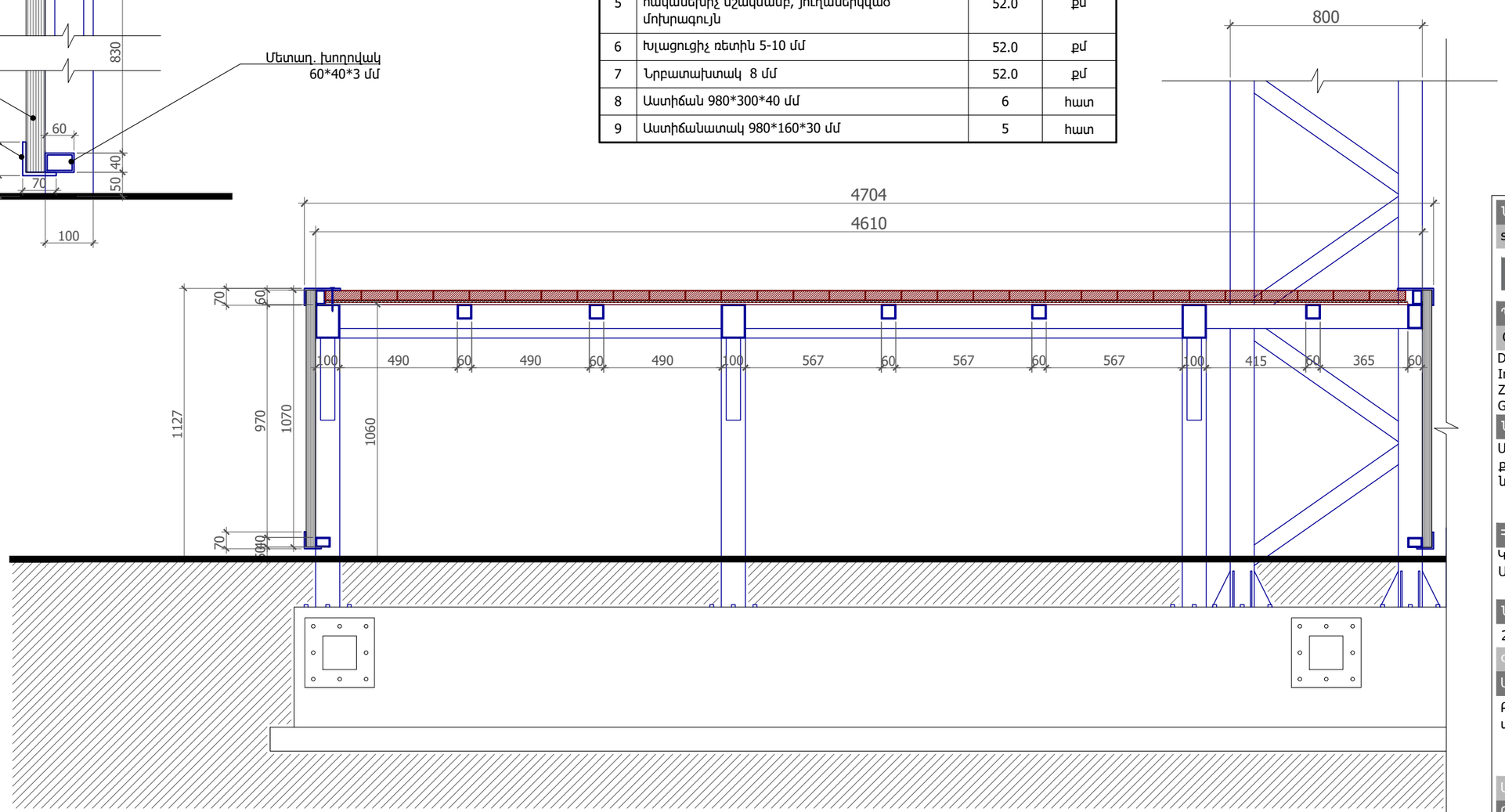

Կտրվածք

Ծանոթություն՝
Բեմի բոլոր մետաղական էլեմենտները յուղաներկել RAL 7037

Նախագծող
sp2.am ///

Պատվիրատու
GIZ
Deutsche Gesellschaft für Internationale Zusammenarbeit (GIZ) GmbH

Նախագիծ
Աբովյանում քաղաքային այգու նախագիծ

Հասցե
Կոտայքի մարզ, Աբովյան քաղաք

Նախագիծ համար /
2516_03

Փուլ / ԱՇ

Անվանում /
Բեմի կտրվածքի մանրամասներ

Մասշտաբ / Մ 1:20
Թերթ / Ճ - 204
Ամսաթիվ / 05.11.2025

ՆԳՃ՝
Ս. Պետրոսյան

Ճարտարապետ՝
Ի. Մերդինյան

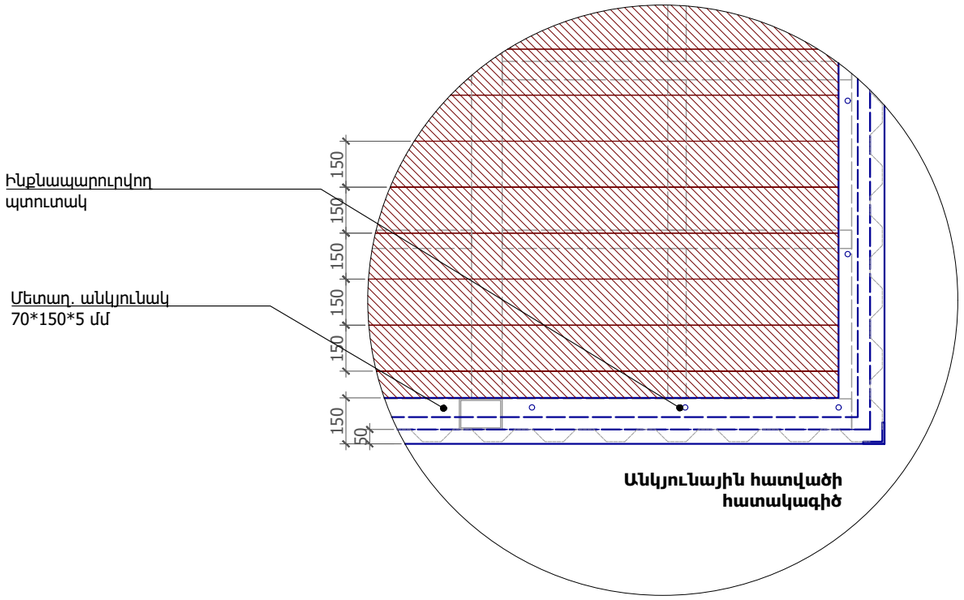

Անկյունային հատվածի հատակագիծ

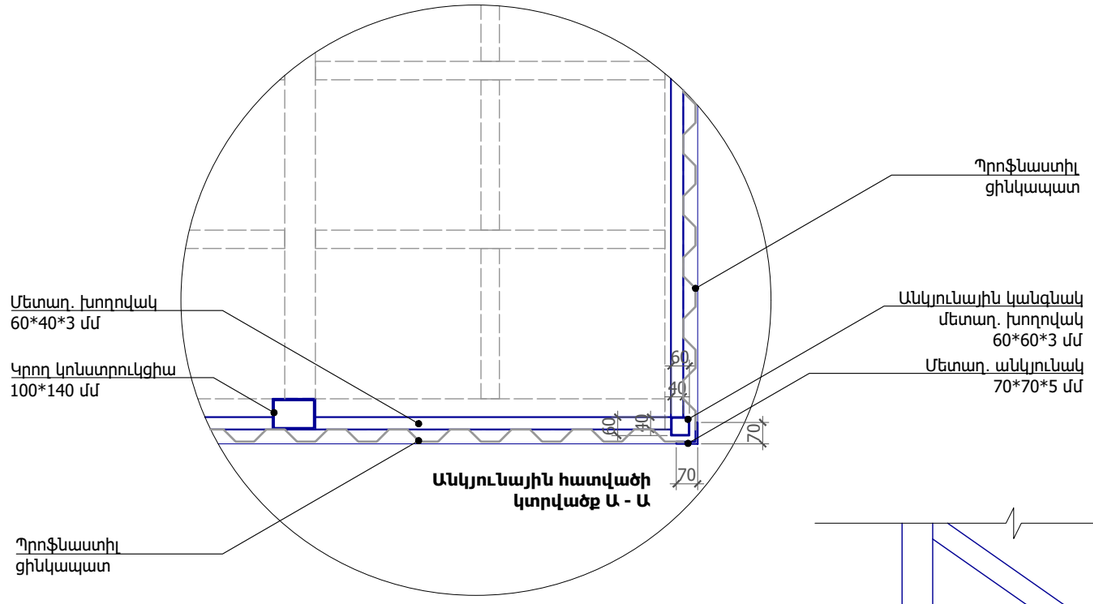

Անկյունային հատվածի կտրվածք Ա - Ա

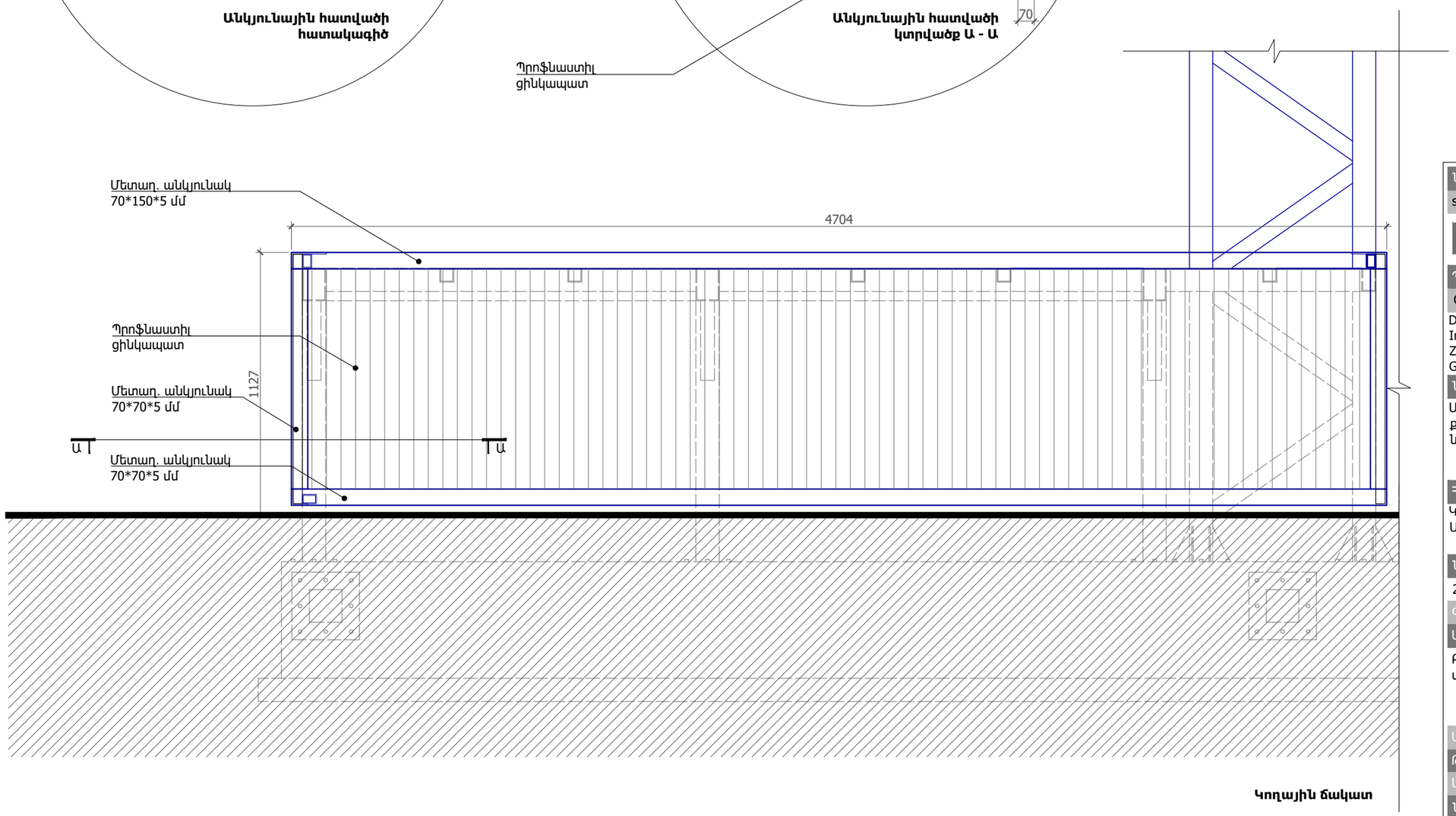

Կողային ճակատ

Ծանոթություն՝
Բեմի բոլոր մետաղական էլեմենտները յուղաներկել RAL 7037

Նախագծող	sp2.am ///
Պատվիրատու	GIZ Deutsche Gesellschaft für Internationale Zusammenarbeit (GIZ) GmbH
Նախագիծ	Աբովյանում քաղաքային այգու նախագիծ
Հասցե	Կոտայքի մարզ, Աբովյան քաղաք
Նախագիծ համար /	2516_03
Փուլ /	ԱԾ
Անվանում /	Բեմի ճակատի մանրամասներ
Մասշտաբ /	Մ 1:20
Թերթ /	ճ - 205
Ամսաթիվ /	05.11.2025
ՆԳԾ՝	Ս. Պետրոսյան
Ճարտարապետ՝	Ի. Մերդինյան

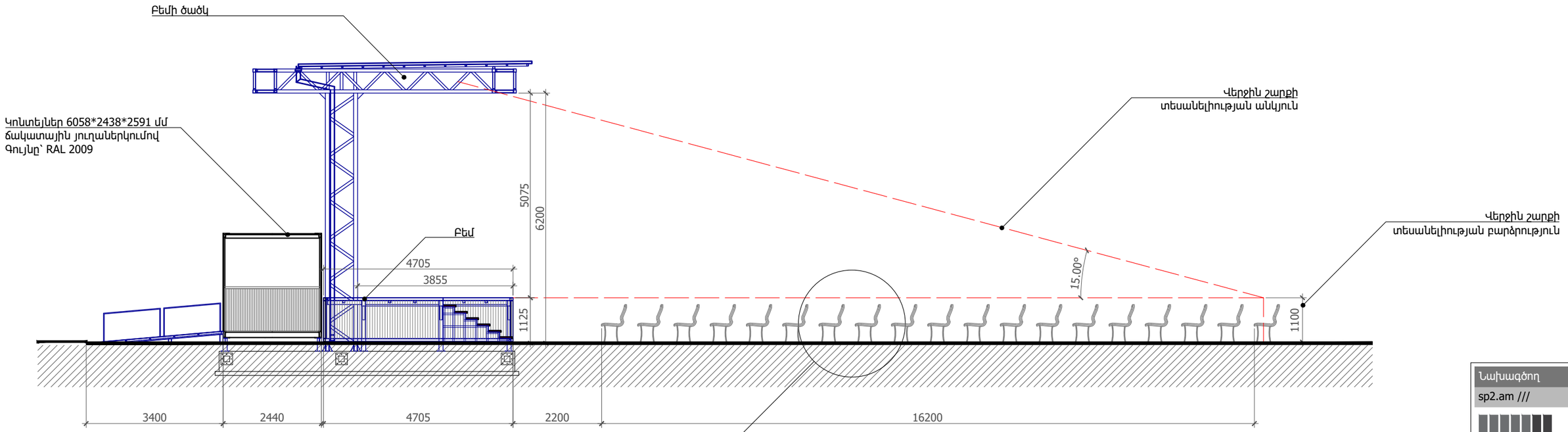

Նստատեղերի դասավորության կտրվածք

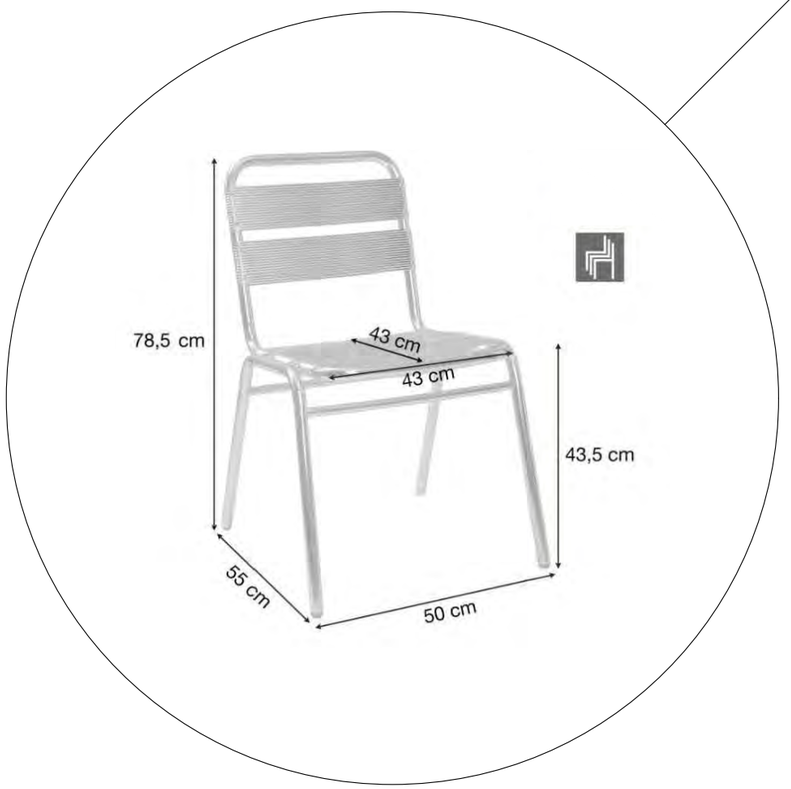

Վրադրմամբ հավաքվող աթոռի օրինակ,
քանակը՝ 350 հատ

Նախագծող
sp2.am ///

Պատվիրատու
GIZ
Deutsche Gesellschaft für Internationale Zusammenarbeit (GIZ) GmbH

Նախագիծ
Աբովյանում քաղաքային այգու նախագիծ

Հասցե
Կոտայքի մարզ, Աբովյան քաղաք

Նախագիծ համար /
2516_03

Փուլ / ԱՇ

Անվանում /
Նստատեղերի մանրամասներ

Մասշտաբ / Մ 1:100
Թերթ / Ճ - 206
Ամսաթիվ / 05.11.2025

ՆԳՃ՝
Ս. Պետրոսյան

Ճարտարապետ՝
Ի. Մերդինյան

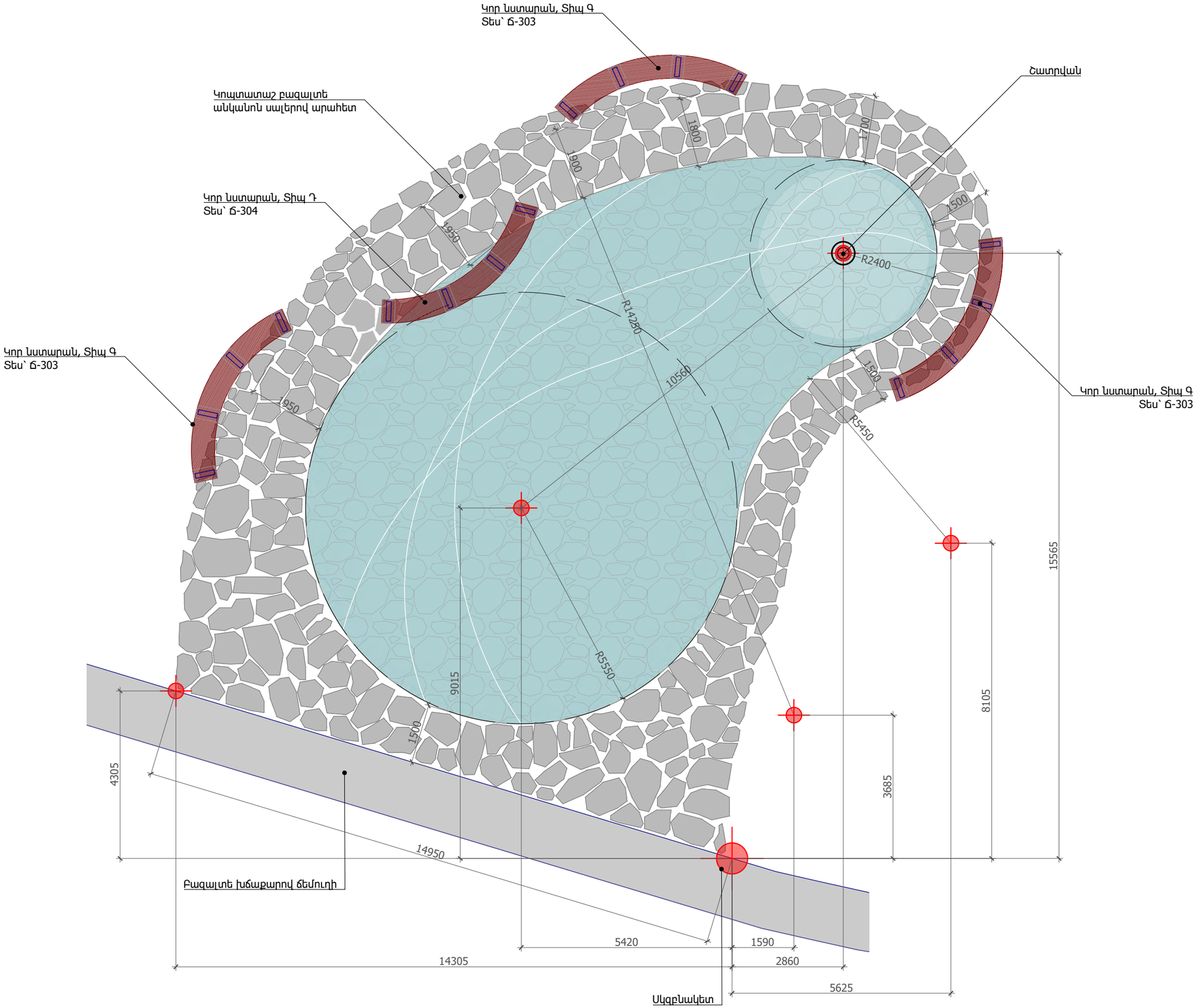

Նախագծող

sp2.am ///

Պատվիրատու

GIZ

Deutsche Gesellschaft für Internationale Zusammenarbeit (GIZ) GmbH

Նախագիծ

Աբովյանում քաղաքային այգու նախագիծ

Հասցե

Կոտայքի մարզ, Աբովյան քաղաք

Նախագիծ համար /

2516_03

Փուլ / ԱՇ

Անվանում /

Լճակի հատակագիծ

Մասշտաբ / Մ 1:100

Թերթ / Ճ - 301

Ամսաթիվ / 05.11.2025

ՆԳՃ՝

Ս. Պետրոսյան

Ճարտարապետ

Ի. Մերդինյան

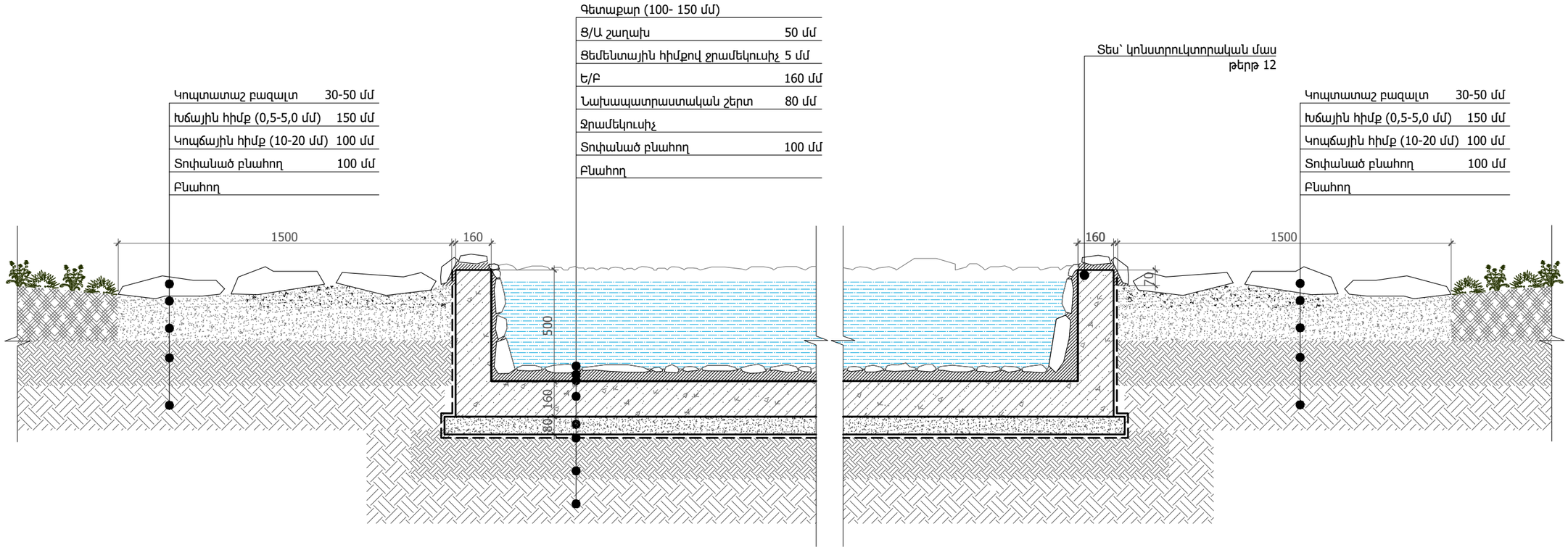

Լճակ

Հ/Հ	Անվանում	Միավոր	Քանակ
1	Գետաքար	քմ	180.0
2	Ց/Ա շաղախ 50 մմ	քմ	180.0
3	Ցեմենտային հիմքով ջրամեկուսիչ 5 մմ	քմ	180.0
4	Տոփանած բնահող 100 մմ	քմ	156

Նախագծող
sp2.am ///

Պատվիրատու
GIZ
Deutsche Gesellschaft für Internationale Zusammenarbeit (GIZ) GmbH

Նախագիծ
Աբովյանում քաղաքային այգու նախագիծ

Հասցե
Կոտայքի մարզ, Աբովյան քաղաք

Նախագիծ համար /
2516_03

Փուլ / ԱԾ

Անվանում /
Լճակի կտրվածք

Մասշտաբ / Մ 1:20
Թերթ / ճ - 302
Ամսաթիվ / 05.11.2025
ՆԳՃ՝
Ս. Պետրոսյան
Ճարտարապետ՝
Ի. Մերդինյան

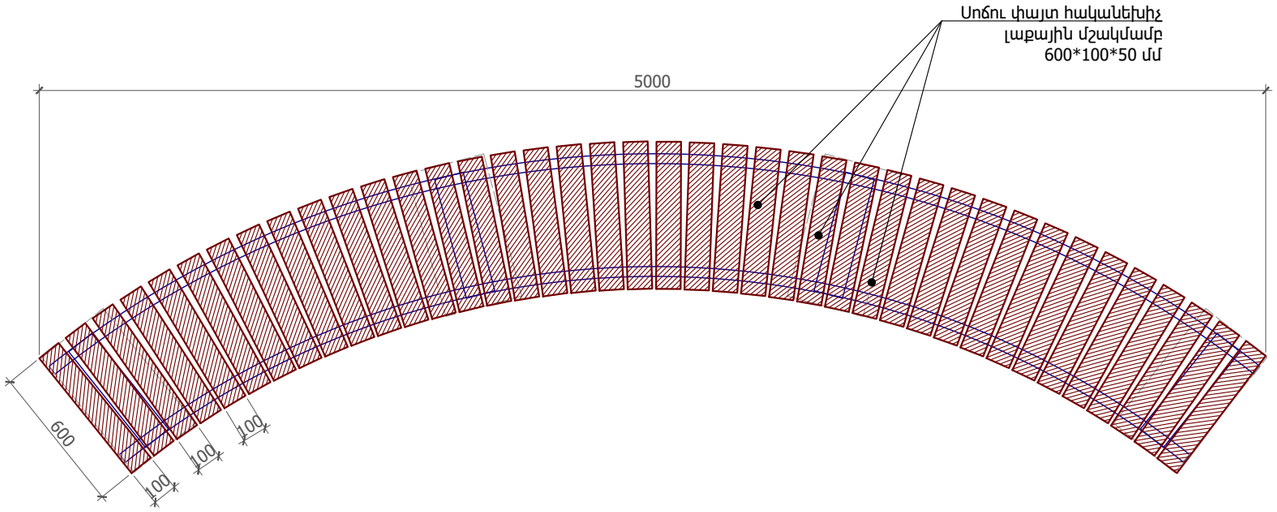

Հատակագիծ

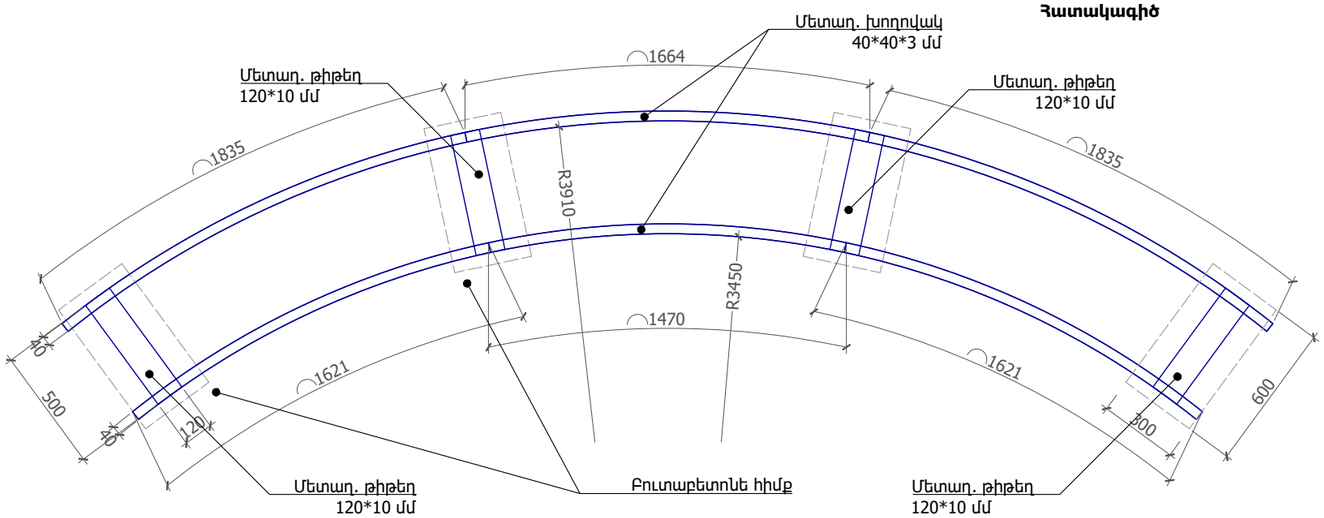

Մետաղական մասի հատակագիծ

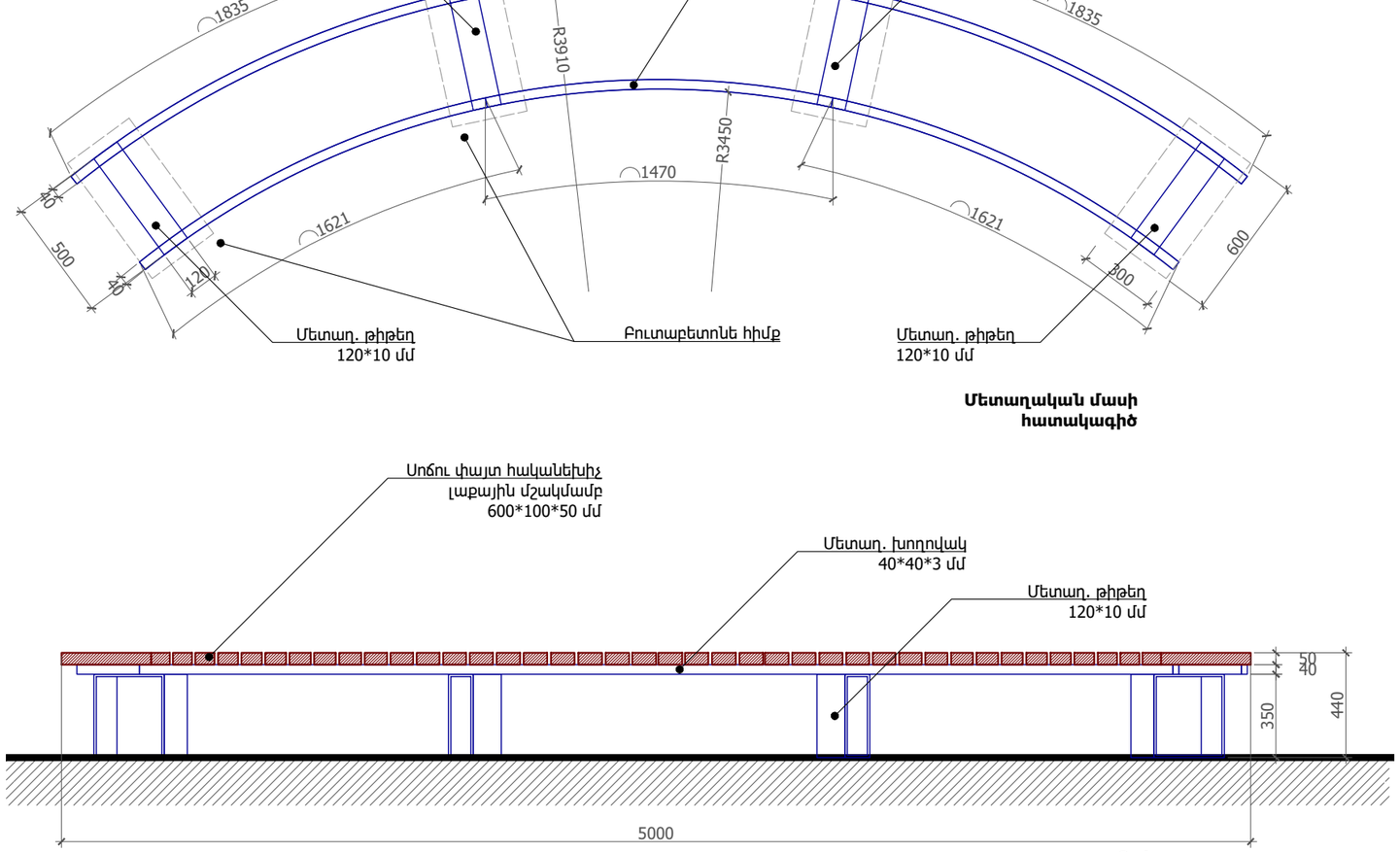

Ճակատ

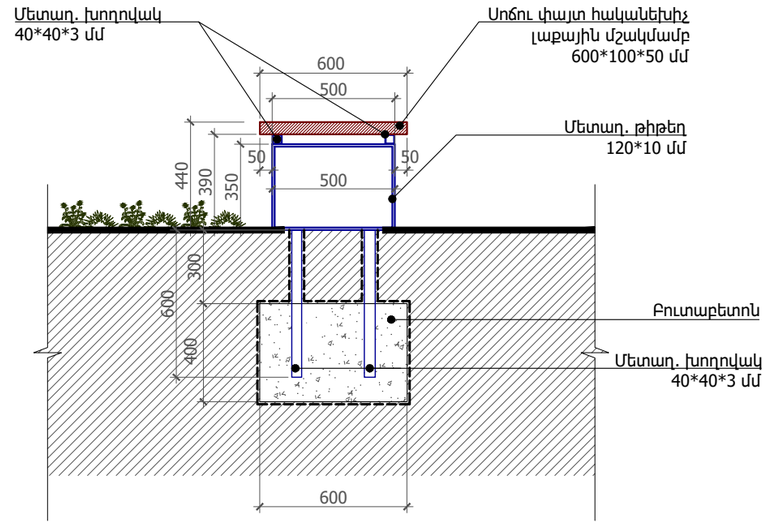

ԿՈՐ ՆՍՏԱՐԱՆ ՏԻՊ Ա / 3 հատ

Հ/Հ	Անվանում	Միավոր	Քանակ
1	Սոճու փայտ, հականեխիչ լաքային մշակմամբ 50մմ	գծմ	96
2	Մետաղ. խողովակ (40*40*3 մմ)	գծմ	59.2
3	Մետաղ. խողովակ (80*40*3 մմ)	գծմ	5
4	Մետաղ. թիթեղ (120*10 մմ)	գծմ	23.8
5	Բուտաբետոնե հիմք	խմ	1.51
6	Ջրամեկուսիչ	քմ	19.32

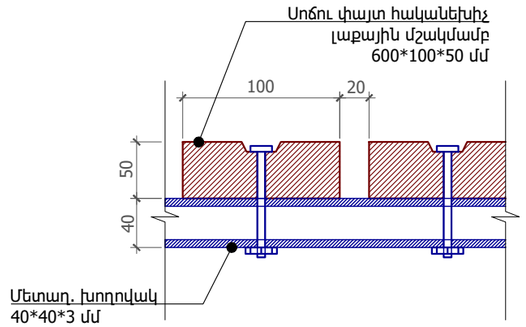

Փայտի ամրացման մանրամասներ

Նախագծող
sp2.am ///

Պատվիրատու
GIZ
Deutsche Gesellschaft für Internationale Zusammenarbeit (GIZ) GmbH

Նախագիծ
Աբովյանում քաղաքային այգու նախագիծ

Հասցե
Կոտայքի մարզ, Աբովյան քաղաք

Նախագիծ համար /
2516_03

Փուլ / ԱԾ

Անվանում /
Լճակի կոր նստարան, Տիպ Գ

Մասշտաբ / 1:25
Թերթ / ճ - 303
Ամսաթիվ / 05.11.2025

ՆԳԾ՝
Ս. Պետրոսյան

Ճարտարապետ՝
Ի. Մերդինյան

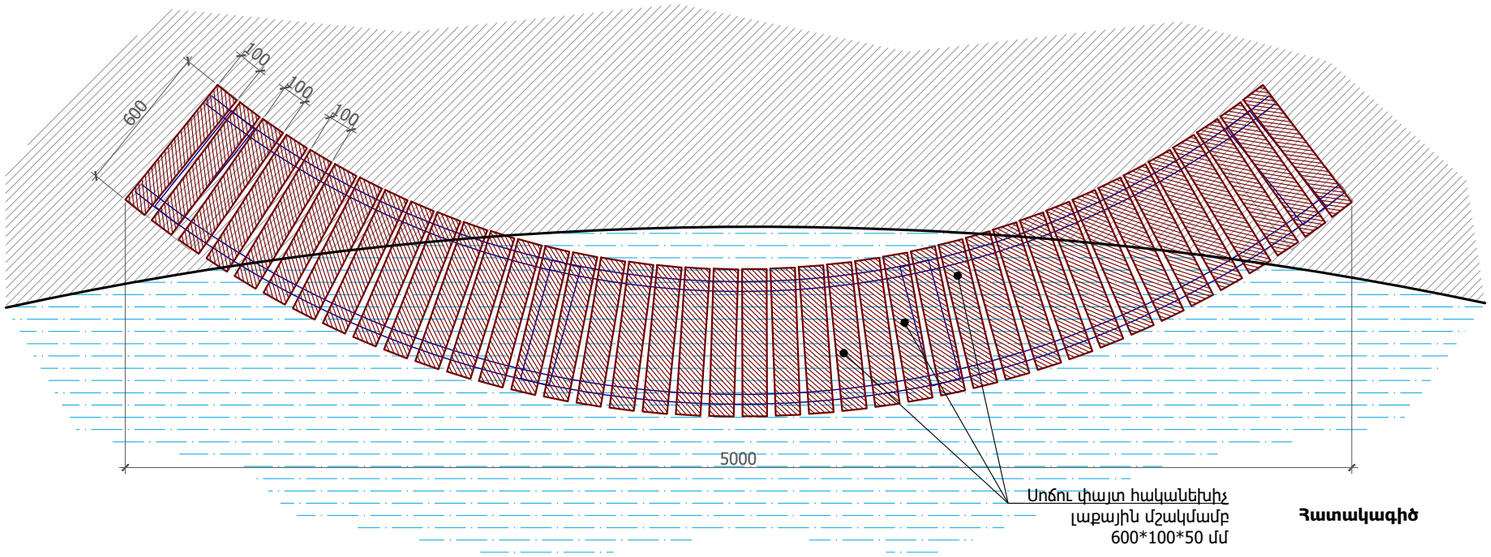

Հատակագիծ

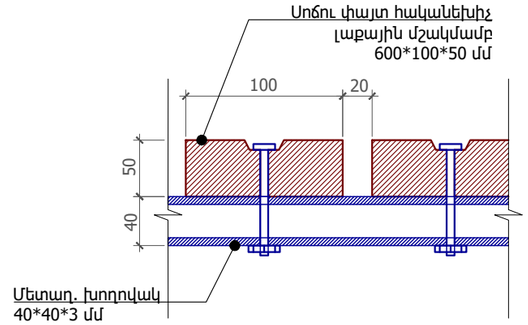

Փայտի ամրացման մանրամասներ

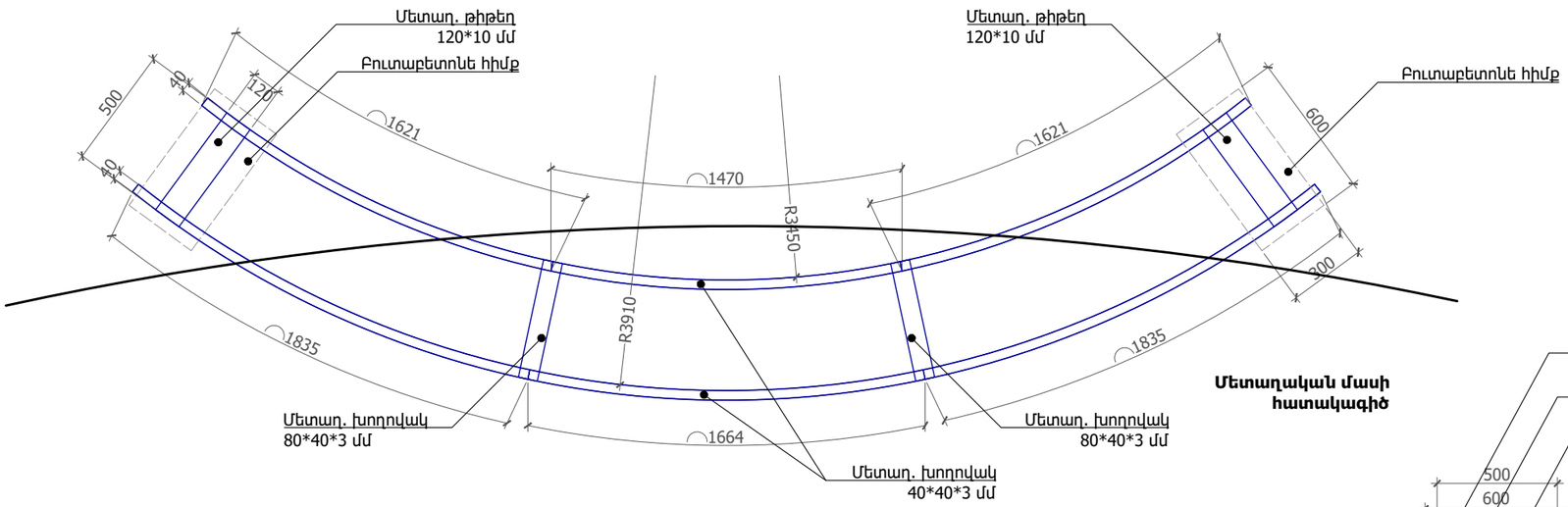

Մետաղական մասի հատակագիծ

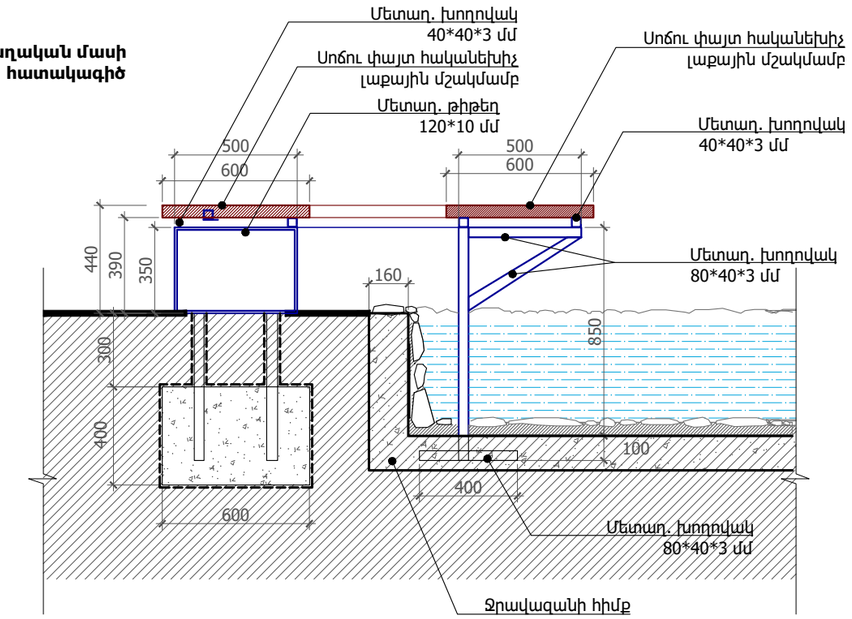

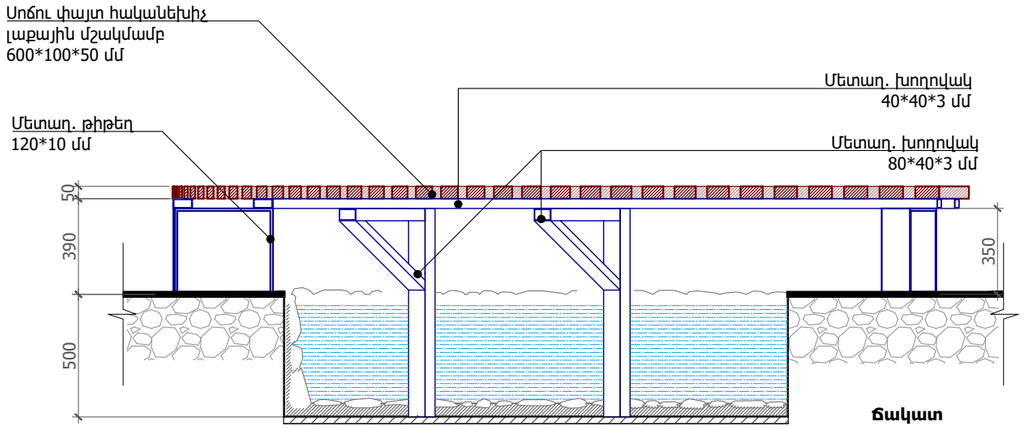

Ճակատ

Ծանոթություն՝
Բոլոր մետաղական էլեմենտները յուղաներկել RAL 7037, եթե այլ բան նշված չէ:

Նախագծող	sp2.am ///
Պատվիրատու	GIZ Deutsche Gesellschaft für Internationale Zusammenarbeit (GIZ) GmbH
Նախագիծ	Աբովյանում քաղաքային այգու նախագիծ
Հասցե	Կոտայքի մարզ, Աբովյան քաղաք
Նախագիծ համար /	2516_03
Փուլ /	ԱԾ
Անվանում /	Լճակի կոր նստարան, Տիպ Դ
Մասշտաբ /	1:25
Թերթ /	Ճ - 304
Ամսաթիվ /	05.11.2025
ՆԳԾ՝	Ս. Պետրոսյան
Ճարտարապետ՝	Ի. Մերդինյան

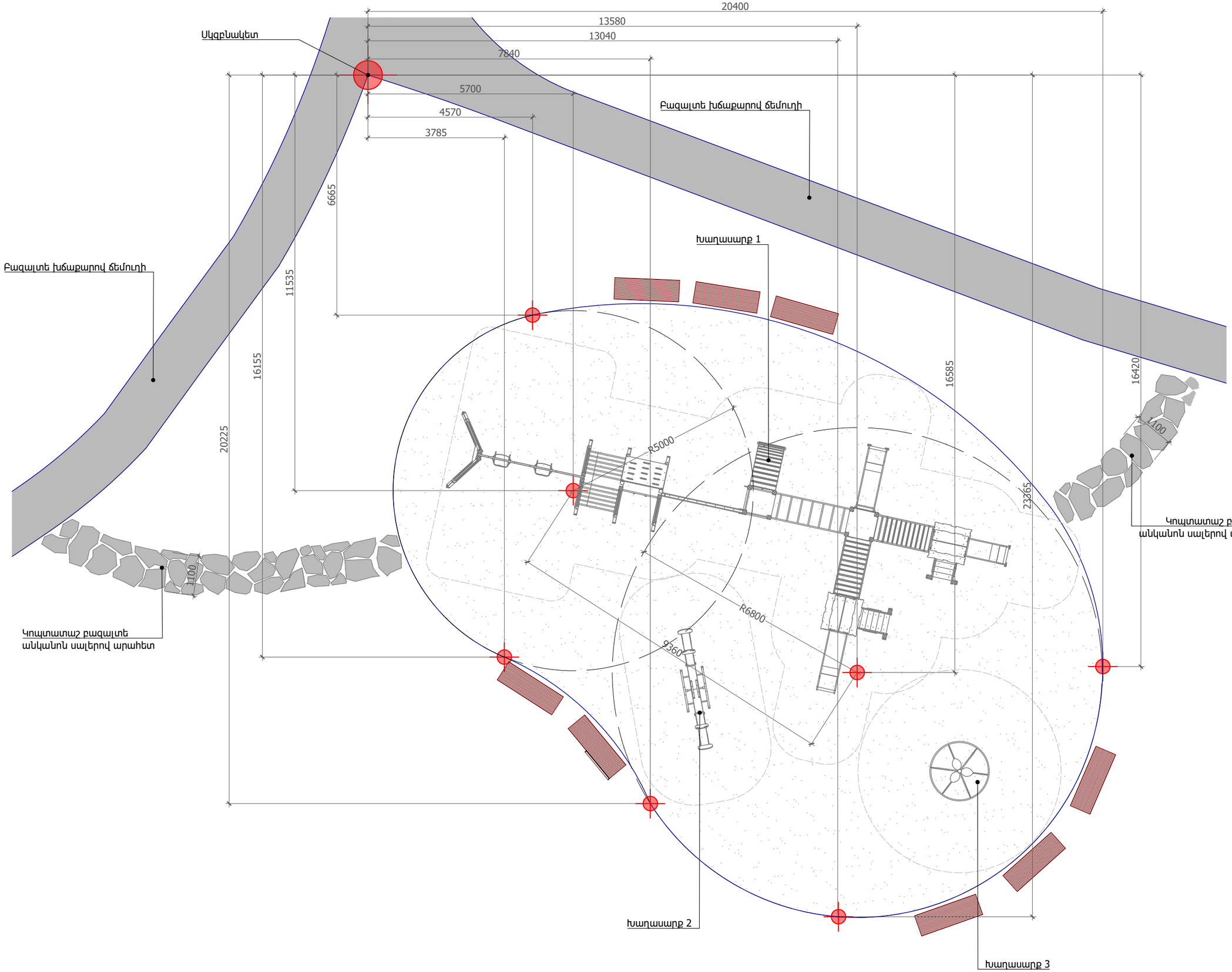

Նախագծող

sp2.am ///

Պատվիրատու

GIZ

Deutsche Gesellschaft für Internationale Zusammenarbeit (GIZ) GmbH

Նախագիծ

Աբովյանում քաղաքային այգու նախագիծ

Հասցե

Կոտայքի մարզ, Աբովյան քաղաք

Նախագիծ համար /

2516_03

Փուլ / ԱՃ

Անվանում /

Խաղահրապարակի հատակագիծ

Մասշտաբ / Մ 1:100

Թերթ / Ճ - 305

Ամսաթիվ / 05.11.2025

ՆԳՃ՝

Ս. Պետրոսյան

Ճարտարապետ՝

Ի. Մերդինյան

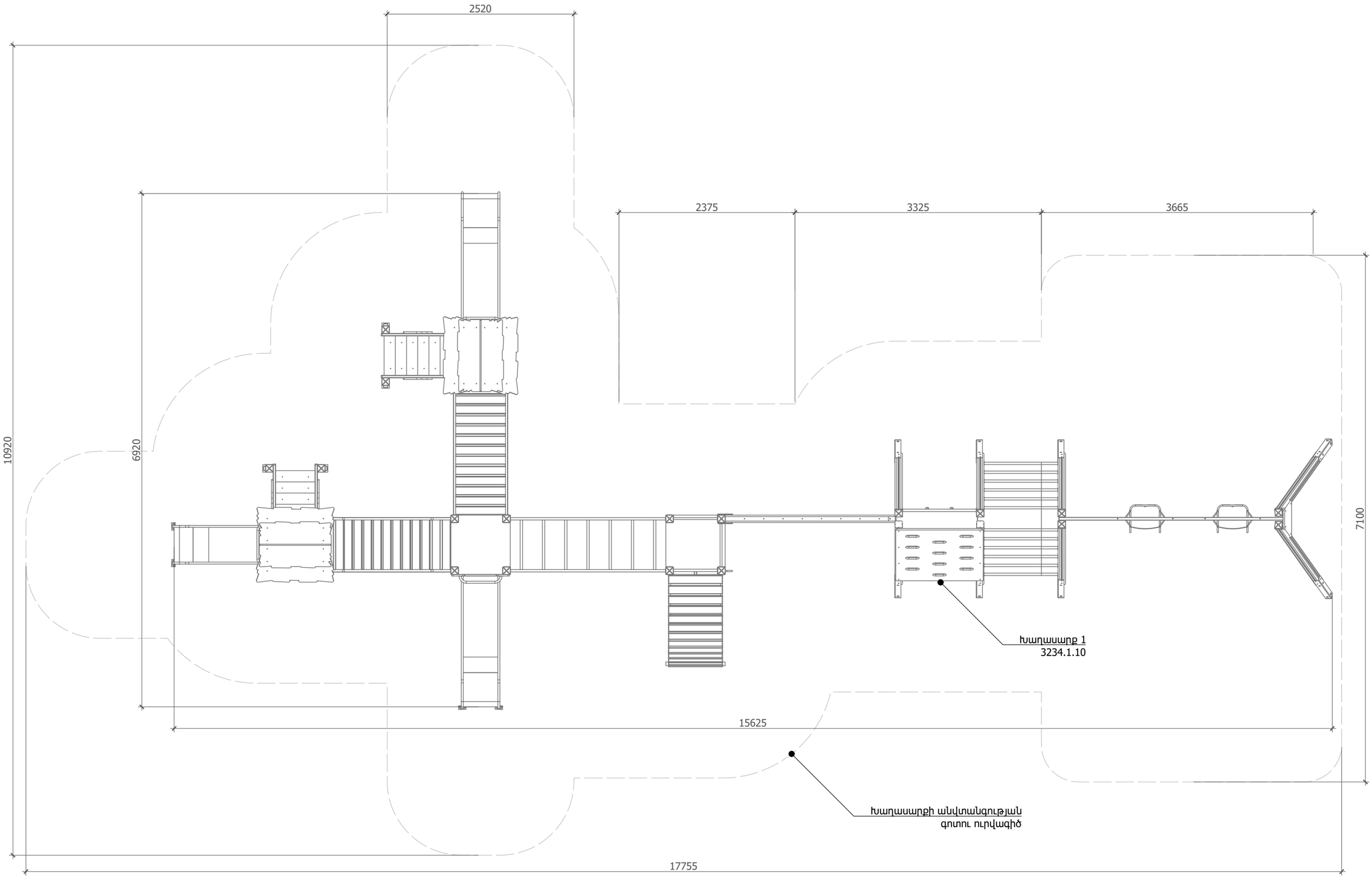

Խաղասարք 1
Հատակագիծ

Նախագծող
sp2.am ///

Պատվիրատու
GIZ
Deutsche Gesellschaft für Internationale Zusammenarbeit (GIZ) GmbH

Նախագիծ
Աբովյանում քաղաքային այգու նախագիծ

Հասցե
Կոտայքի մարզ, Աբովյան քաղաք

Նախագիծ համար /
2516_03

Փուլ / ԱՇ

Անվանում /
Խաղասարք 1, Հատակագիծ

Մասշտաբ / Մ 1:50
Թերթ / Ճ - 306
Ամսաթիվ / 05.11.2025

ՆԳՃ՝
Ս. Պետրոսյան

Ճարտարապետ՝
Ի. Մերդինյան

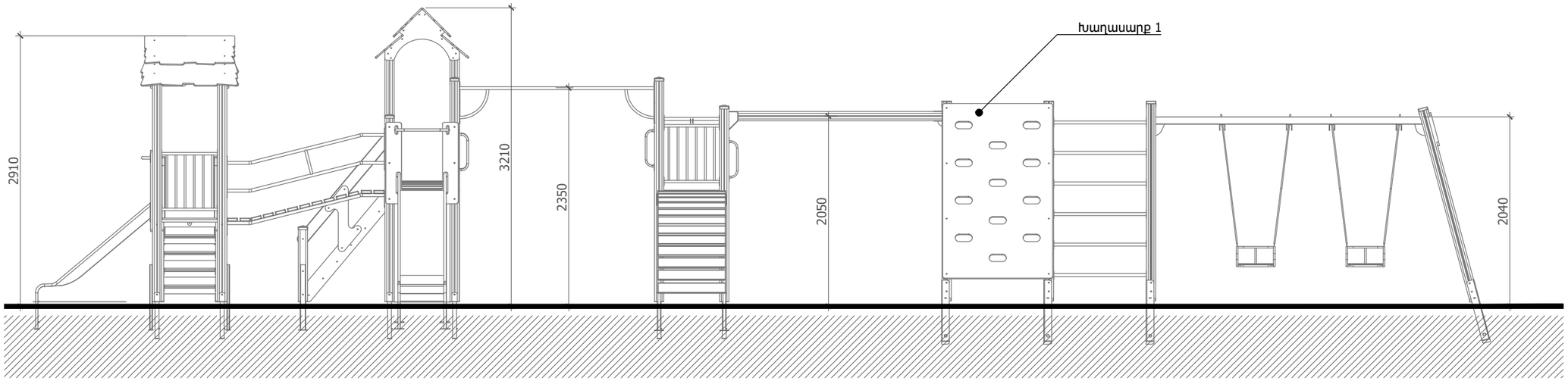

Խաղասարք 1
Ճակատ

Խաղասարք 1 - Խաղային համալիր

Խաղային համալիրի կմախքային հատվածը պետք է ենթարկվի ավազահարման, ապա կրկնակի փոշեներկման, կոռոզիայից պաշտպանելու համար: Խաղասարքի արտաքին չափերն են՝ 15'650մմ x 6'920մմ x 3'210մմ, պաշտպանիչ գոտու չափերն են 10'950մմ x 17'750մմ: Նախատեսված է 8-12 տարեկան երեխաների համար:

Խաղասարքը ներառում է 3 տարբեր բարձրության և եկկարության սղարաններ, մագլցման պատեր, մագլցման պարաններ և ցանցեր, կողապատերով կամրջակ և աստիճան, 2 աշտարակ-հարթակ կողապատերով: Հիմնական օգտագործված նյութերն են՝ պողպատե թիթեղներ 1,5 - 4,0 մմ, մետաղ. խողովակներ՝ 32,0 - 76,0 մմ տրամագծով, բարձր ջրակայունությամբ և մաշվածության դիմադրությամբ նրբատախտակ՝ 9 մմ - 18 մմ և այլն:

Խաղասարքի տեղադրումը իրականացնել բետոնացման միջոցով Բ20 տեսակի բետոնով:

Նախագծող
sp2.am ///

Պատվիրատու
GIZ
Deutsche Gesellschaft für Internationale Zusammenarbeit (GIZ) GmbH

Նախագիծ
Աբովյանում քաղաքային այգու նախագիծ

Հասցե
Կոտայքի մարզ, Աբովյան քաղաք

Նախագիծ համար /
2516_03

Փուլ / ԱՇ

Անվանում /
Խաղասարք 1, Ճակատ

Մասշտաբ / Մ 1:50
Թերթ / Ճ - Model
Ամսաթիվ / 05.11.2025

ՆԳՃ՝
Ս. Պետրոսյան
Ճարտարապետ՝
Ի. Մերդինյան

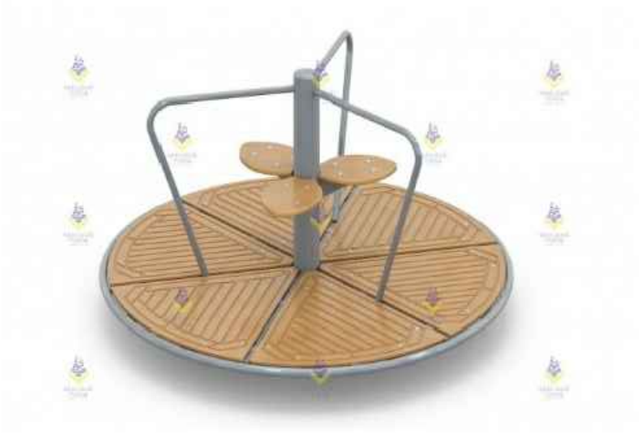

Խաղասարք 2 - Պտտվող խաղասարք

Մետաղական կմախքով, փոշեներկված, փայտյա նստատեղերով և բռնակներով, տրամագիծը՝ 1'650 մմ, բարձրությունը՝ 850 մմ, անվտանգության գոտու տրամագիծ՝ 5'640 մմ: Խաղասարքի կմախքային հատվածը պետք է ենթարկվի ավազահանման, ապա կրկնակի փոշեներկման, կոռոզիայից պաշտպանելու համար: Նստատեղերի շարժումը հիմնված լինի առնցքկալային մեխանիզմի հիման վրա: Հատակային հատվածում կիրառվում է 2մմ հաստությամբ երկաթե թիթեղի որոնք ունեն ծակոտկեն մակերես ջրի կոտակումը կանխելու համար, ինչպես նաև թիթեղը պատվումէ ՊՎՔ-ով մակերեսը չսահող դարձնելու համար:Խաղասարքի տեղադրումը իրականացնել բետոնացման միջոցով Բ20 տեսակի բետոնով:

Խաղասարք 3 - Ճոճանակ-կշռվող

Մետաղական, երկտեղանոց, ռետինե նստատեղերով և բռնակներով, նստատեղերի պաշտպանիչ բարձիկներով, արտաքին չափեր՝ 3'385մմ x 635մմ x 880մմ, անվտանգության գոտի՝ 6'385մմ x 3'635մմ:Նստատեղերի շարժումը հիմնված լինի առնցքկալային մեխանիզմի հիման վրա: Նստատեղերը պատրաստված լինեն ցածր ճնշման գծային պոլէթիլենից LLDPE: Խաղասարքի կմախքային հատվածը պետք է ենթարկվի ավազահարման , ապա կրկնակի փոշեներկման, կոռոզիայից պածտպանելու համար. հատակի հետ շփման հատվածում առկա լինեն բարիերային երկաթե դետալներ, անվտանգությունը ապահովելու համար: Խաղասարքի տեղադրումը իրականացնել բետոնաման միջոցով Բ20 տեսակի բետոնով:

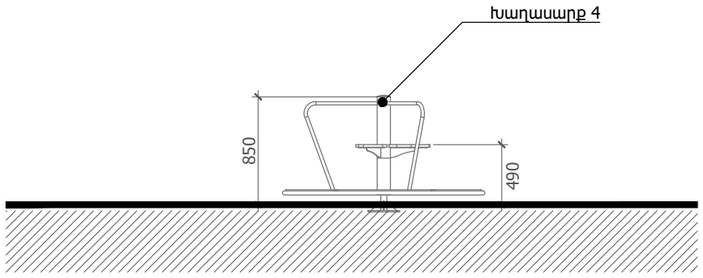

Խաղասարք 2
Ճակատ

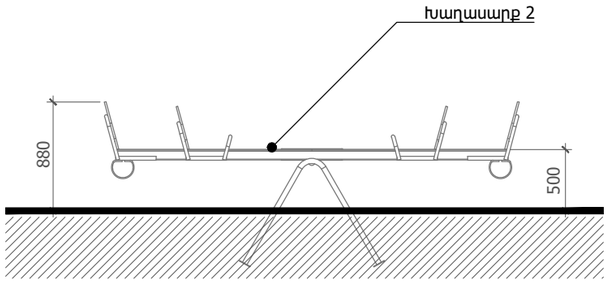

Խաղասարք 3
Ճակատ

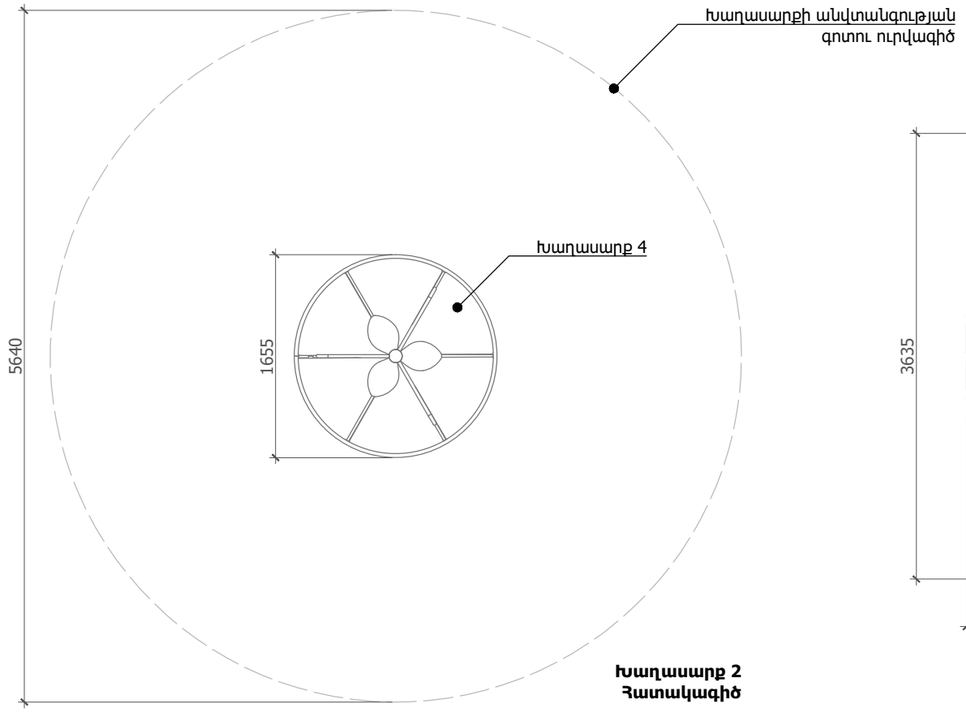

Խաղասարք 2
Հատակագիծ

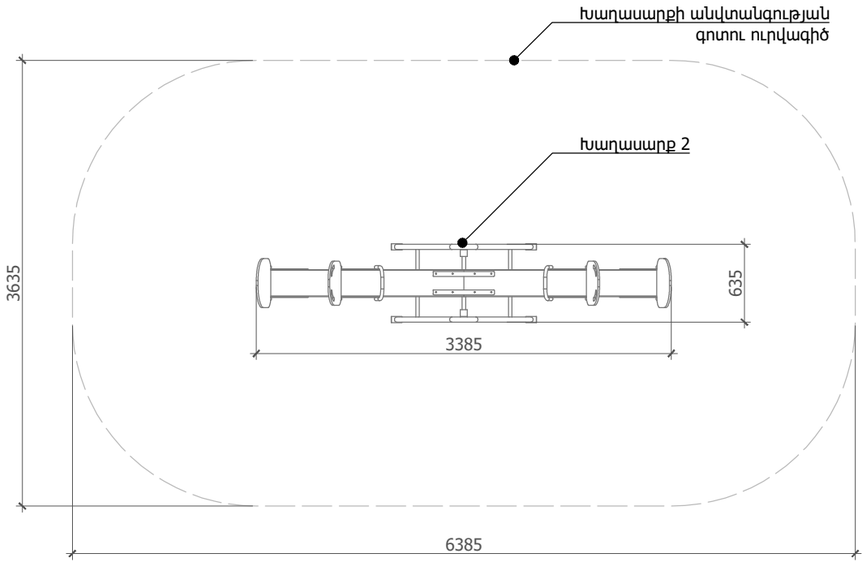

Խաղասարք 3
Հատակագիծ

Նախագծող
sp2.am ///

Պատվիրատու
GIZ
Deutsche Gesellschaft für Internationale Zusammenarbeit (GIZ) GmbH

Նախագիծ
Աբովյանում քաղաքային այգու նախագիծ

Հասցե
Կոտայքի մարզ, Աբովյան քաղաք

Նախագիծ համար /
2516_03

Փուլ / ԱԾ

Անվանում /
Խաղասարք 2, Խաղասարք 3

Մասշտաբ / Մ 1:50

Թերթ / Ճ - Model

Ամսաթիվ / 05.11.2025

ՆԳՃ՝
Ս. Պետրոսյան

Ճարտարապետ՝
Ի. Մերդինյան

Նստարան տիպ Ա / 10 հատ

Հ/Հ	Անվանում	Միավոր	Քանակ
1	Սոճու փայտ, հականեխիչ լաքային մշակմամբ 80*30*1800 մմ	գծմ	90.00
2	Մետաղ. խողովակ 40*40*3 մմ	գծմ	89.00
3	Մետաղ. թիթեղ 5 մմ	քմ	5.8
4	Բուտաբետոն	խմ	2.9
5	Ջրամեկուսիչ	քմ	36.0

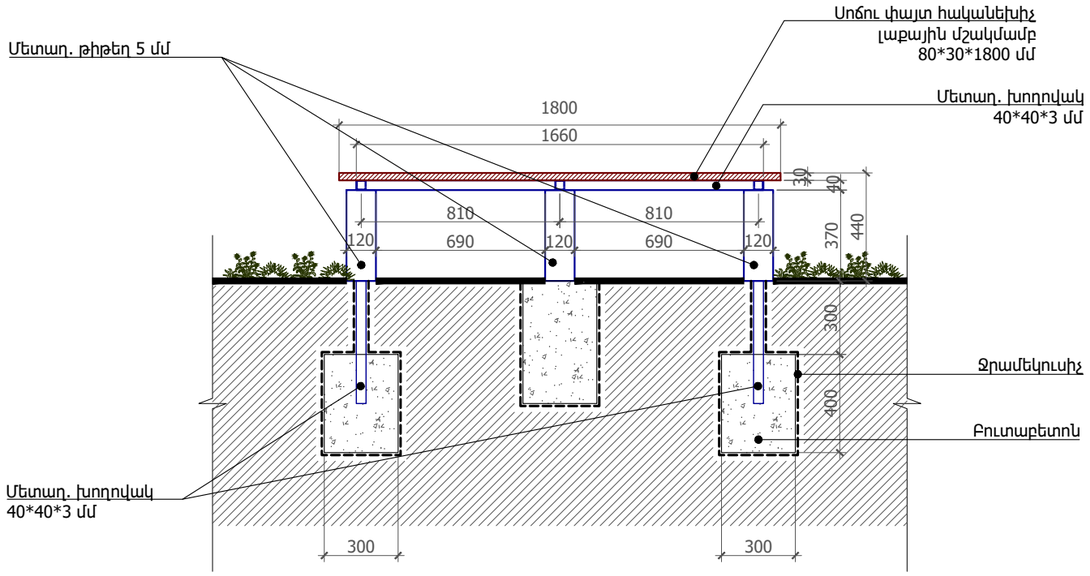

Կտրվածք Ա - Ա

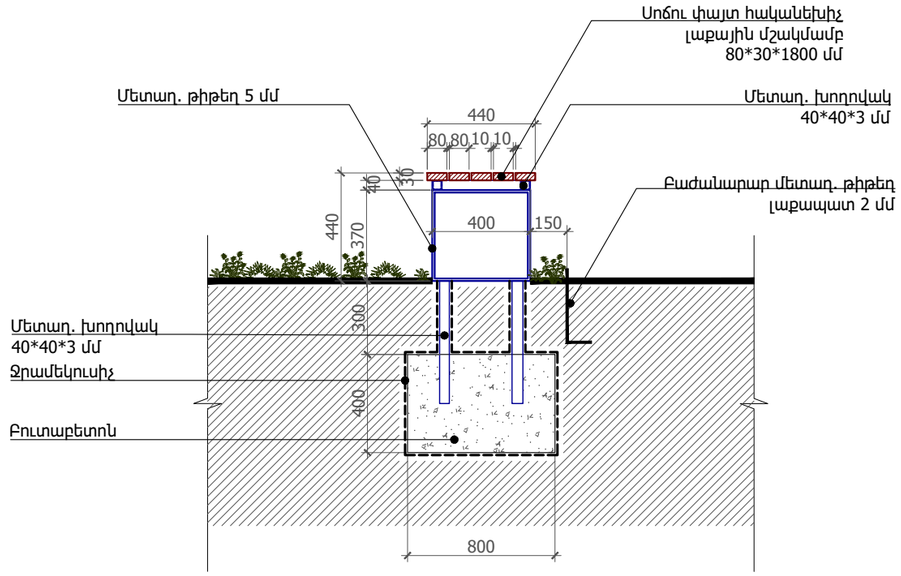

Կտրվածք Բ - Բ

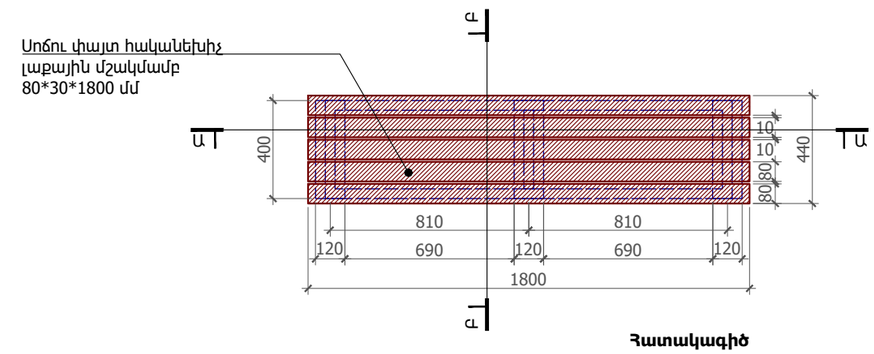

Հատակագիծ

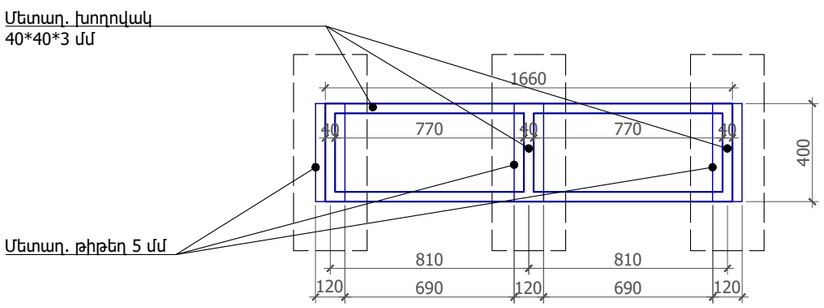

Մետաղական մասի հատակագիծ

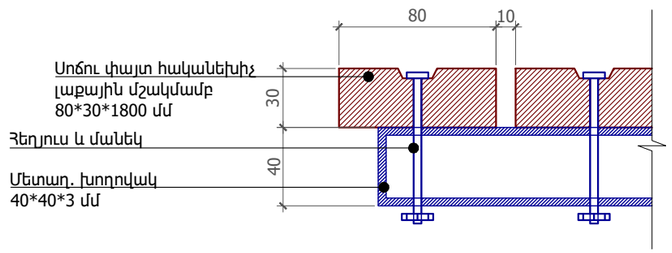

Ամրացման հանգույց

Ծանոթություն՝
Բոլոր մետաղական էլեմենտները յուղաներկել RAL 7037,
եթե այլ բան նշված չէ

Նախագծող
sp2.am ///

Պատվիրատու
GIZ
Deutsche Gesellschaft für Internationale Zusammenarbeit (GIZ) GmbH

Նախագիծ
Աբովյանում քաղաքային այգու նախագիծ

Հասցե
Կոտայքի մարզ, Աբովյան քաղաք

Նախագիծ համար /
2516_03

Փուլ / ԱԾ

Անվանում /
Նստարան, Տիպ Ա

Մասշտաբ / 1:25
Թերթ / ճ - 309
Ամսաթիվ / 05.11.2025

ՆԳՃ՝
Ս. Պետրոսյան

Ճարտարապետ՝
Ի. Մերդինյան

Նստարան տիպ Բ / 8 հատ

Հ/Հ	Անվանում	Միավոր	Քանակ
1	Սոճու փայտ, հականեխիչ լաքային մշակմամբ 80*30*1800 մմ	գծմ	72.00
2	Սոճու փայտ, հականեխիչ լաքային մշակմամբ 80*30*990 մմ	գծմ	31.68
3	Մետաղ. խողովակ 40*20*3 մմ	գծմ	22.40
4	Մետաղ. խողովակ 40*40*3 մմ	գծմ	71.20
5	Մետաղ. թիթեղ 5 մմ	քմ	4.6
6	Բուտաբետոն	խմ	2.3
7	Ջրամեկուսիչ	քմ	28.8

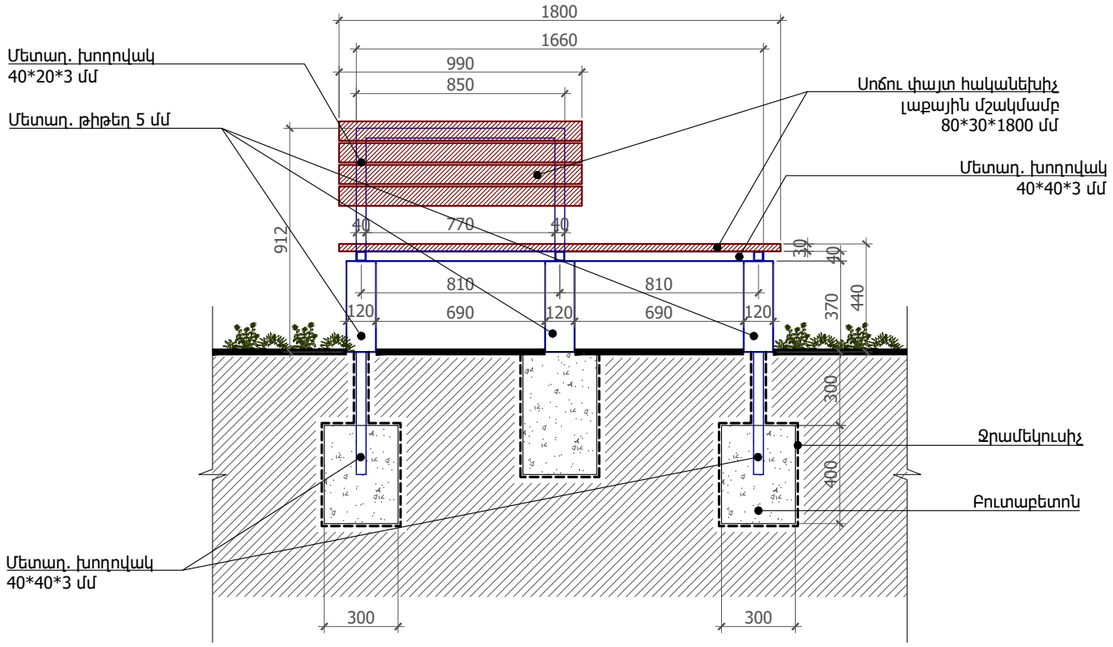

Կտրվածք Ա - Ա

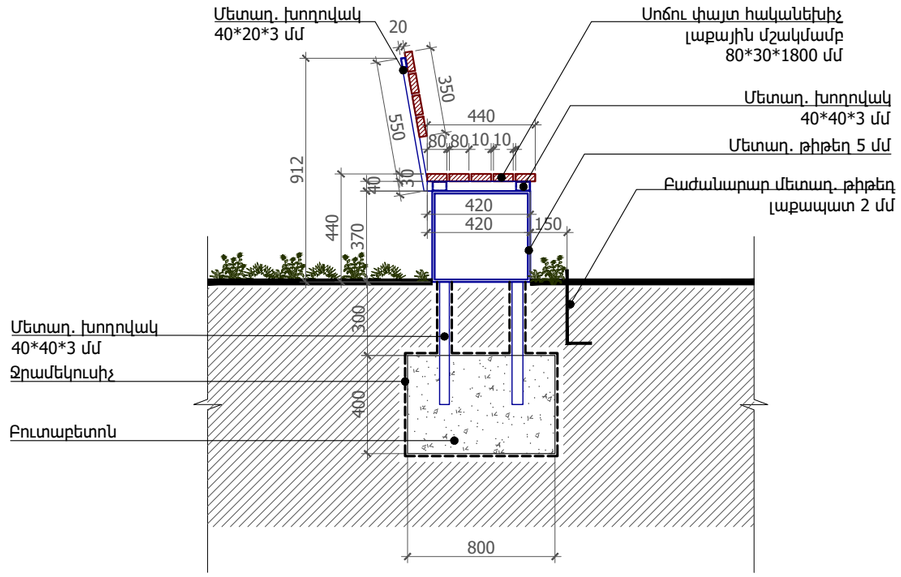

Կտրվածք Բ - Բ

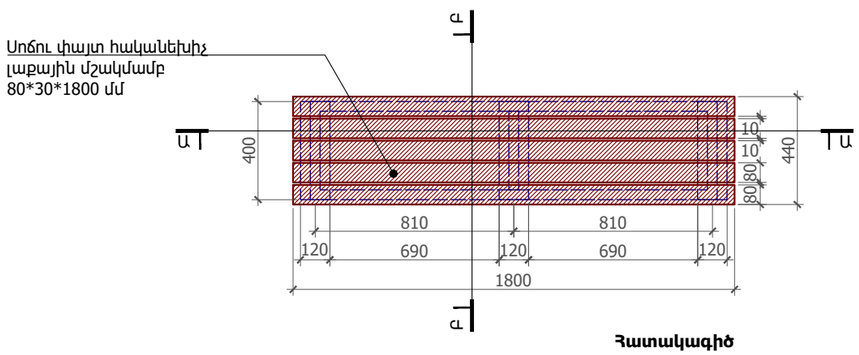

Հատակագիծ

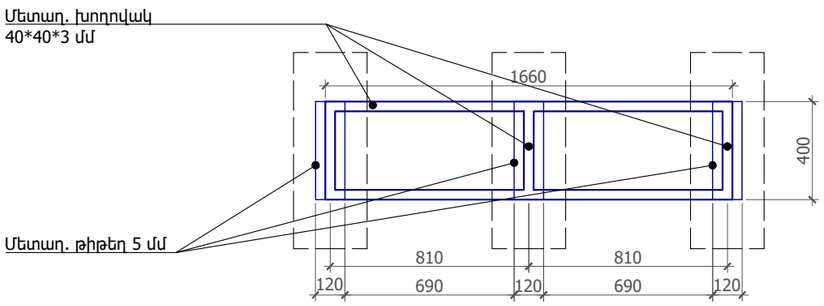

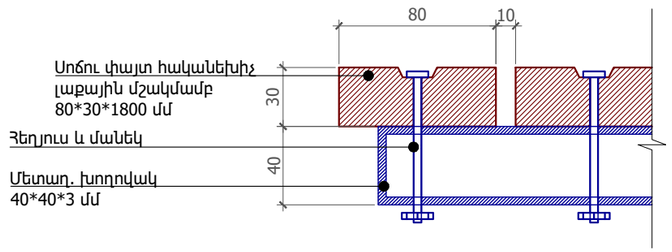

Ամրացման հանգույց

Ծանոթություն՝
Բոլոր մետաղական էլեմենտները յուղաներկել RAL 7037,
եթե այլ բան նշված չէ

Նախագծող
sp2.am ///

Պատվիրատու
GIZ
Deutsche Gesellschaft für Internationale Zusammenarbeit (GIZ) GmbH

Նախագիծ
Աբովյանում քաղաքային այգու նախագիծ

Հասցե
Կոտայքի մարզ, Աբովյան քաղաք

Նախագիծ համար /
2516_03

Փուլ / Աշ

Անվանում /
Նստարան, Տիպ Բ

Մասշտաբ / 1:25
Թերթ / Ճ - 310
Ամսաթիվ / 05.11.2025

ՆԳՃ՝
Ս. Պետրոսյան

Ճարտարապետ՝
Ի. Մերդինյան

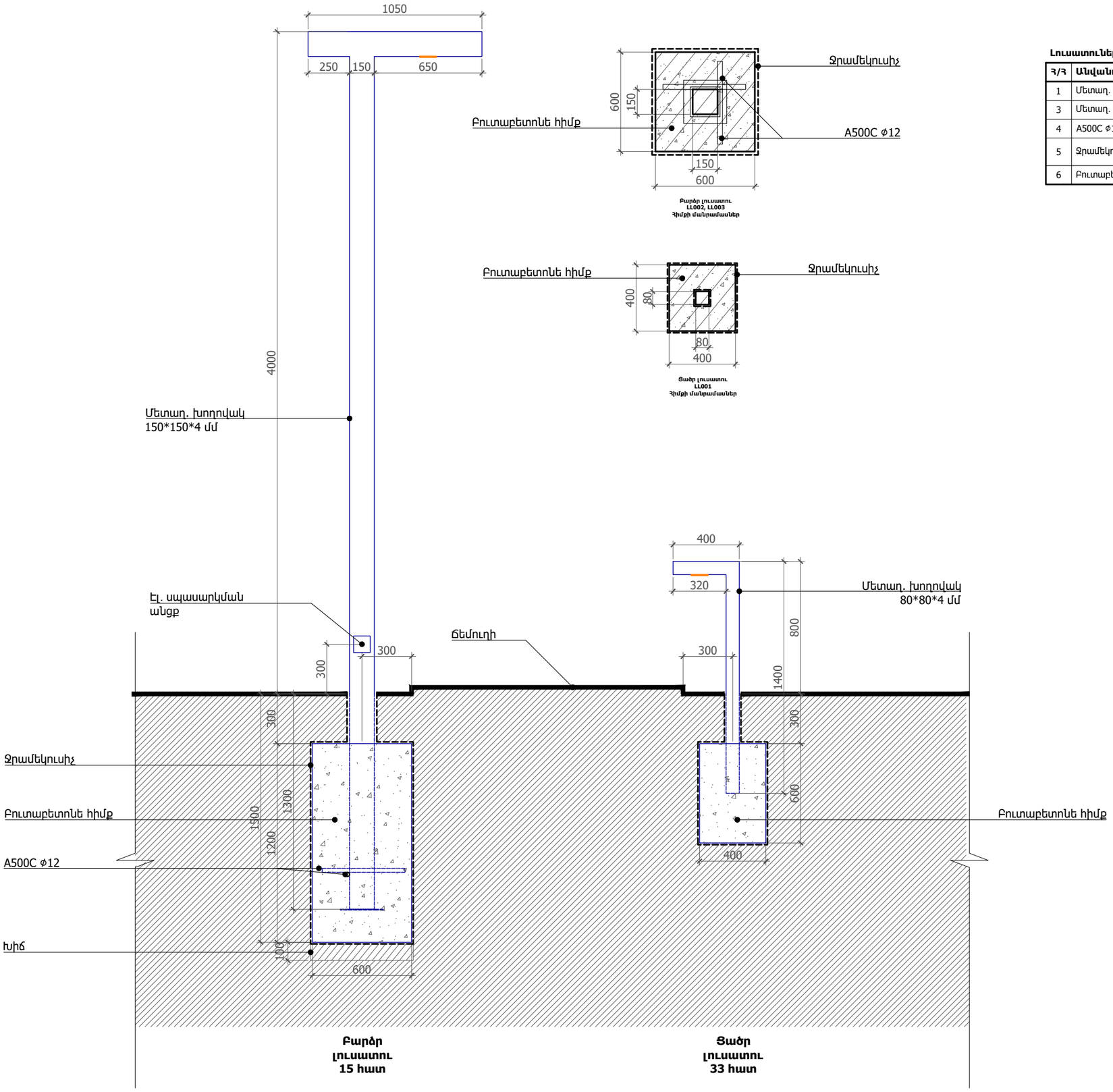

Լուսատուներ / բարձր 15 հատ , ցածր 33 հատ

Հ/Հ	Անվանում	Միավոր	Քանակ
1	Մետաղ. խողովակ (150*150*4)	գծմ	95.25
3	Մետաղ. խողովակ (80*80*4)	գծմ	59.40
4	A500C ⌀12	գծմ	15.00
5	Ջրամեկուսիչ	քմ	53.5880
6	Բուտաբետոն	խմ	9.65

Ծանոթություն՝
Բոլոր մետաղական էլեմենտները յուղաներկել RAL 7037,
եթե այլ բան նշված չէ

Նախագծող
sp2.am ///

Պատվիրատու
GIZ
Deutsche Gesellschaft für Internationale Zusammenarbeit (GIZ) GmbH

Նախագիծ
Աբովյանում քաղաքային այգու նախագիծ

Հասցե
Կոտայքի մարզ, Աբովյան քաղաք

Նախագիծ համար /
2516_03

Փուլ / ԱԾ

Անվանում /
Լուսատուներ

Մասշտաբ / 1:25

Թերթ / Ճ - 311

Ամսաթիվ / 05.11.2025

ՆԳՃ՝
Ս. Պետրոսյան

Ճարտարապետ՝
Ի. Մերդինյան

ԱՂԲԱՄԱՆ / 18 հատ

Հ/Հ	Անվանում	Միավոր	Քանակ
1	Մետաղ. թիթեղ մշակված եզրերով, 2 մմ	քմ	12.7
2	Մետաղ. խողովակ 40*40*2 մմ	գծմ	19.1
3	Մետաղ. խողովակ 20*20*2 մմ	գծմ	10.8
4	Ցինկից դույլ ⌀10 մմ անցքերով	հատ	18
5	Շերտապողպատ 5 մմ	քմ	1.36
6	Պրոֆնաստիլ C20-C21	քմ	6.6
7	Բուտաբետոն	խմ	0.3
8	Ջրամեկուսիչ	քմ	8.14

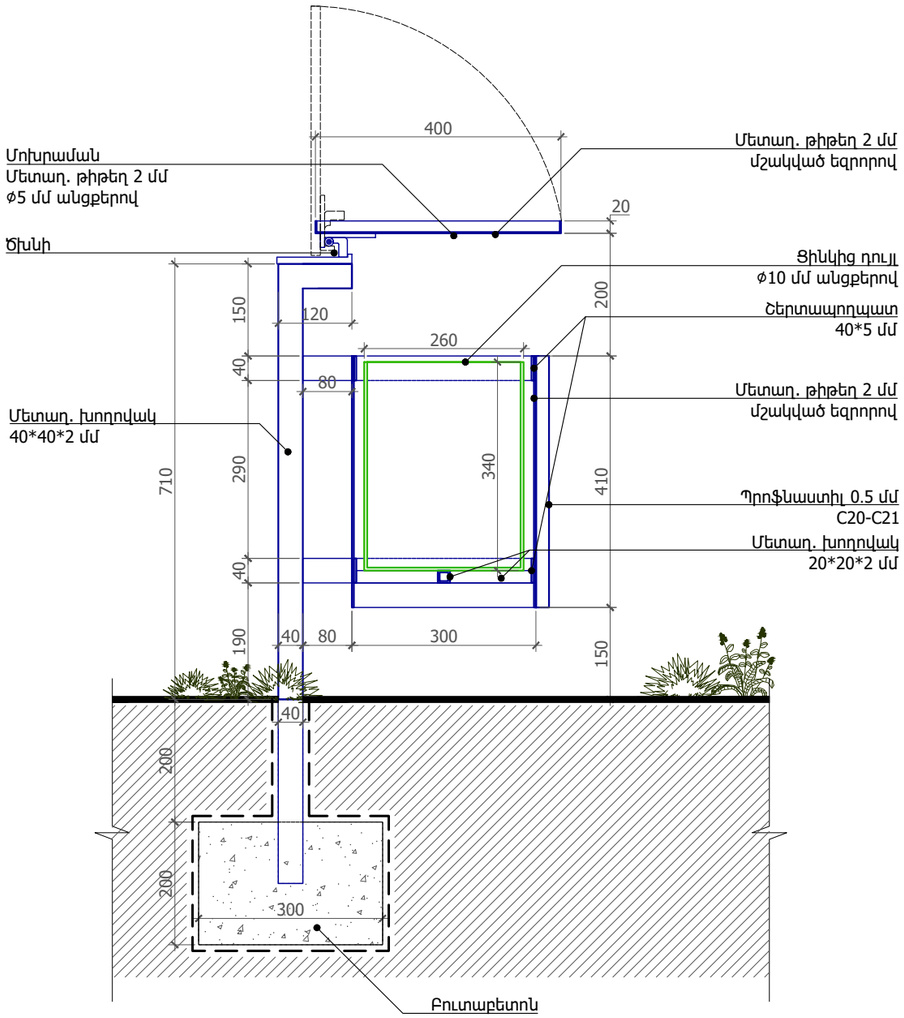

Կտրվածք

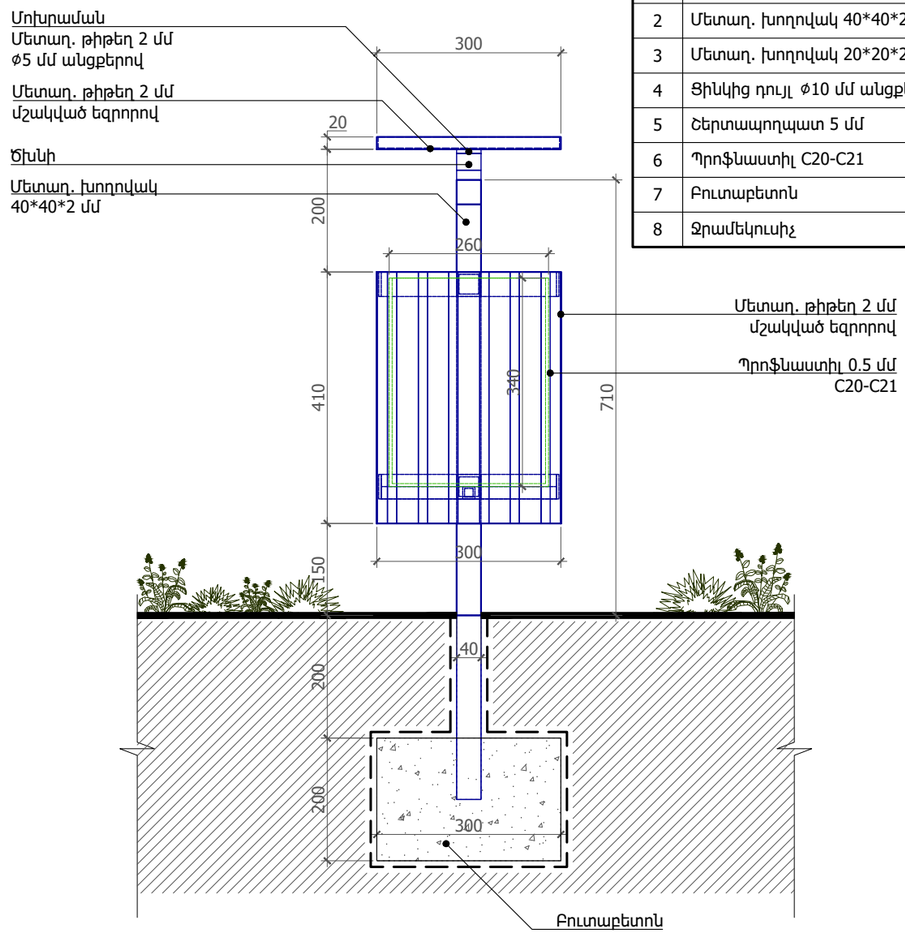

Ճակատ

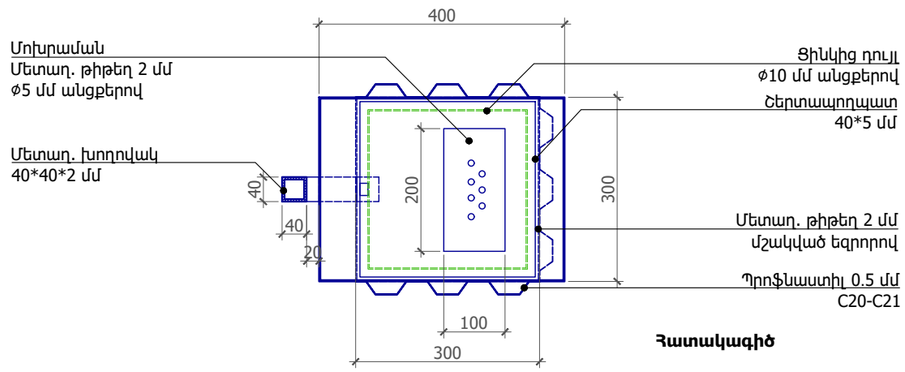

Հատակագիծ

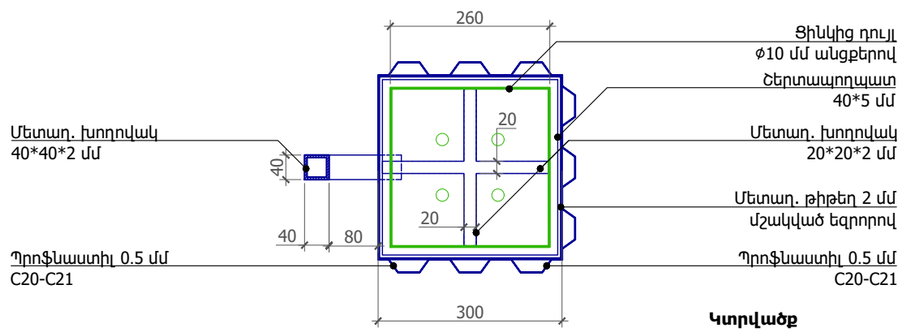

Կտրվածք

Ծանոթություն՝
Բոլոր մետաղական էլեմենտները յուղաներկել RAL 7037,
եթե այլ բան նշված չէ

Նախագծող
sp2.am ///

Պատվիրատու
GIZ
Deutsche Gesellschaft für Internationale Zusammenarbeit (GIZ) GmbH

Նախագիծ
Աբովյանում քաղաքային այգու նախագիծ

Հասցե
Կոտայքի մարզ, Աբովյան քաղաք

Նախագիծ համար /
2516_03

Փուլ / ԱԾ

Անվանում /
Աղբաման

Մասշտաբ / 1:10
Թերթ / Ճ - 312
Ամսաթիվ / 05.11.2025

ՆԳԾ՝
Ս. Պետրոսյան

Ճարտարապետ՝
Ի. Մերդինյան

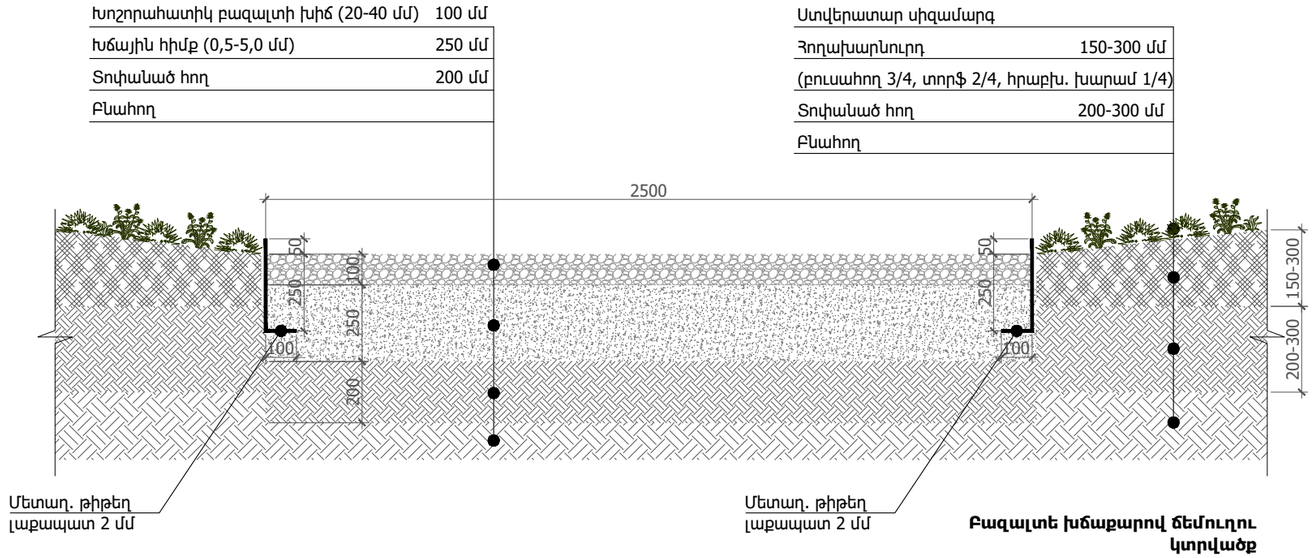

Բազալտե խճաքարով ճեմուղու կտրվածք

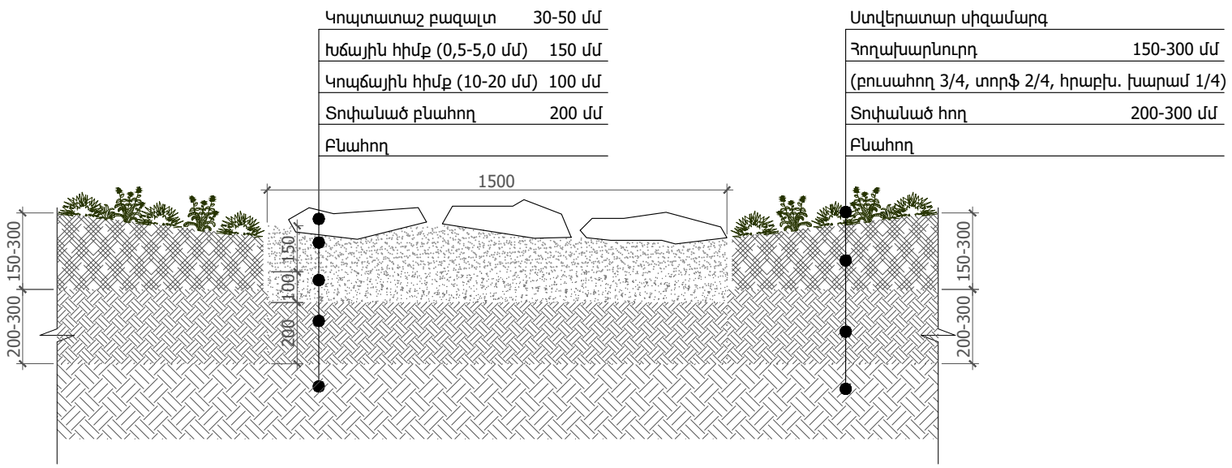

Կոպտատաշ բազալտե անկանոն սալերով արահետի կտրվածք

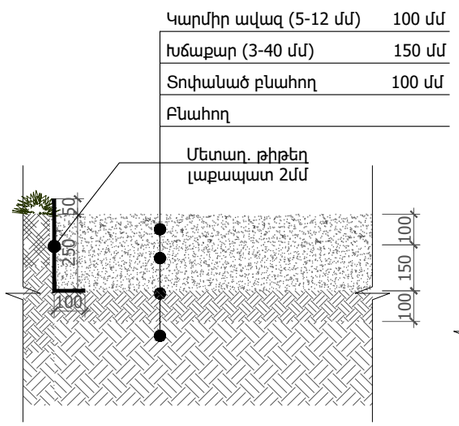

Կարմիր ավազով խաղահրապարակի կտրվածք

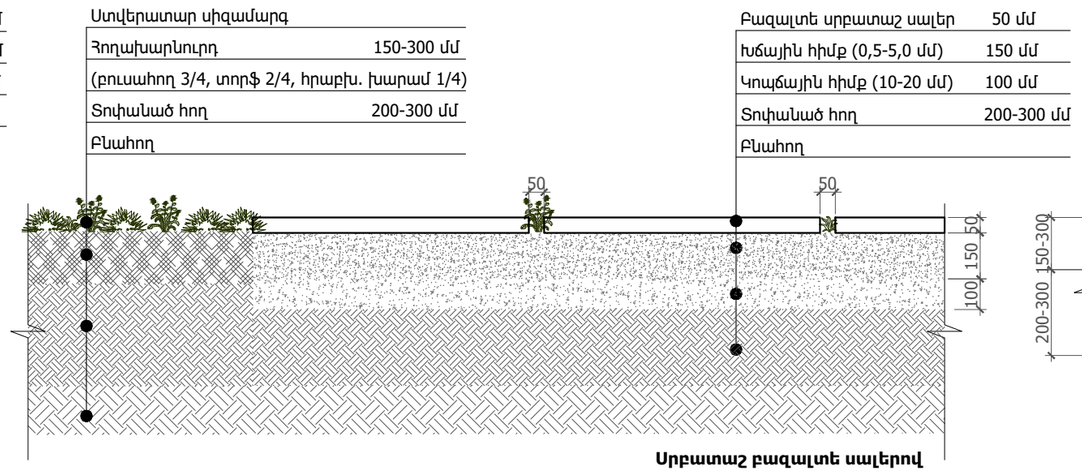

Սրբատաշ բազալտե սալերով ճեմուղի

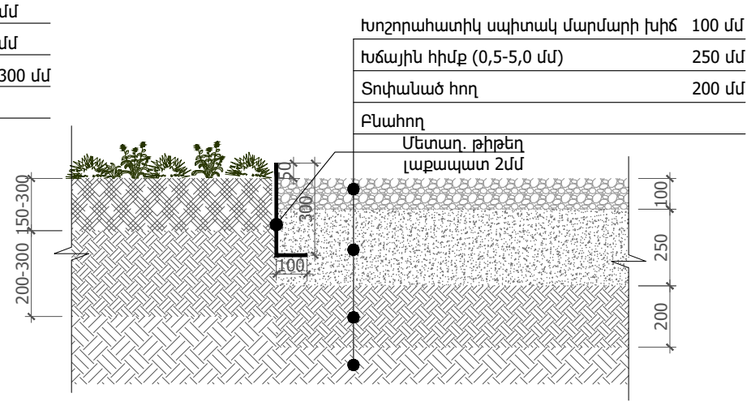

Նստատեղերի ծածկույթ

Բազալտե խճաքարով ճեմուղի

Հ/Հ	Անվանում	Միավոր	Քանակ
1	Խոշորահատիկ բազալտե խիճ (20-40 մմ) 100 մմ	խմ	20.8
2	Խճային հիմք (0,5-5,0 մմ) 250 մմ	խմ	52.0
3	Հողի տոփանում 200 մմ	քմ	208.0

Կոպտատաշ բազալտե անկանոն սալերով արահետ

Հ/Հ	Անվանում	Միավոր	Քանակ
1	Տեղական քար (բազալտ) 30-50 մմ	քմ	142.0
2	Խճային հիմք (0,5-5,0 մմ) 150 մմ	խմ	21.3
3	Կոպճային հիմք (10-20 մմ) 100 մմ	խմ	14.2
4	Հողի տոփանում 200 մմ	քմ	142.0

Կարմիր ավազով խաղահրապարակ

Հ/Հ	Անվանում	Միավոր	Քանակ
1	Կարմիր ավազ (կերամզիտ, շլակ 5-12 մմ)100 մմ	խմ	23.5
2	Խճաքար (3-40 մմ) 150 մմ	խմ	35.3
3	Հողի տոփանում 100 մմ	քմ	235.0

Սրբատաշ բազալտե սալերով ճեմուղի

Հ/Հ	Անվանում	Միավոր	Քանակ
1	Բազալտե սրբատաշ սալեր 50 մմ	քմ	94.0
2	Խճային հիմք (0.5-5.0 մմ) 150 մմ	խմ	14.1
3	Կոպճային հիմք (10-20 մմ) 100 մմ	խմ	9.4
4	Հողի տոփանում 200-300 մմ	քմ	94

Մարմարե խճաքարով ամֆիթատրոն

Հ/Հ	Անվանում	Միավոր	Քանակ
1	Խոշորահատիկ սպիտակ մարմարի խիճ 100 մմ	խմ	33.5
2	Խճային հիմք (0,5-5,0 մմ) 250 մմ	խմ	83.8
3	Հողի տոփանում 200 մմ	քմ	335.0

Ստվերատար սիզամարգ

Հ/Հ	Անվանում	Միավոր	Քանակ
1	Ստվերատար սիզամարգ	քմ	5058.0
2	Հողախարնուրդ 150-300 մմ բուսահող 3/4, տորֆ 2/4, հրաբխ. խարամ 1/4	խմ	1517.4
3	Հողի տոփանում 200-300 մմ	քմ	5058.0
4	Եզրագիծ՝ մետաղ. թիթեղ լաքապատ 2 մմ	քմ	161.2

Ծանոթություն՝
Ճեմուղիների ու արահետների նիշը նամապատասխանեցնել գրունտի նիշին

Նախագծող
sp2.am ///

Պատվիրատու
GIZ
Deutsche Gesellschaft für Internationale Zusammenarbeit (GIZ) GmbH

Նախագիծ
Աբովյանում քաղաքային այգու նախագիծ

Հասցե
Կոտայքի մարզ, Աբովյան քաղաք

Նախագիծ համար /
2516_03

Փուլ / ԱՇ

Անվանում /
Ծածկույթների մանրամասներ

Մասշտաբ / Մ 1:20
Թերթ / Ճ - 313
Ամսաթիվ / 05.11.2025

ՆԳՃ՝
Ս. Պետրոսյան

Ճարտարապետ՝
Ի. Մերդինյան

ԿՈՆՍՏՐՈՒԿՏՈՐԱԿԱՆ ՄԱՍ

ԳԾԱԳՐԵՐԻ ԱՆՎԱՆԱՑԱՆԿ	
ԷՋ	ԱՆՎԱՆՈՒՄ
1	ՀԻՄՔԵՐԻ ԿԱՂԱՊԱՐԱՅԻՆ ՀԱՏԱԿԱԳԻԾ
2	ՀԻՄՔԵՐԻ ԱՄՐԱՆԱՎՈՐՄԱՆ ՀԱՏԱԿԱԳԻԾ
3	ՄԵՏԱՂԵ ՆԵՐԴԻՐ ՏԱՐՐԵՐԻ ՏԵՂԱԴՐՄԱՆ ՀԱՏԱԿԱԳԻԾ
4	ԲԵՄԱՀԱՐԹԱԿԻ ՄԵՏԱՂԵ ԾԱԾԿԻ ՀԱՏԱԿԱԳԻԾ
5	ԿՏՐՎԱԾՔՆԵՐ, ՀԱՆԳՈՒՅՑՆԵՐ
6	ԿՏՐՎԱԾՔՆԵՐ, ՀԱՆԳՈՒՅՑՆԵՐ
7	ՄԵՏԱՂԵ ՏԱՐԱԾԱԿԱՆ ՖԵՐՄԱՅԻ ՀԱՏԱԿԱԳԻԾ ԸՍՏ +6.50 ՆԻՇԻ
8	ՄԵՏԱՂԵ ՏԱՐԱԾԱԿԱՆ ՖԵՐՄԱՅԻ ՏԱՆԻՔԻ ԾՊԵՂՆԵՐԻ ՀԱՏԱԿԱԳԻԾ
9	ԿՏՐՎԱԾՔՆԵՐ, ՀԱՆԳՈՒՅՑՆԵՐ
10	ԿՏՐՎԱԾՔՆԵՐ, ՀԱՆԳՈՒՅՑՆԵՐ
11	ՄԵՏԱՂԵ ԱՍՏԻՃԱՆԻ ԿՈՆՍՏՐՈՒԿՏԱՎՈՐՈՒՄ
12	Ե/Բ ՄԻԱՁՈՒՅԼ ՁՐԱՎԱԶԱՆ
13	ՊՈՄՊԱԿԱՅԱՆԻ Ե/Բ ԿՈՆՍՏՐՈՒԿՏԱՎՈՐՈՒՄ

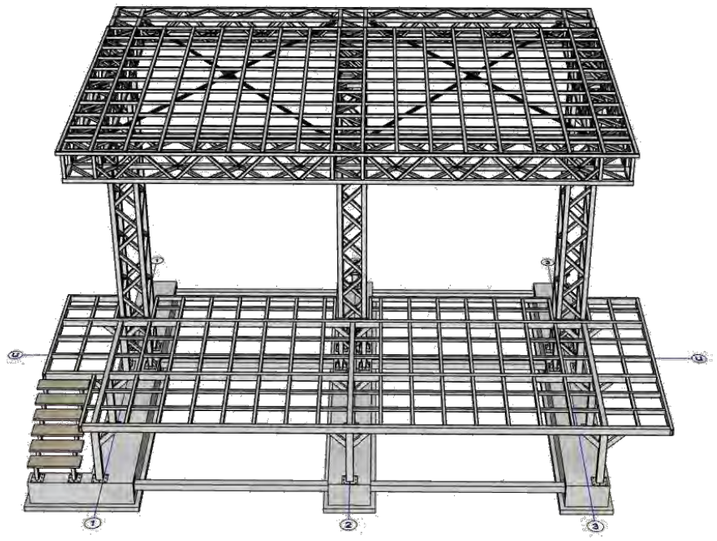

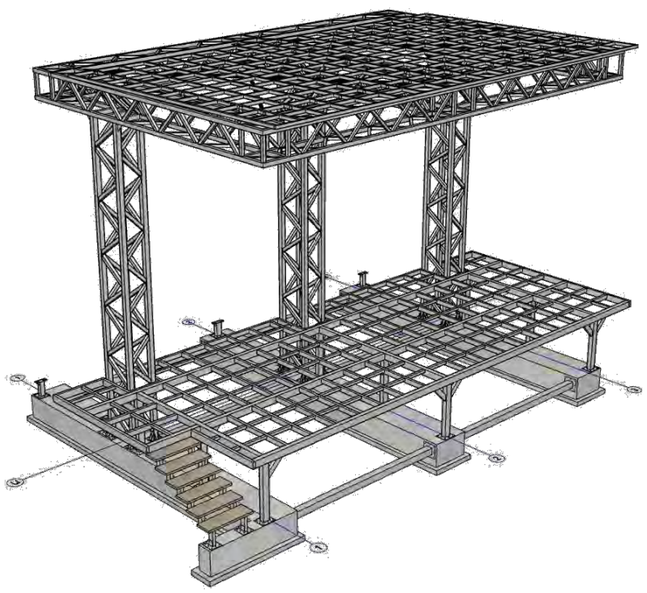

ԲԱՑԱՏՐԱԳԻՐ

ՀՀ Կոտայքի Մարզի, Աբովյան քաղաքի քաղաքային այգում կառուցվող բեմահարթակի կոնստրուկտորական մասը իրականացված է ճարտարապետահատակագծային առաջադրանքի և ճարտարապետական նախագծի հիման վրա և համապատասխանում է ՀՀ գործող շինարարական նորմերին և կանոններին:

Բեմահարթակը՝ հատակագծում ուղղանկյունաձև՝ 9.00 x 7.05 մ առանցքային չափերով միաձույլ երկաթբետոնե ժապավենային հիմքերով և մետաղական հիմնակմախքով, որոնք ամրանում են ժապավենային հիմքերին նախապես թողնված մետաղական ներդիրների միջոցով: Միաձույլ երկաթբետոնե ժապավենային հիմքերը հատակագծում բաղկացած են 3 առանձին 82x50 սմ հատվածքի զուգահեռ հեծաններից, իրականացված են միաձույլ B25 դասի ծանր բետոնից՝ ամրանավորված A500C դասի երկայնական ամրաններով և A240 դասի անուրներով: Որպես կրող համակարգ բեմահարթակի կանգնակներն իրենցից ներկայացնում են C235 դասի պողպատե ուղղաձիգ խողովակներ □140x100x5, □100x100x5, որոնք կապվում են բեմահարթակի հատակի հեծաններին □100x60x5, □100x60x4 հատվածքի մետաղե թեքաններով: Բեմահարթակի գլխավոր հեծանները ընտրված են □140x100x5 և □140x100x4 հատվածքի: Բեմահարթակի ծածկի հիմնակմախքը բաղկացած է 3 առանձին ուղղաձիգ տարածական ֆերմայաձև հենարան-կանգնակներից և բարձակից (կոնսոլ): Վերջիններս կազմված են 4 անկյունային գոտիներից՝ □100x5, □80x4 հատվածքի քառակուսի խողովակաձև ձողերից և միմյանց կապող շեղմույթներից՝ □70x4, □50x4 հատվածքի: Ծածկի վրա ամրակապվող թեք տանիքը կազմած է հաստատուն քայլով բաշխված □60x4 և □60x40x4 հատվածքի խողովակներից: Որպես տանիքածածկույթ ընտրված է մետաղե չժանգոտվող տրամատային-թիթեղ:

Հիմնակմախքի կոնստրուկտիվ հաշվարկն իրակացվել է ստորև բերված բեռնվածքների ազդեցությունից.

Մշտական.

- Ձողերի սեփական քաշ՝ · 1.05,
- Տանիքի ծածկույթի քաշ (պողպատե ձևավոր թիթեղ) + տեղային լուսային կամ ձայնային սարքավորում՝ 30 կգ/մ^2:

Ժամանակավոր կարճատև.

- Ձյան բեռնվածք՝ 100 · 1.4 = 140 կգ/մ^2,
- Քամու բեռնվածք՝ 25մ/վ արագությամբ քամու ազդեցությունից:

Հատուկ բեռնվածք.

- Սեյսմիկ բեռնվածք: Հաշվարկն իրականացված է 2-րդ սեյսմիկ գոտու համար, գրունտի կարգը պայմանականորեն ընդունված է 3-րդ: Տեղափոխությունների և տատանման պարբերության ստուգման համար՝ k_1 = 0.8, իսկ ընտրված հատվածքների կրողունակության (ամրության, տեղային կայունության) ստուգման համար՝ k_1 = 0.25: **(սեյսմիկ հաշվարկն իրականացված է ըստ ՀՀՇՆ 20.04-2020 «ԵՐԿՐԱՇԱՐԺԱԴԻՄԱՑԿՈՒՆ ՇԻՆԱՐԱՐՈՒԹՅՈՒՆ» ՆԱԽԱԳԾՄԱՆ ՆՈՐՄԵՐԻ)**

Փոսորակները բացելուց հետո հիմնատակերը ակտավորել ինժեներ-երկրաբանի մասնակցությամբ, անհրաժեշտության դեպքում հիմքերի կոնստրուկցիաներում կատարել փոփոխություն:

Նախագծող
sp2.am ///

Պատվիրատու
GIZ
Deutsche Gesellschaft für Internationale Zusammenarbeit (GIZ) GmbH

Նախագիծ
Աբովյանում քաղաքային այգու նախագիծ

Հասցե
Կոտայքի մարզ, Աբովյան քաղաք

Նախագիծ համար /
2516_03

Փուլ / Կ

Անվանում /
ԱՆՎԱՆԱՑԱՆԿ, ԲԱՑԱՏՐԱԳԻՐ

Մասշտաբ / 1:...
Թերթ / -
Ամսաթիվ / 14/11/2025

ՆԳԾ՝
Ս. Պետրոսյան
Կոնստրուկտոր՝
Ա. Մելքոնյան
Կոնստրուկտոր՝
Ս. Մալումյան

-0.50 ՆԻՇԻ Ե/Բ ՀԻՄՔԵՐԻ ԿԱՂԱՊԱՐԱՅԻՆ ՀԱՏԱԿԱԳԻԾ

Մ 1:50

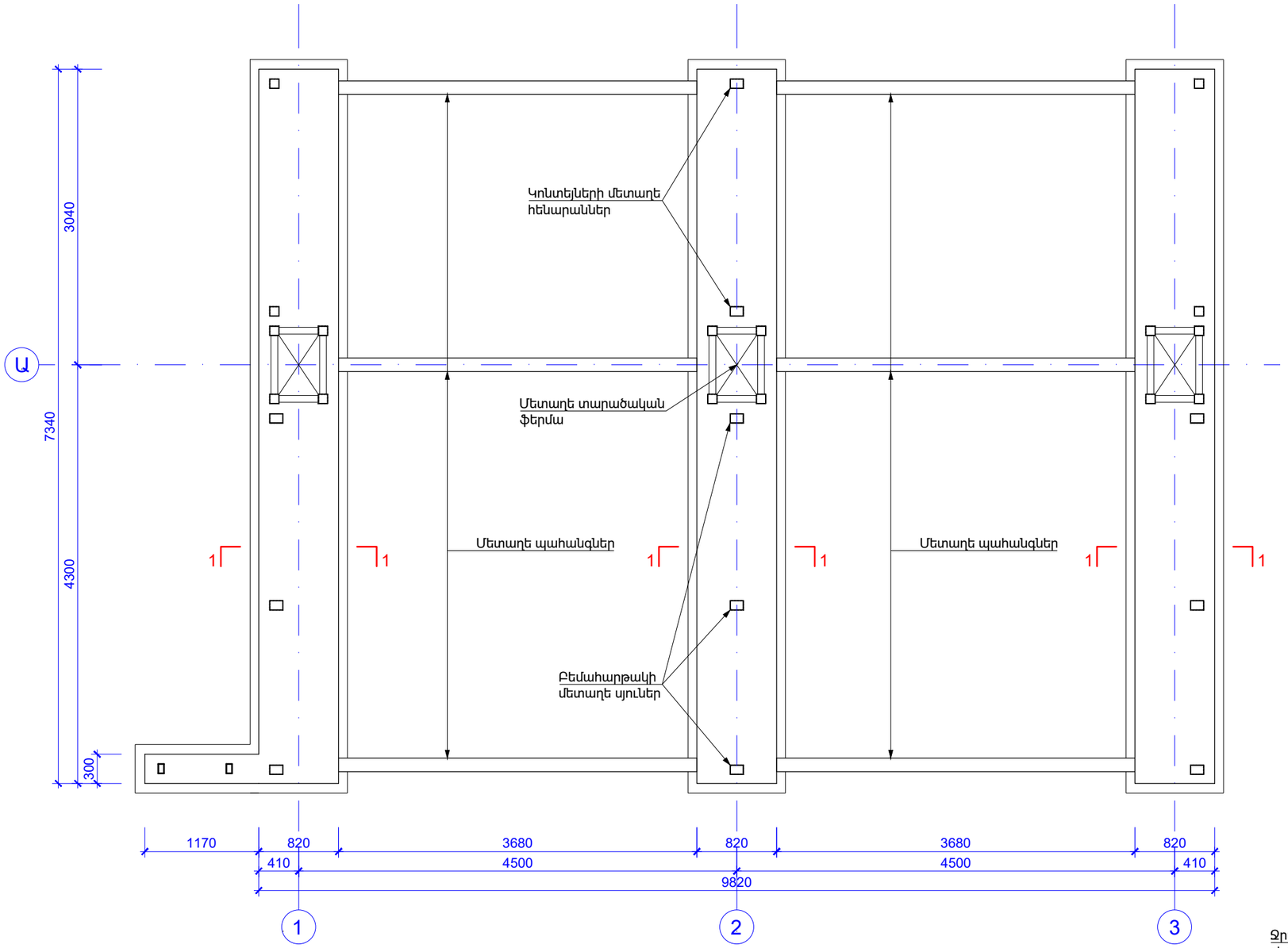

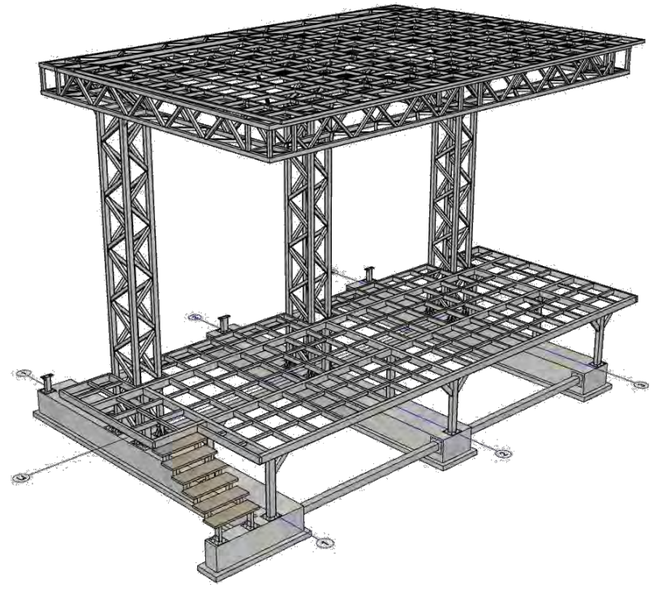

ՆԿ.1. ԲԵՄԱՀԱՐԹԱԿԻ ՄԵՏԱՂԵ ՀԻՄՆԱԿՄԱԽՔԻ ԵՎ ՄԵՏԱՂԵ ՏԱՐԱԾԱԿԱՆ ՖԵՐՄԱՅԻ ՏԱՐԱԾԱԿԱՆ ՏԵՍՔ.

1-1

Մ 1:20

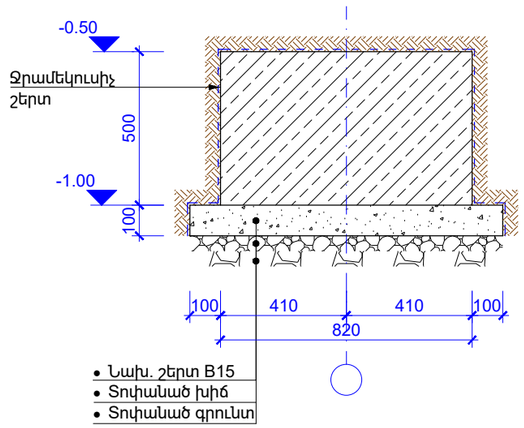

ԾԱՆՈԹԱԳՐՈՒԹՅՈՒՆ

1. Ե/բ միաձույլ հիմքերը նախատեսվում է կառուցել B25 դասի միաձույլ ծանր երկաթբետոնից բազալտե խճի և կվարցային ավազի լցանյութով;

2. Հիմքերի արտաքին մակերևույթները ջրամեկուսացնել և պատել պաշտպանիչ շերտով: Տես նաև ճարտարապետական մասը;

3. Հիմքերի հիմնատակերի սառեցման խորությունը ճշգրտել տվյալ տեղանքի երկրաբանական փաստացի տվյալների հետ:

Նախագծող	sp2.am ///
Պատվիրատու	GIZ Deutsche Gesellschaft für Internationale Zusammenarbeit (GIZ) GmbH
Նախագիծ	Աբովյանում քաղաքային այգու նախագիծ
Հասցե	Կոտայքի մարզ, Աբովյան քաղաք
Նախագիծ համար /	2516_03
Փուլ /	Կ
Անվանում /	ՀԻՄՔԵՐԻ ԿԱՂԱՊԱՐԱՅԻՆ ՀԱՏԱԿԱԳԻԾ
Մասշտաբ /	1:...
Թերթ /	1
Ամսաթիվ /	14/11/2025
ՆԳՀ՝	Ս. Պետրոսյան
Կոնստրուկտոր՝	Ա. Մելքոնյան
Կոնստրուկտոր՝	Ս. Մալումյան

-0.50 ՆԻՇԻ Ե/Բ ՀԻՄՔԵՐԻ ԱՄՐԱՆԱՎՈՐՄԱՆ ՀԱՏԱԿԱԳԻԾ

Մ 1:50

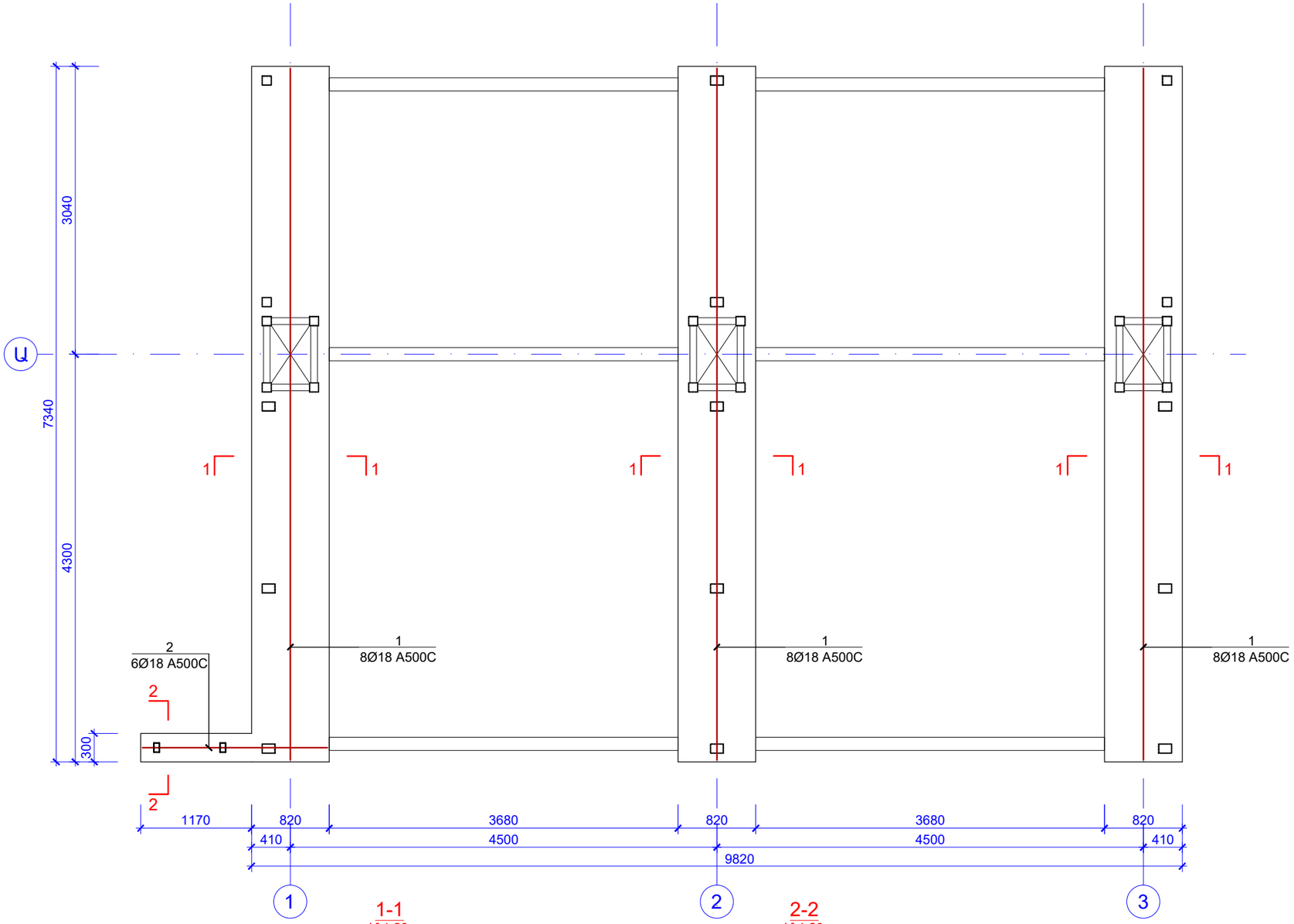

1-1

Մ 1:20

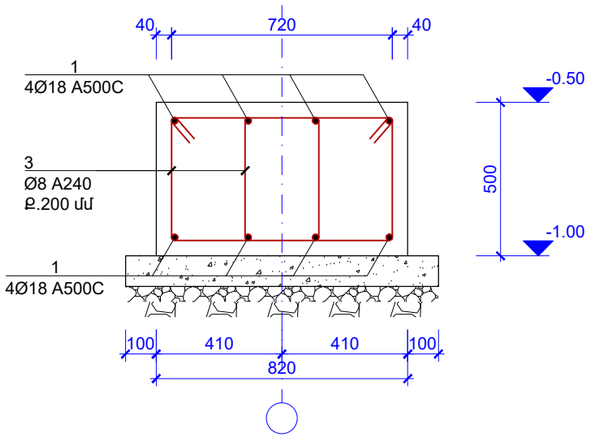

2-2

Մ 1:20

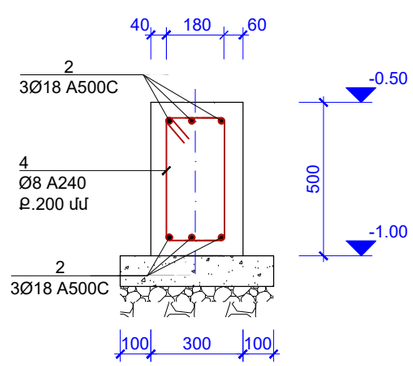

ԾԱՆՈԹԱԳՐՈՒԹՅՈՒՆ

1. Ե/բ միաձույլ հիմքերը նախատեսվում է կառուցել B25 դասի միաձույլ ծանր երկաթբետոնից բազալտե խճի և կվարցային ավազի լցանյութով;

2. Հիմքերի արտաքին մակերևույթները ջրամեկուսացնել և պատել պաշտպանիչ շերտով: Տես նաև ճարտարապետական մասը;

3. Հիմքերի հիմնատակերի սառեցման խորությունը ճշգրտել տվյալ տեղանքի երկրաբանական փաստացի տվյալների հետ:

Անուրների էսքիզների տրված չափերը համապատասխանում են դրանց ներքին ուրվագծի չափերին՝	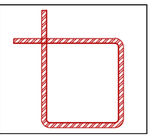

Nº	ՁՈՂԵՐԻ ԷՍՔԻԶ
3	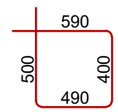
4	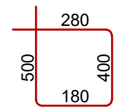

Ե/Բ ՄԻԱՁՈՒՅԼ ՀԻՄՔԵՐԻ ՄԱՍՆԱԳԻՐ

№	Անվանում			Երկ (մմ)	Քանակ (հատ)	Քաշ (կգ)	
						1 Տարրի	Ընդ.
1	Ø	18	A500C	7300	24	14.6	349.8
2	Ø	18		1950	6	3.9	23.4
3	Ø	8	A240	1980	111	0.8	86.7
4	Ø	8		1360	6	0.6	3.3
Անվանում							Ծավալ ($մ^3$)
Բետոն B25 (Ե/բ հիմքեր)							9.30
Բետոն B15 (նախ. շերտ)							2.40

ԱՄՐԱՆԻ ԾԱԽՍԸ ԸՍՏ ՏՐԱՄԱԳԾԻ

A240		A500C								Ընդ. (կգ)
Ø8	Ընդ.	Ø18	-	-	-	-	-	-	Ընդ.	
90	90	373	-	-	-	-	-	-	373	463

Նախագծող

sp2.am ///

Պատվիրատու

GIZ

Deutsche Gesellschaft für Internationale Zusammenarbeit (GIZ) GmbH

Նախագիծ

Աբովյանում քաղաքային այգու նախագիծ

Հասցե

Կոտայքի մարզ, Աբովյան քաղաք

Նախագիծ համար /

2516_03

Փուլ / Կ

Անվանում /

ՀԻՄՔԵՐԻ ԱՄՐԱՆԱՎՈՐՄԱՆ ՀԱՏԱԿԱԳԻԾ

Մասշտաբ / 1:...

Թերթ / 2

Ամսաթիվ / 14/11/2025

ՆԳԾ՝

Ս. Պետրոսյան

Կոնստրուկտոր՝

Ա. Մելքոնյան

Կոնստրուկտոր՝

Ս. Մալումյան

-0.50 ՆԻՇԻ ՆԵՐԴԻՐ ՏԱՐՐԵՐԻ ԵՎ ՍՅՈՒՆԵՐԻ ՀԱՏԱԿԱԳԻԾ

Մ 1:50

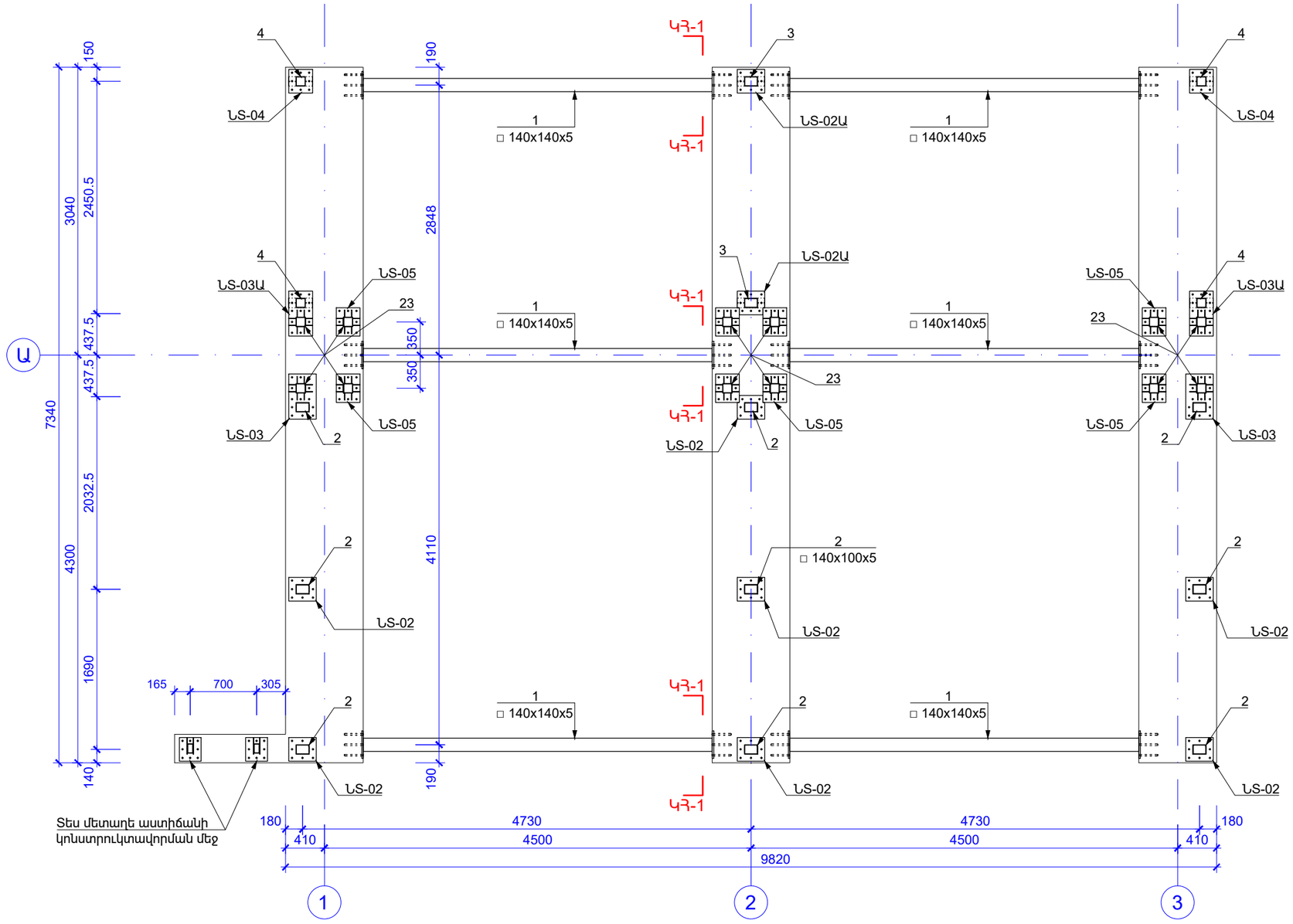

ԾԱՆՈԹԱԳՐՈՒԹՅՈՒՆ

1. Ե/բ միաձույլ հիմքերը նախատեսվում է կառուցել B25 դասի միաձույլ ծանր երկաթբետոնից բազալտե խճի և կվարցային ավազի լցանյութով;

2. Հիմքերի արտաքին մակերևույթները ջրամեկուսացնել և պատել պաշտպանիչ շերտով: Տես նաև ճարտարապետական մասը;

3. Հիմքերի հիմնատակերի սառեցման խորությունը ճշգրտել տվյալ տեղանքի երկրաբանական փաստացի տվյալների հետ:

Նախագծող	sp2.am ///
Պատվիրատու	GIZ Deutsche Gesellschaft für Internationale Zusammenarbeit (GIZ) GmbH
Նախագիծ	Աբովյանում քաղաքային այգու նախագիծ
Հասցե	Կոտայքի մարզ, Աբովյան քաղաք
Նախագիծ համար /	2516_03
Փուլ /	Կ
Անվանում /	ՄԵՏԱՂԵ ՆԵՐԴԻՐ ՏԱՐՐԵՐԻ ՏԵՂԱԴՐՄԱՆ ՀԱՏԱԿԱԳԻԾ
Մասշտաբ /	1:...
Թերթ /	3
Ամսաթիվ /	14/11/2025
ՆԳԾ՝	Ս. Պետրոսյան
Կոնստրուկտոր՝	Ա. Մելքոնյան
Կոնստրուկտոր՝	Ս. Մալումյան

+0.76 ՆԻՇԻ ԲԵՄԱՀԱՐԹԱԿԻ ՄԵՏԱՂԵ ԾԱԾԿԻ ՀԱՏԱԿԱԳԻԾ

Մ 1:50

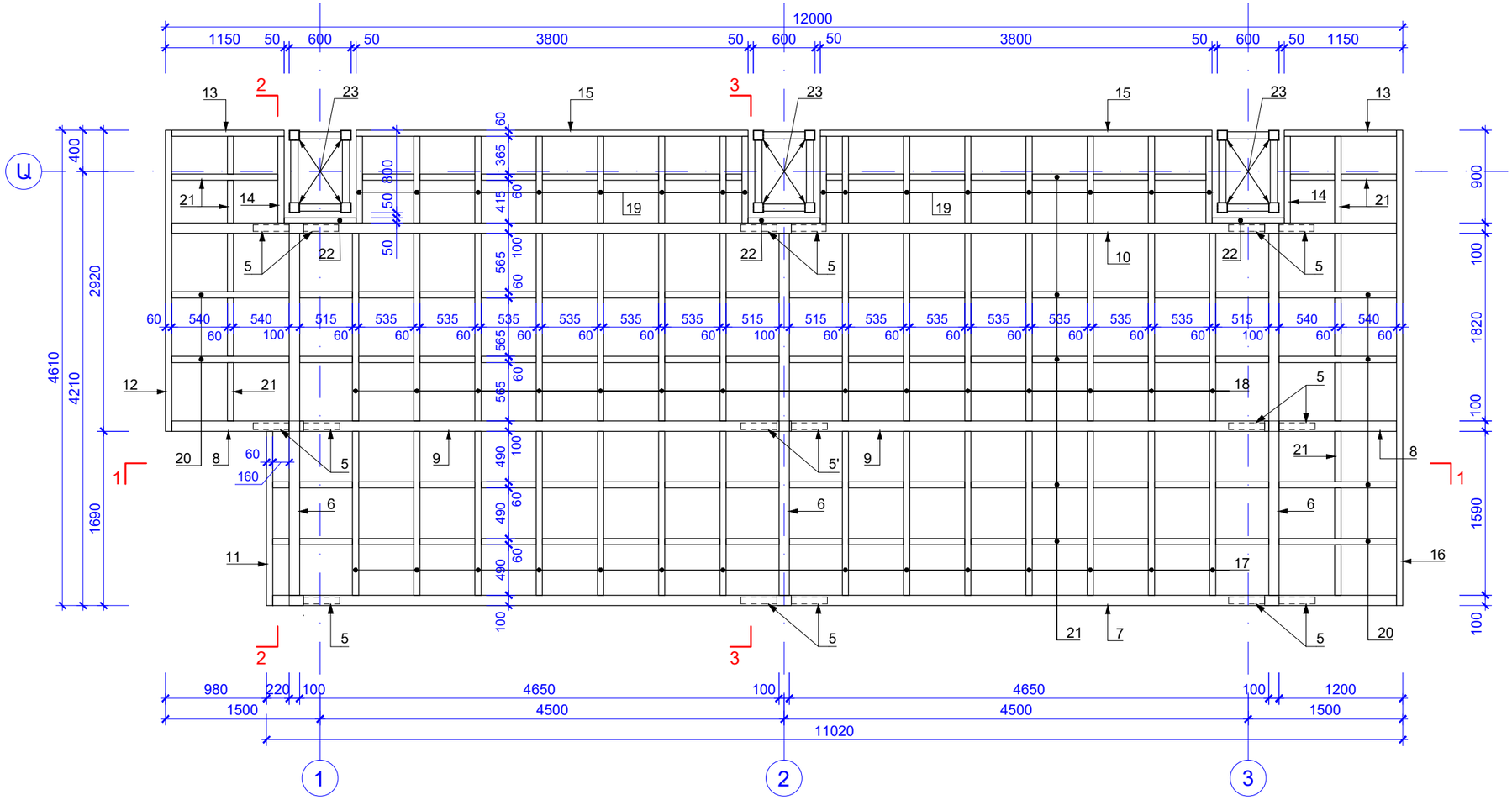

1-1

Մ 1:50

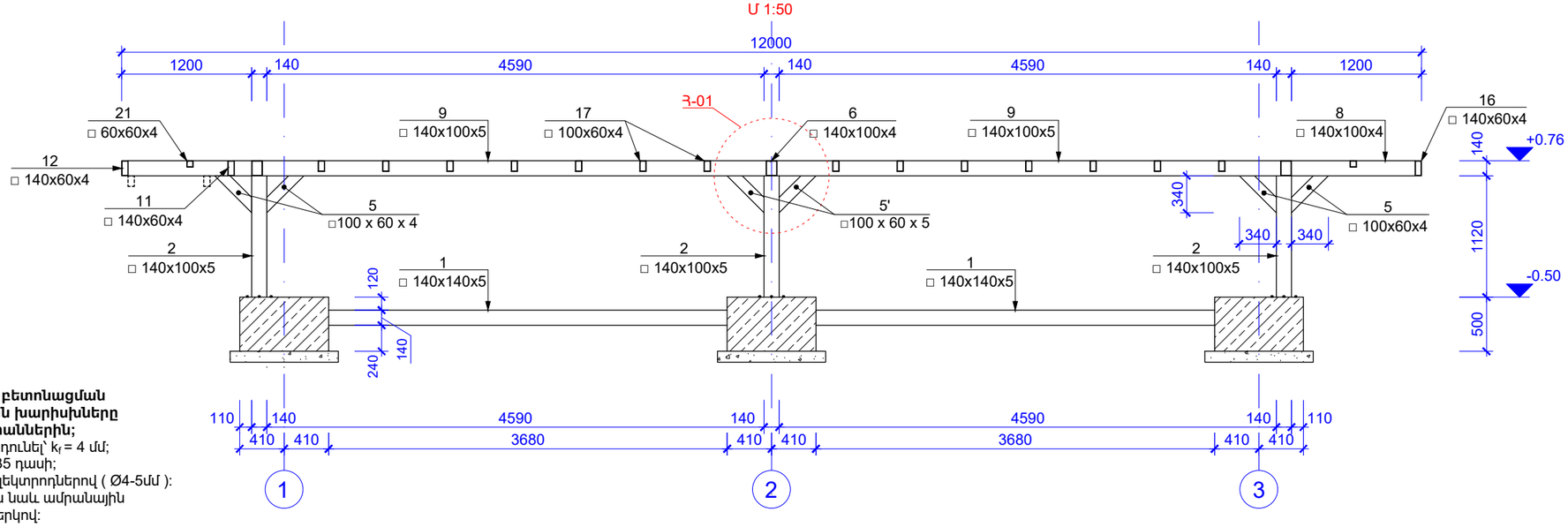

ԾԱՆՈԹԱԳՐՈՒԹՅՈՒՆ

1.Բոլոր ներդիր տարրերը տեղադրել բետոնացման աշխատանքներից առաջ, ամրանային խարիսխները տեղային ամրակապել է/բ հիմքի ամրաններին;
2. Չնշված եռքային կարերի նիստերը ընդունել՝ $k_f = 4$ մմ;
3.Պողպատե տարրերը ընտրված են C235 դասի;
4. Եռակցումներն իրականացնել Э42А էլեկտրոդներով (Ø4-5մմ):
5. Մետաղե բոլոր խողովակներն, ինչպես նաև ամրանային խարիսխները ներկել հակակոռոզիան ներկով:

Նախագծող
sp2.am ///

Պատվիրատու
GIZ
Deutsche Gesellschaft für Internationale Zusammenarbeit (GIZ) GmbH

Նախագիծ
Աբովյանում քաղաքային այգու նախագիծ

Հասցե
Կոտայքի մարզ, Աբովյան քաղաք

Նախագիծ համար /
2516_03

Փուլ / Կ

Անվանում /
ԲԵՄԱՀԱՐԹԱԿԻ ՄԵՏԱՂԵ ԾԱԾԿԻ ՀԱՏԱԿԱԳԻԾ

Մասշտաբ / 1:...

Թերթ / 4

Ամսաթիվ / 14/11/2025

ՆԳՃ՝
Ս. Պետրոսյան

Կոնստրուկտոր՝
Ա. Մելքոնյան

Կոնստրուկտոր՝
Ս. Մալումյան

2-2
Մ 1:50

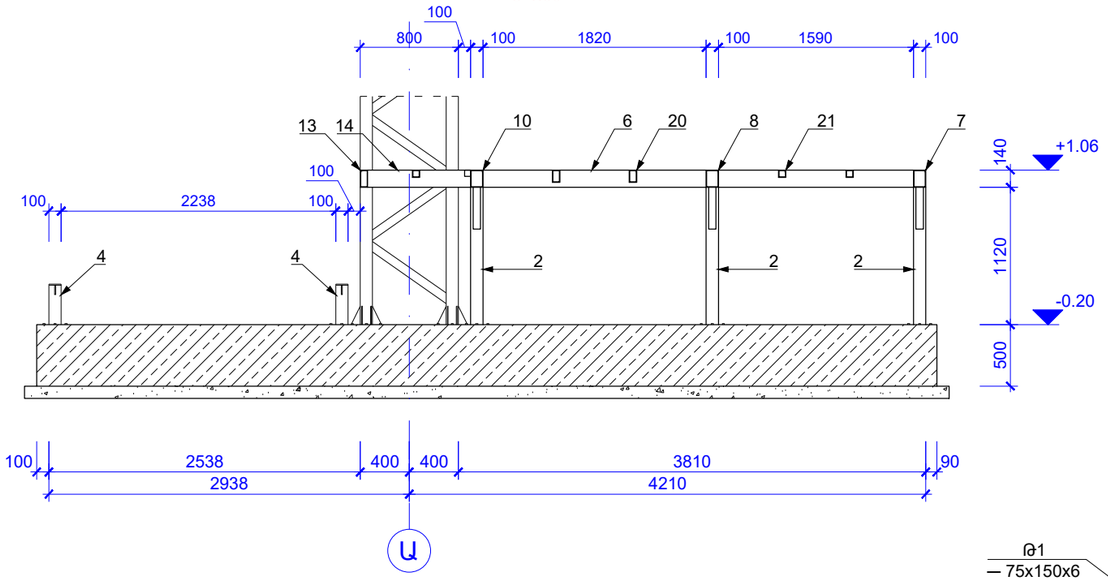

" ԼՏ-02 "
Մ 1:10

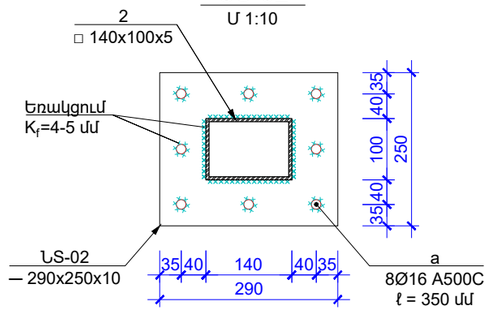

"ԿՀ-1"
Մ 1:10

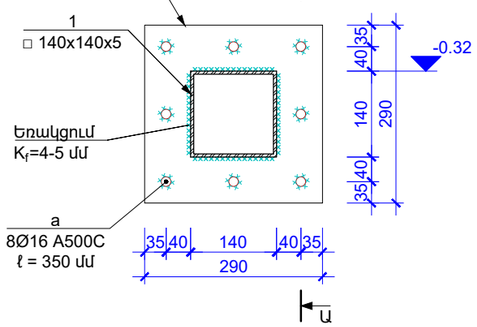

" ԼՏ-03 "
Մ 1:10

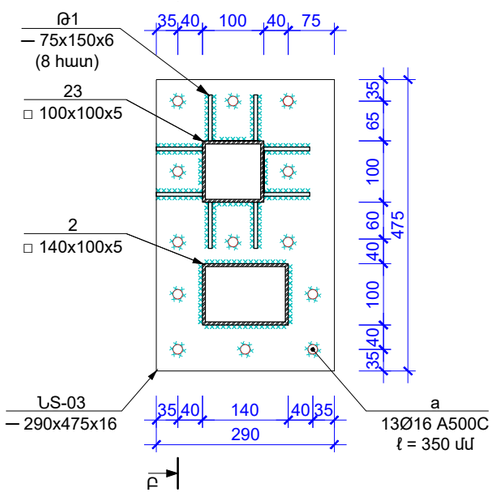

" ԼՏ-03Ա "
Մ 1:10

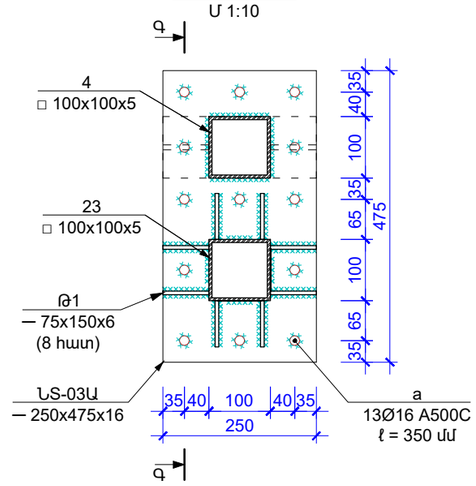

Ա-Ա
Մ 1:10

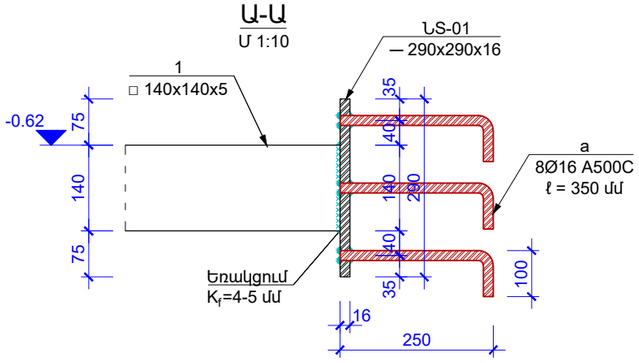

Բ-Բ
Մ 1:10

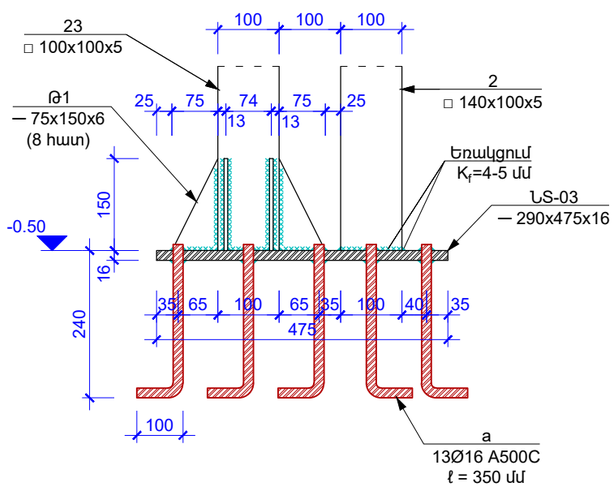

Գ-Գ
Մ 1:10

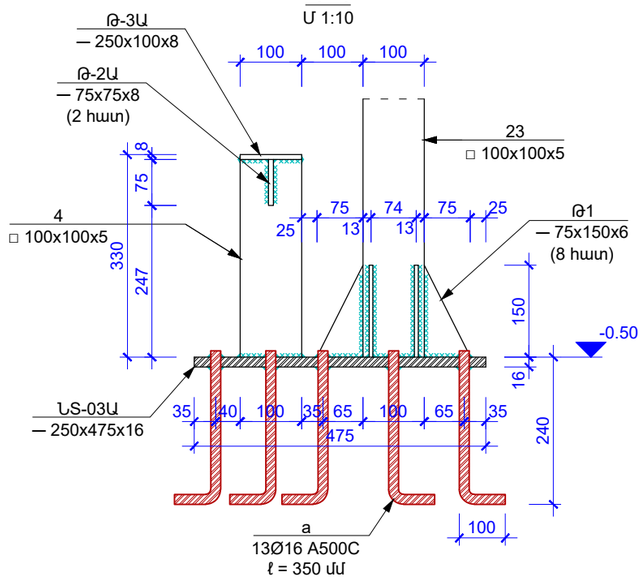

ԹԵՐԹ - 1

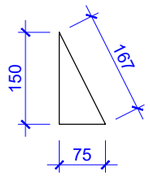

ԾԱՆՈԹԱԳՐՈՒԹՅՈՒՆ

1.Բոլոր ներդիր տարրերը տեղադրել բետոնացման աշխատանքներից առաջ, ամրանային խարիսխները տեղային ամրակապել ե/բ հիմքի ամրաններին;
2. Չնշված եռքային կարերի նիստերը ընդունել՝ k_f = 4 մմ;
3.Պողպատե տարրերը ընտրված են C235 դասի;
4. Եռակցումներն իրականացնել Э42А էլեկտրոդներով (Ø4-5մմ):
5. Մետաղե բոլոր խողովակներն, ինչպես նաև ամրանային խարիսխները ներկել հակակոռոզիան ներկով:

Նախագծող	sp2.am ///
Պատվիրատու	GIZ
	Deutsche Gesellschaft für Internationale Zusammenarbeit (GIZ) GmbH
Նախագիծ	Աբովյանում քաղաքային այգու նախագիծ
Հասցե	Կոտայքի մարզ, Աբովյան քաղաք
Նախագիծ համար /	2516_03
Փուլ /	Կ
Անվանում /	ԿՏՐՎԱԾՔՆԵՐ, ՀԱՆԳՈՒՅՑՆԵՐ
Մասշտաբ /	1:...
Թերթ /	5
Ամսաթիվ /	14/11/2025
ՆԳՃ՝	Ս. Պետրոսյան
Կոնստրուկտոր՝	Ա. Մելքոնյան
Կոնստրուկտոր՝	Ս. Մալումյան

" ՆՏ-02Ա "
Մ 1:10

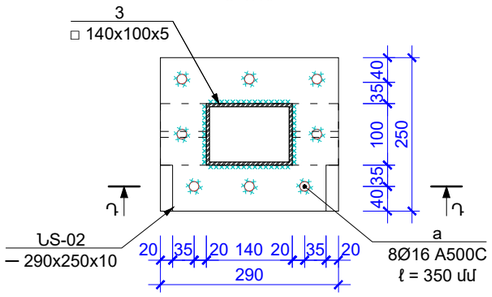

" ՆՏ-04 "
Մ 1:10

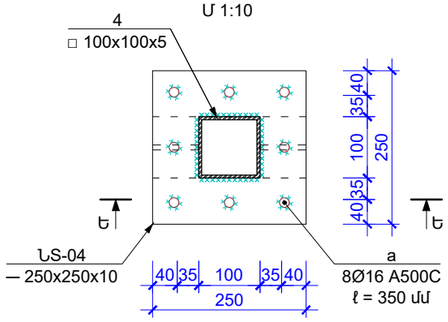

" ՆՏ-05 "
Մ 1:10

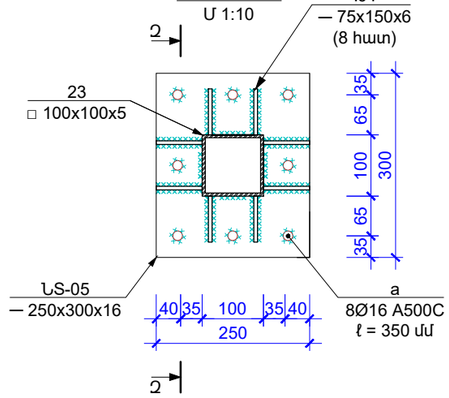

Դ-Դ
Մ 1:10

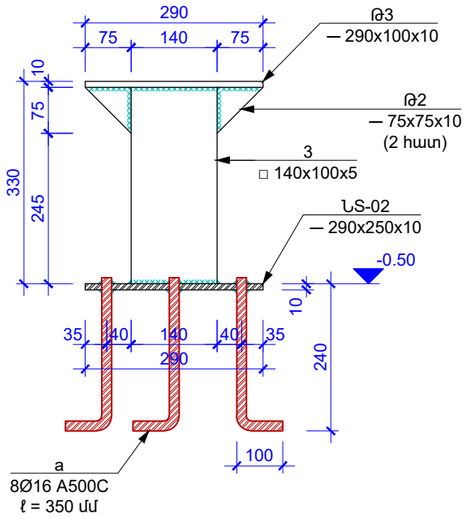

Ե-Ե
Մ 1:10

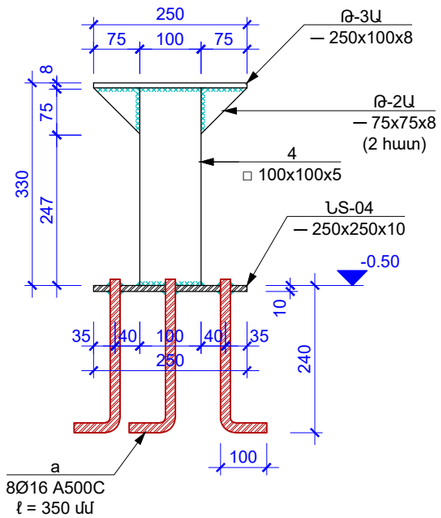

Շ-Շ
Մ 1:10

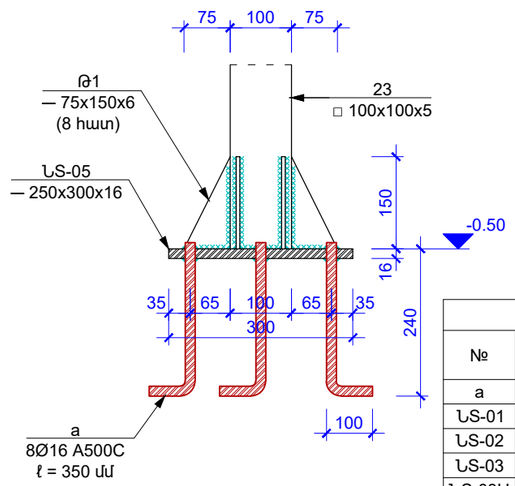

ԹԵՐԹ - 2, 2Ա

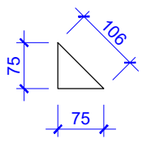

"Հ-01"
Մ 1:10

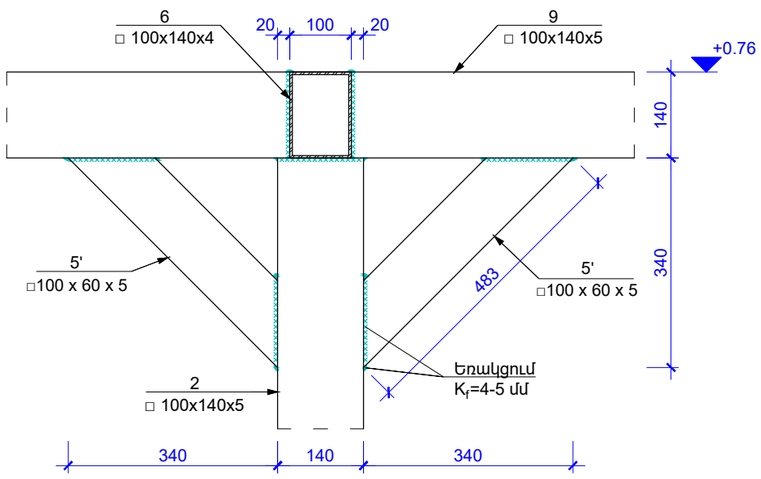

ՄԵՏԱՂԵ ՀԻՄՆԱԿՄԱԽՔԻ ՄԱՍՆԱԳԻՐ

№	Անվանում	Երկ (մմ)	Քանակ (հատ)	Քաշ (կգ) 1 Տարրի	Քաշ (կգ) Ընդ.
a	Ø 16 A500C	350	292	0.6	161.2
ՆՏ-01	— 290x290x16	290	12	10.6	126.8
ՆՏ-02	— 290x250x10	290	9	5.7	51.2
ՆՏ-03	— 290x475x16	475	2	17.3	34.6
ՆՏ-03Ա	— 250x475x16	475	2	14.9	29.8
ՆՏ-04	— 250x250x10	250	2	4.9	9.8
ՆՏ-05	— 250x300x16	300	8	9.4	75.4
Թ1	— 75x150x6	150	96	0.5	50.9
Թ2	— 75x75x10	75	4	0.4	1.8
Թ-2Ա	— 75x75x8	75	8	0.4	2.8
Թ3	— 290x100x10	290	2	2.3	4.6
Թ3-Ա	— 250x100x8	250	4	1.6	6.3
1	□ 140x140x5	3680	6	76.1	456.8
2	□ 140x100x5	1120	9	19.7	176.9
3	□ 140x100x5	320	2	5.6	11.2
4	□ 100x100x5	322	4	4.6	18.6
5(5')	□ 100x60x4(5)	483	15(2)	-	69(11)
6	□ 140x100x4	3510	3	50.0	150.1
7	□ 140x100x4	10900	1	155.3	155.3
8	□ 140x100x4	1140	2	16.2	32.5
9	□ 140x100x5	4650	2	84.0	168.0
10	□ 140x100x4	11880	1	169.3	169.3
11	□ 140x60x4	1690	1	19.8	19.8
12	□ 140x60x4	2920	1	34.3	34.3
13	□ 140x60x4	1090	2	12.8	25.6
14	□ 140x60x4	840	2	9.9	19.7
15	□ 100x60x4	3800	2	35.0	70.1
16	□ 140x60x4	4610	1	54.1	54.1
17	□ 100x60x4	1590	14	14.7	205.2
18	□ 100x60x4	1820	14	16.8	234.9
19	□ 100x60x4	840	16	7.7	123.9
20	□ 100x60x4	1140	6	10.5	63.1
21	□ 60x60x4	50 (մ)	1	335.5	335.5
22	□ 50x50x4	700	3	3.8	11.4

ԾԱՆՈԹԱԳՐՈՒԹՅՈՒՆ

1.Բոլոր ներդիր տարրերը տեղադրել բետոնացման աշխատանքներից առաջ, ամրանային խարիսխները տեղային ամրակապել ե/բ հիմքի ամրաններին;
2. Չնշված եռքային կարերի նիստերը ընդունել՝ k_f = 4 մմ;
3.Պողպատե տարրերը ընտրված են C235 դասի;
4. Եռակցումներն իրականացնել Э42А էլեկտրոդներով (Ø4-5մմ):
5. Մետաղե բոլոր խողովակներն, ինչպես նաև ամրանային խարիսխները ներկել հակակոռոզիան ներկով:

Նախագծող
sp2.am ///

Պատվիրատու
GIZ
Deutsche Gesellschaft für Internationale Zusammenarbeit (GIZ) GmbH

Նախագիծ
Աբովյանում քաղաքային այգու նախագիծ

Հասցե
Կոտայքի մարզ, Աբովյան քաղաք

Նախագիծ համար /
2516_03

Փուլ / Կ

Անվանում /
ԿՏՐՎԱԾՔՆԵՐ, ՀԱՆԳՈՒՅՑՆԵՐ

Մասշտաբ / 1:...
Թերթ / 6
Ամսաթիվ / 14/11/2025

ՆԳՁ՝
Ս. Պետրոսյան
Կոնստրուկտոր՝
Ա. Մելքոնյան
Կոնստրուկտոր՝
Ս. Մալումյան

ՄԵՏԱՂԵ ՏԱՐԱԾԱԿԱՆ ՖԵՐՄԱՅԻ ՀԱՏԱԿԱԳԻԾ ԸՍՏ +6.50 ՆԻՇԻ

Մ 1:50

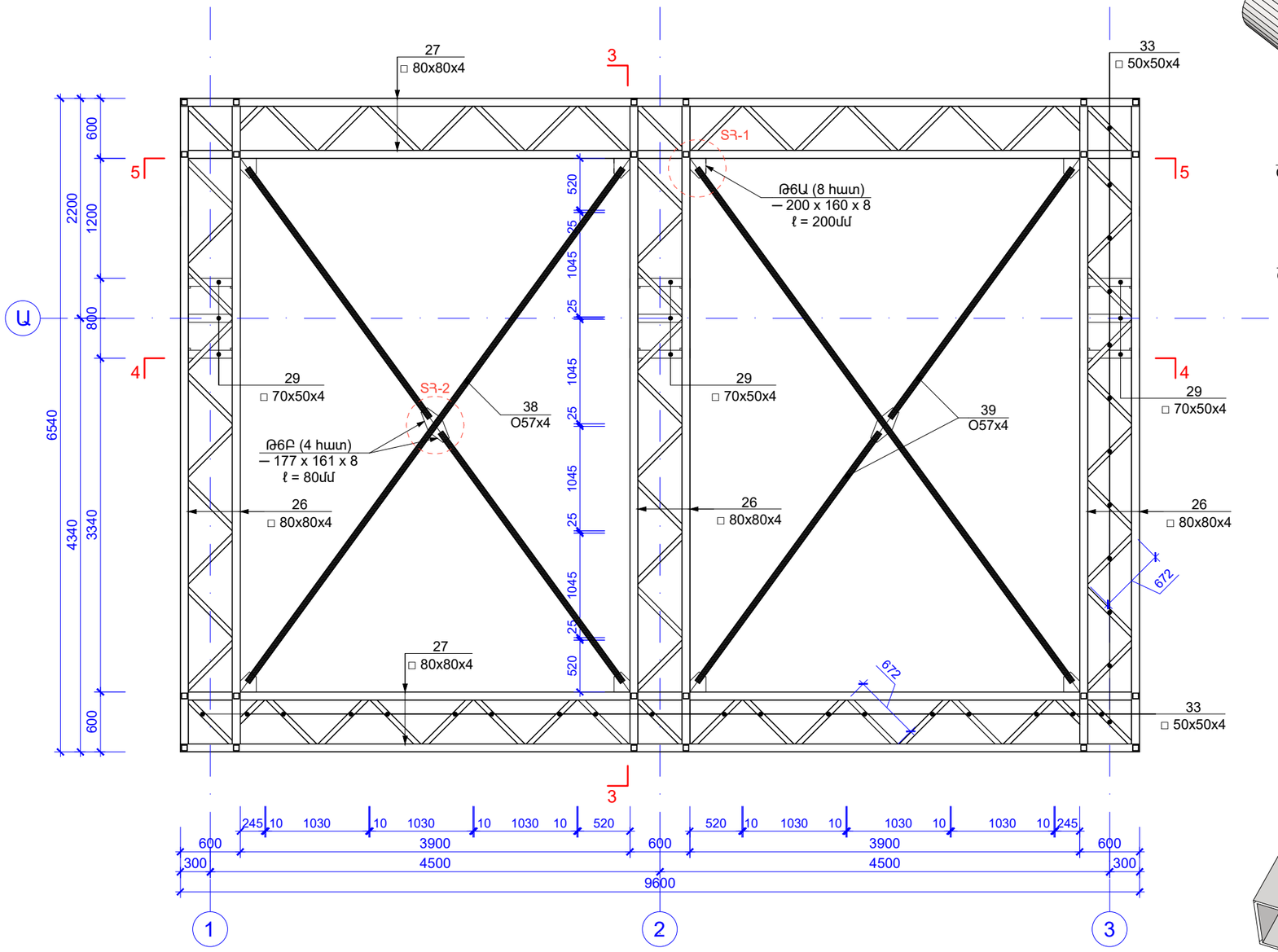

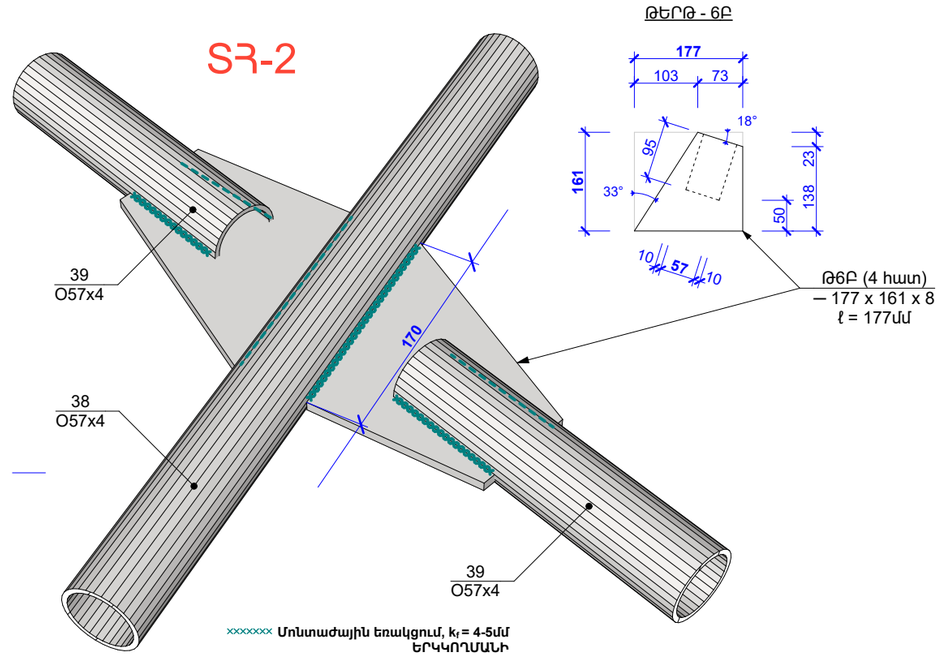

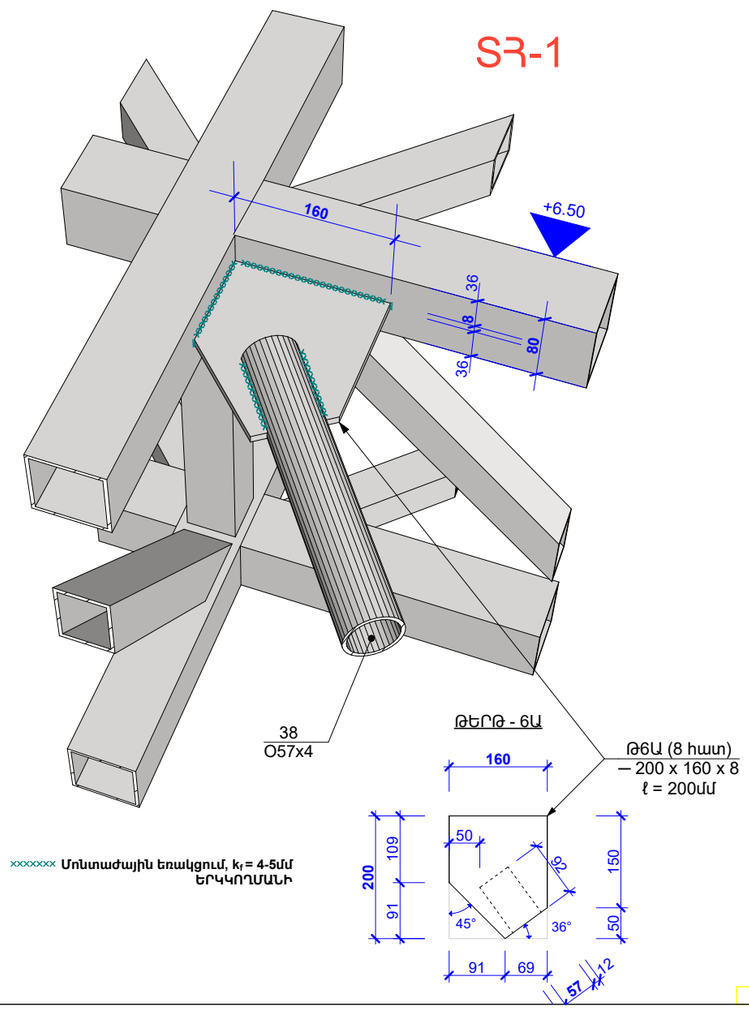

ԾԱՆՈԹԱԳՐՈՒԹՅՈՒՆ

1.Բոլոր ներդիր տարրերը տեղադրել բետոնացման աշխատանքներից առաջ, ամրանային խարիսխները տեղային ամրակապել ե/բ հիմքի ամրաններին;
2. Չնշված եռքային կարերի հիստերը ընդունել՝ k_f = 4 մմ;
3.Պողպատե տարրերը ընտրված են C235 դասի;
4. Եռակցումներն իրականացնել Э42А էլեկտրոդներով (Ø4-5մմ):
5. Մետաղե բոլոր խողովակներն, ինչպես նաև ամրանային խարիսխները ներկել հակակոռոզիան ներկով:

Նախագծող	sp2.am ///
Պատվիրատու	GIZ
	Deutsche Gesellschaft für Internationale Zusammenarbeit (GIZ) GmbH
Նախագիծ	Աբովյանում քաղաքային այգու նախագիծ
Հասցե	Կոտայքի մարզ, Աբովյան քաղաք
Նախագիծ համար /	2516_03
Փուլ /	Կ
Անվանում /	ՄԵՏԱՂԵ ՏԱՐԱԾԱԿԱՆ ՖԵՐՄԱՅԻ ՀԱՏԱԿԱԳԻԾ ԸՍՏ +6.50 ՆԻՇԻ
Մասշտաբ /	1:...
Թերթ /	7
Ամսաթիվ /	14/11/2025
ՆԳԾ՝	Ս. Պետրոսյան
Կոնստրուկտոր՝	Ա. Մելքոնյան
Կոնստրուկտոր՝	Ս. Մալումյան

ՄԵՏԱՂԵ ՏԱՐԱԾԱԿԱՆ ՖԵՐՄԱՅԻ ՏԱՆԻՔԻ ԾՊԵՂՆԵՐԻ ՀԱՏԱԿԱԳԻԾ

Մ 1:50

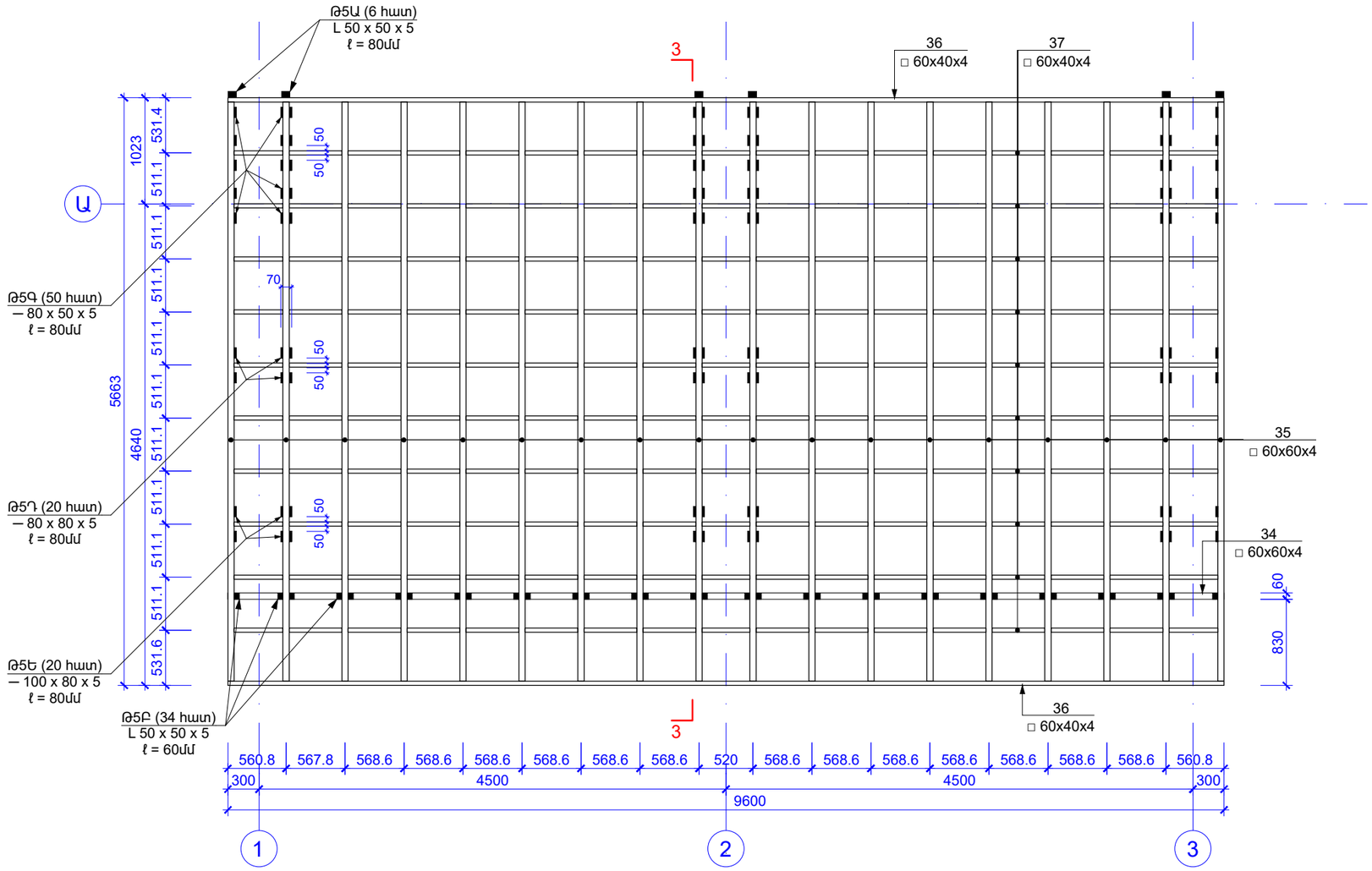

ԾԱՆՈԹԱԳՐՈՒԹՅՈՒՆ

1.Բոլոր ներդիր տարրերը տեղադրել բետոնացման աշխատանքներից առաջ, ամրանային խարիսխները տեղային ամրակապել ե/բ հիմքի ամրաններին;
2. Չնշված եռքային կարերի նիստերը ընդունել՝ k_f = 4 մմ;
3.Պողպատե տարրերը ընտրված են C235 դասի;
4. Եռակցումներն իրականացնել Э42А էլեկտրոդներով (Ø4-5մմ):
5. Մետաղե բոլոր խողովակներն, ինչպես նաև ամրանային խարիսխները ներկել հակակոռոզիան ներկով:

Նախագծող
sp2.am ///

Պատվիրատու
GIZ
Deutsche Gesellschaft für Internationale Zusammenarbeit (GIZ) GmbH

Նախագիծ
Աբովյանում քաղաքային այգու նախագիծ

Հասցե
Կոտայքի մարզ, Աբովյան քաղաք

Նախագիծ համար /
2516_03

Փուլ / Կ

Անվանում /
ՄԵՏԱՂԵ ՏԱՐԱԾԱԿԱՆ ՖԵՐՄԱՅԻ ՏԱՆԻՔԻ ԾՊԵՂՆԵՐԻ ՀԱՏԱԿԱԳԻԾ

Մասշտաբ / 1:...
Թերթ / 8
Ամսաթիվ / 14/11/2025

ՆԳՀ՝
Ս. Պետրոսյան
Կոնստրուկտոր՝
Ա. Մելքոնյան
Կոնստրուկտոր՝
Ս. Մալումյան

3-3
Մ 1:50

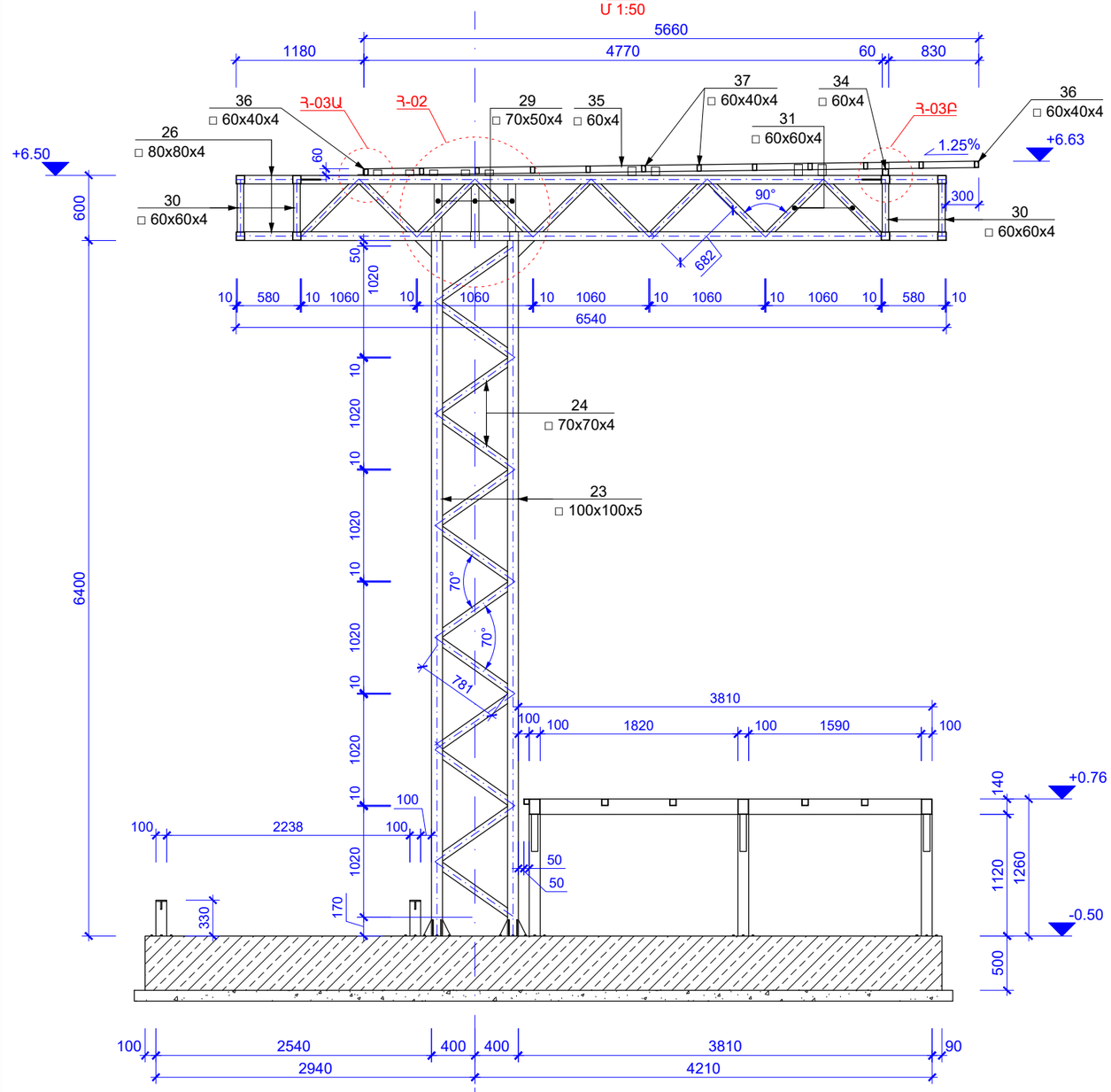

5-5
Մ 1:50

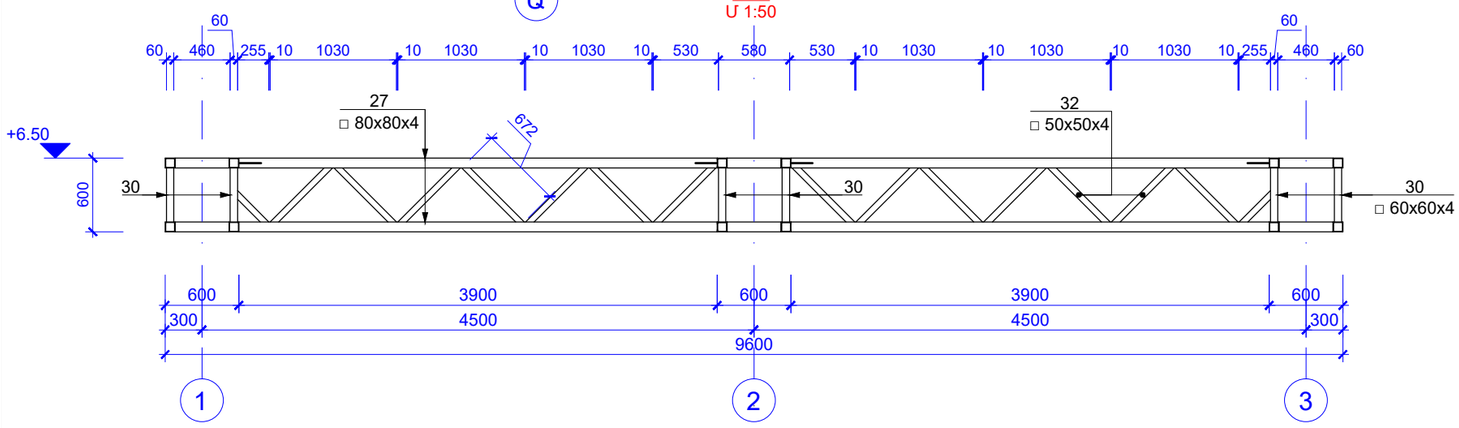

"Հ-02"
Մ 1:10

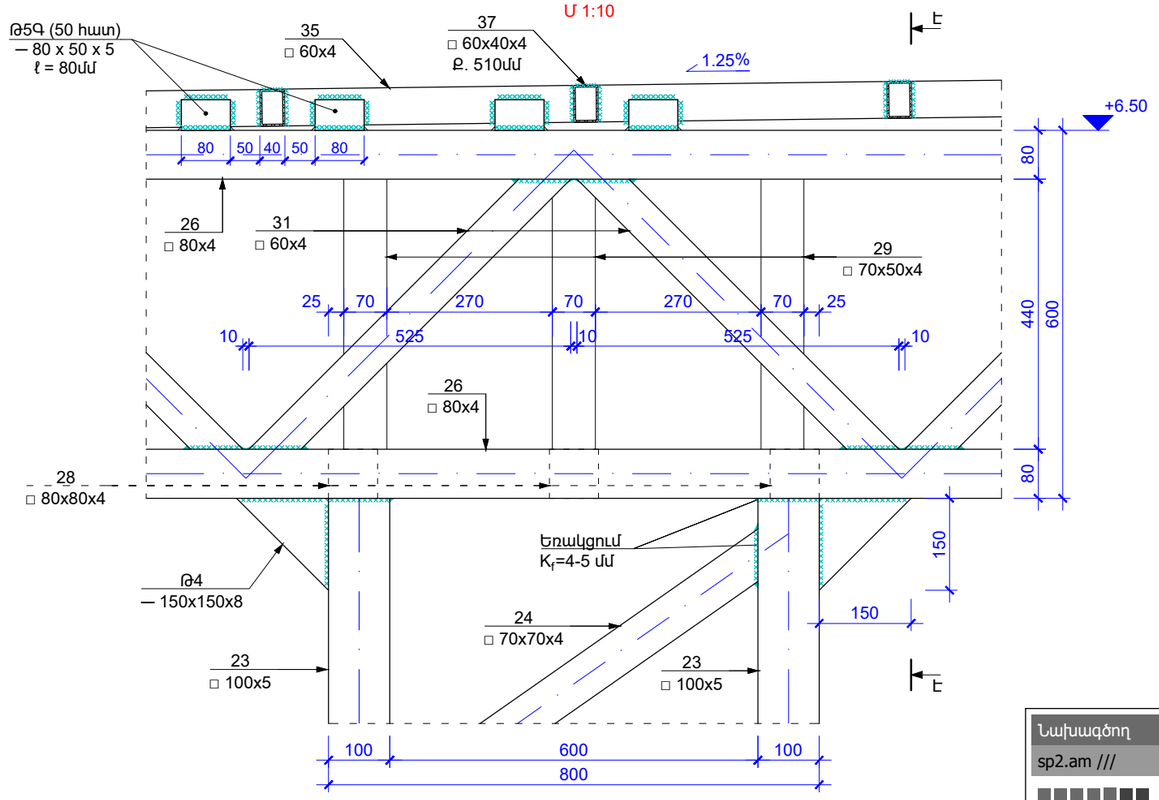

"Է-Է"
Մ 1:10

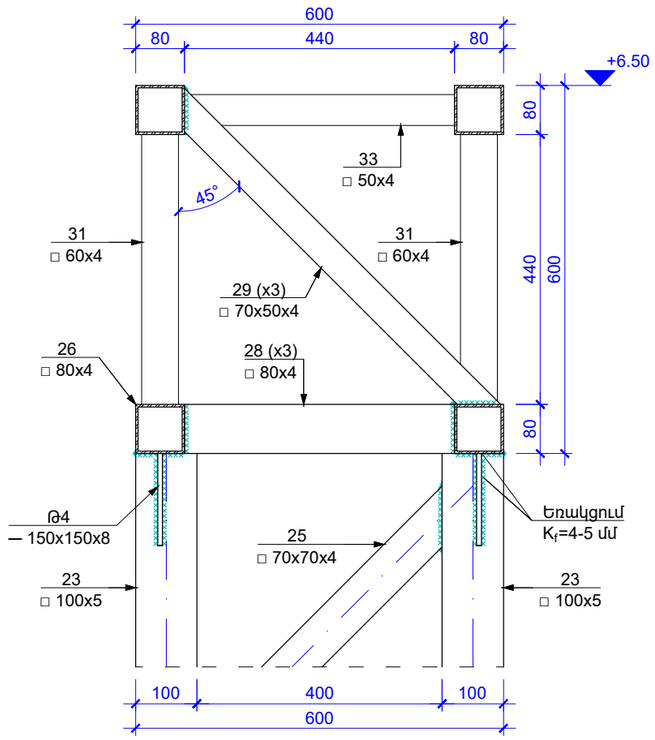

Նախագծող	sp2.am ///
Պատվիրատու	GIZ Deutsche Gesellschaft für Internationale Zusammenarbeit (GIZ) GmbH
Նախագիծ	Աբովյանում քաղաքային այգու նախագիծ
Հասցե	Կոտայքի մարզ, Աբովյան քաղաք
Նախագիծ համար /	2516_03
Փուլ /	Կ
Անվանում /	ԿՏՐՎԱԾՔՆԵՐ, ՀԱՆԳՈՒՅՑՆԵՐ
Մասշտաբ /	1:...
Թերթ /	9
Ամսաթիվ /	14/11/2025
ՆԳՃ՝	Ս. Պետրոսյան
Կոնստրուկտոր՝	Ա. Մելքոնյան
Կոնստրուկտոր՝	Ս. Մալումյան

4-4
Մ 1:50

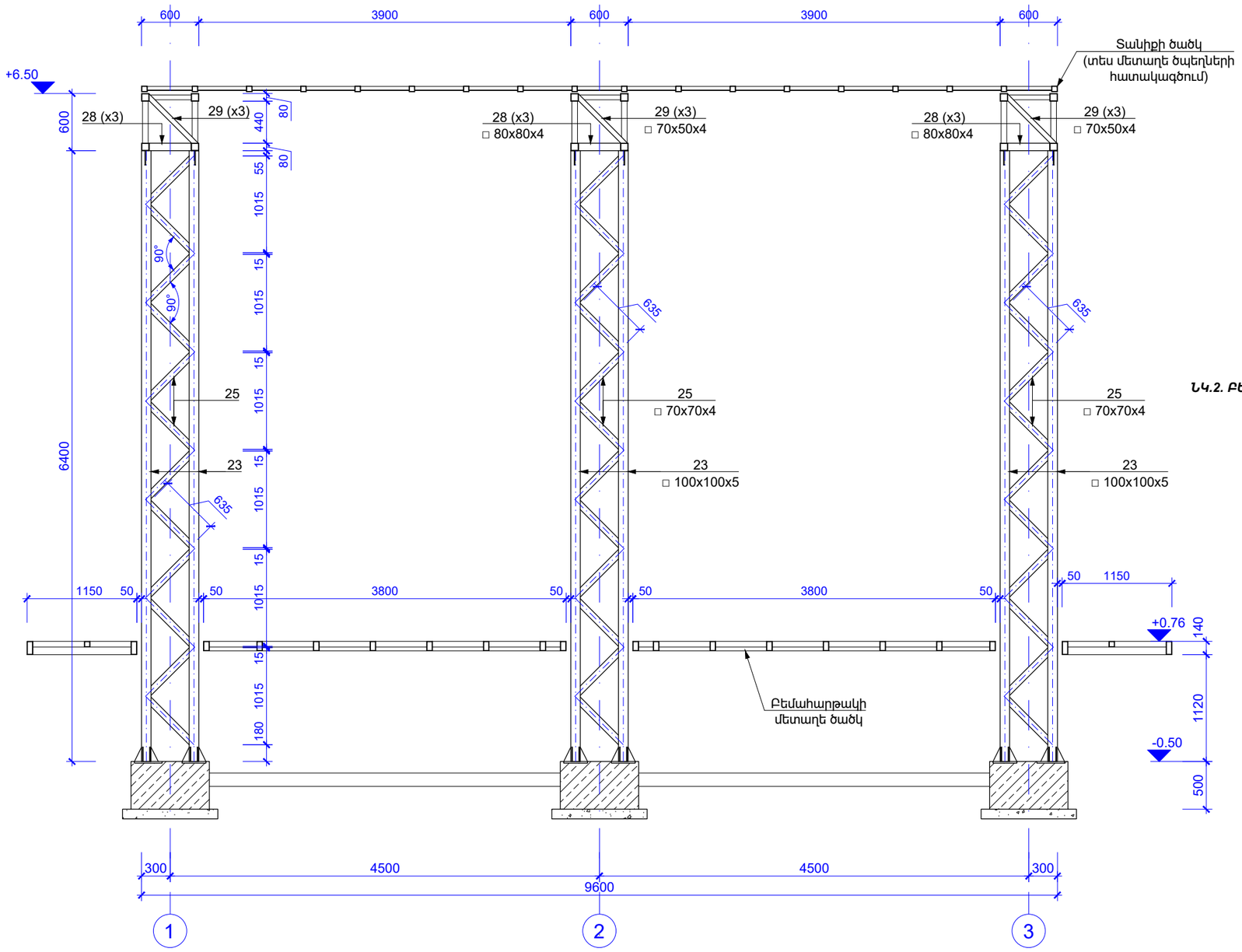

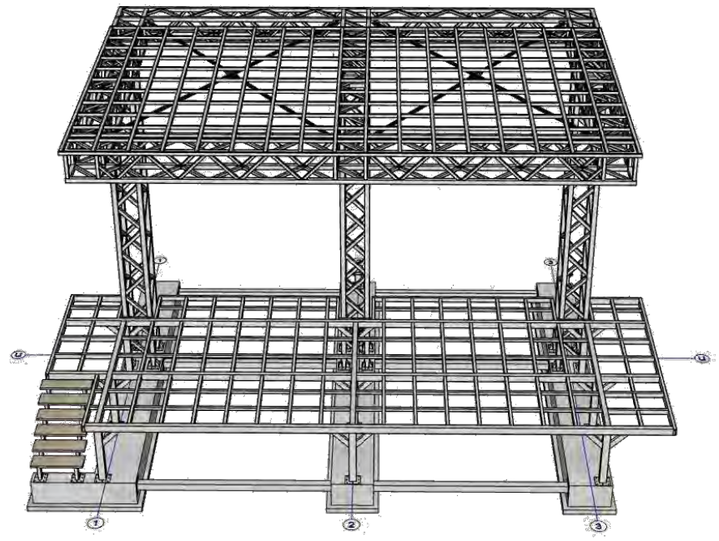

ՆԿ.2. ԲԵՄԱՀԱՐԹԱԿԻ ՄԵՏԱՂԵ ՀԻՄՆԱԿՄԱԽՔԻ ԵՎ ՄԵՏԱՂԵ ՏԱՐԱԾԱԿԱՆ ՖԵՐՄԱՅԻ ՏԱՐԱԾԱԿԱՆ ՏԵՍՔ.

"Հ-03Ա"
Մ 1:10

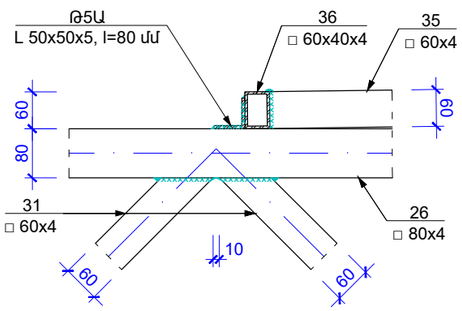

"Հ-03Բ"
Մ 1:10

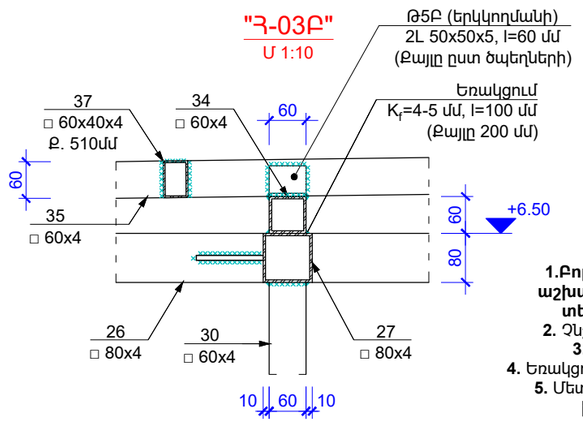

ԾԱՆՈԹԱԳՐՈՒԹՅՈՒՆ

1.Բոլոր ներդիր տարրերը տեղադրել բետոնացման աշխատանքներից առաջ, ամրանային խարիսխները տեղային ամրակապել ե/բ հիմքի ամրաններին;
2. Չնշված եռքային կարերի հիստերը ընդունել՝ k_f = 4 մմ;
3.Պողպատե տարրերը ընտրված են C235 դասի;
4. Եռակցումներն իրականացնել Э42А էլեկտրոդներով (Ø4-5մմ):
5. Մետաղե բոլոր խողովակներն, ինչպես նաև ամրանային խարիսխները ներկել հակակոռոզիան ներկով:

ՄԵՏԱՂԵ ՀԻՄՆԱԿՄԱԽՔԻ ՄԱՍՆԱԳԻՐ

№	Անվանում	Երկ (մմ)	Քանակ (հատ)	Քաշ (կգ) 1 Տարրի	Քաշ (կգ) Ընդ.
Թ4	▬ 150x150x8	150	12	1.4	17.0
ԹՏԱ	L 50x50x5	80	6	0.3	1.8
ԹՏԲ	L 50x50x5	60	34	0.2	7.7
ԹՏԳ	▬50x80x5	80	50	0.16	8.00
ԹՏԴ	▬80x80x5	80	20	0.25	5.00
ԹՏԵ	▬100x80x5	80	20	0.31	6.20
Թ6Ա	▬200x160x8	200	8	2.01	16.08
Թ6Բ	▬177x161x8	177	4	1.79	7.16
23	□ 100x100x5	6400	12	92.2	1106.7
24	□ 70x70x4	781	72	6.2	448.2
25	□ 70x70x4	635	72	5.1	364.4
26	□ 80x80x4	6360	12	58.6	703.7
27	□ 80x80x4	9600	8	88.5	708.1
28	□ 80x80x4	440	9	4.1	36.5
29	□ 70x50x4	729	9	4.9	44.0
30	□ 60x60x4	440	24	3.0	70.9
31	□ 60x60x4	682	60	4.6	274.6
32	□ 50x50x4	672	64	3.7	234.4
33	□ 50x50x4	672	110	3.7	402.9
34	□ 60x60x4	9600	1	64.4	64.4
35	□ 60x60x4	5582	18	37.5	674.2
36	□ 60x40x4	9600	2	52.3	104.6
37	□ 60x40x4	86 (մ)	1	468.7	468.7
38	O57x4	6365	2	16.2	64.6
39	O57x4	3090	4	33.3	66.6

ԸՆԴՀԱՄԵՆԸ ՊՈՂՊԱՏԵ ՏԱՐՐԵՐ	Ընդ. (կգ)
□ 140x140x5	457
□ 140x100x5	356
□ 100x100x5	1125
□ 100x60x4(5)	762(11)
□ 140x100x4	508
□ 140x60x4	154
□ 60x60x4	1421
□ 50x50x4	648
□ 70x70x4	782
□ 80x80x4	1448
□ 70x50x4	41
□ 60x40x4	574
O57x4	131.2
Ընդ. (մետաղե թիթեղների և աստիճանի տարրերի քաշը բացակայում է)	8420

Նախագծող
sp2.am ///

Պատվիրատու
GIZ
Deutsche Gesellschaft für Internationale Zusammenarbeit (GIZ) GmbH

Նախագիծ
Աբովյանում քաղաքային այգու նախագիծ

Հասցե
Կոտայքի մարզ, Աբովյան քաղաք

Նախագիծ համար /
2516_03

Փուլ / Կ

Անվանում /
ԿՏՐՎԱԾՔՆԵՐ, ՀԱՆԳՈՒՅՑՆԵՐ

Մասշտաբ / 1:...

Թերթ / 10

Ամսաթիվ / 14/11/2025

ՆԳԾ՝
Ս. Պետրոսյան

Կոնստրուկտոր՝
Ա. Մելքոնյան

Կոնստրուկտոր՝
Ս. Մալումյան

ՄԵՏԱՂԵ ԱՍՏԻՃԱՆԻ ՀԱՏԱԿԱԳԻԾ Մ 1:50
(ԵՐԵՍՊԱՏՈՒՄՈՎ)

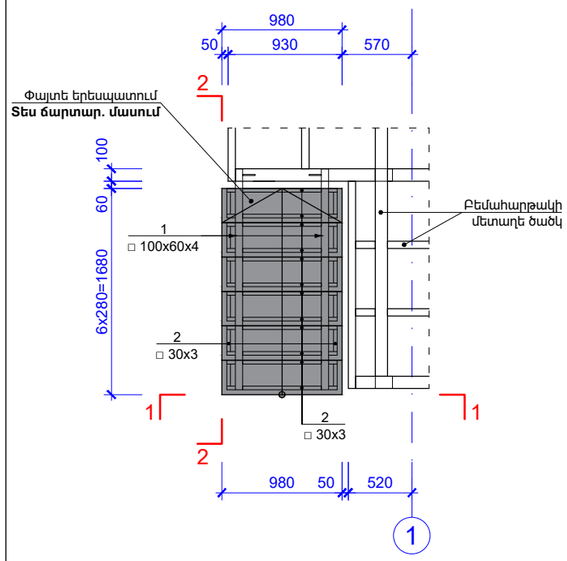

1-1
Մ 1:50

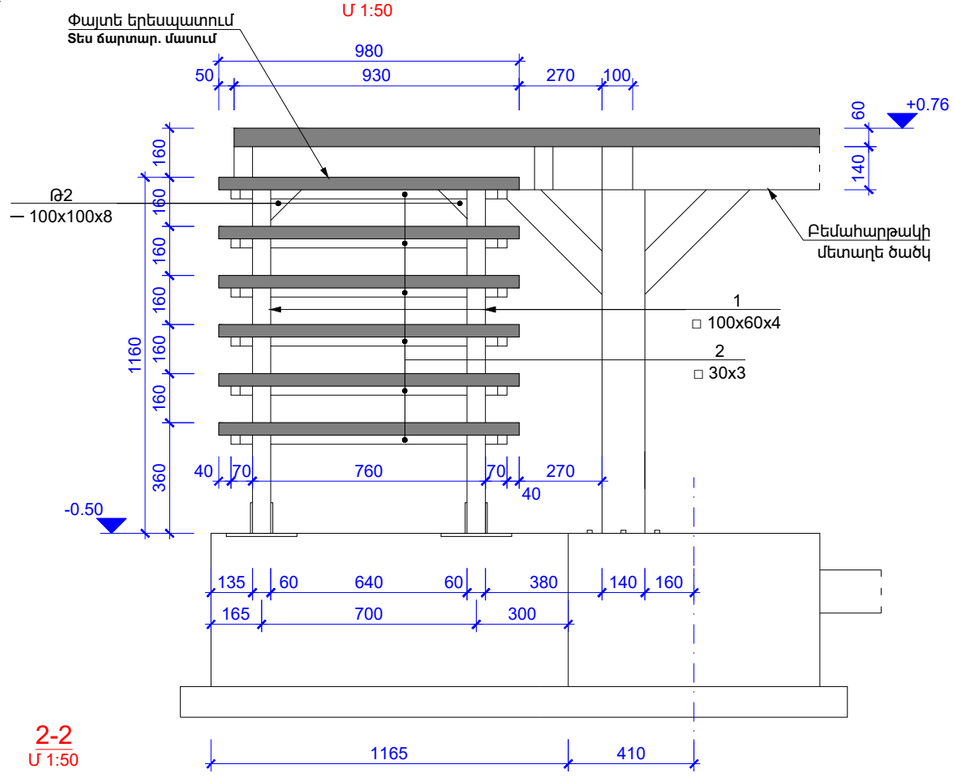

"Հ-01"
Մ 1:10

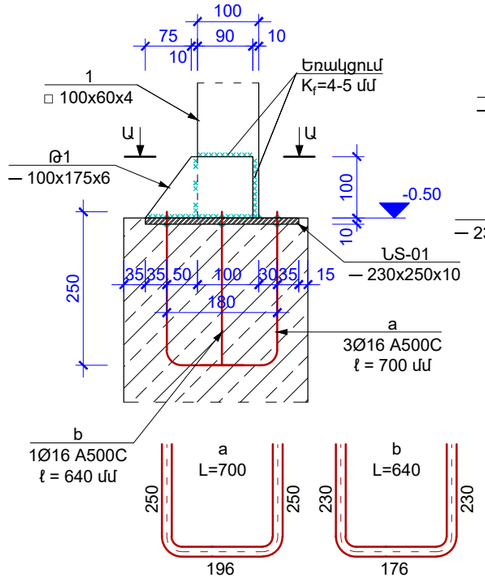

"Ա-Ա"
Մ 1:10

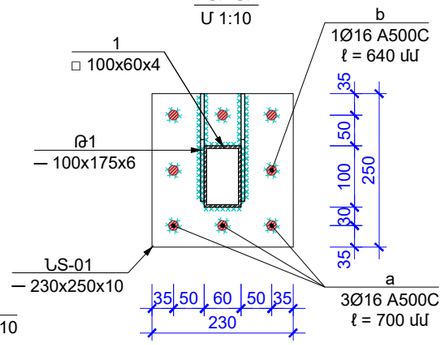

2-2
Մ 1:50

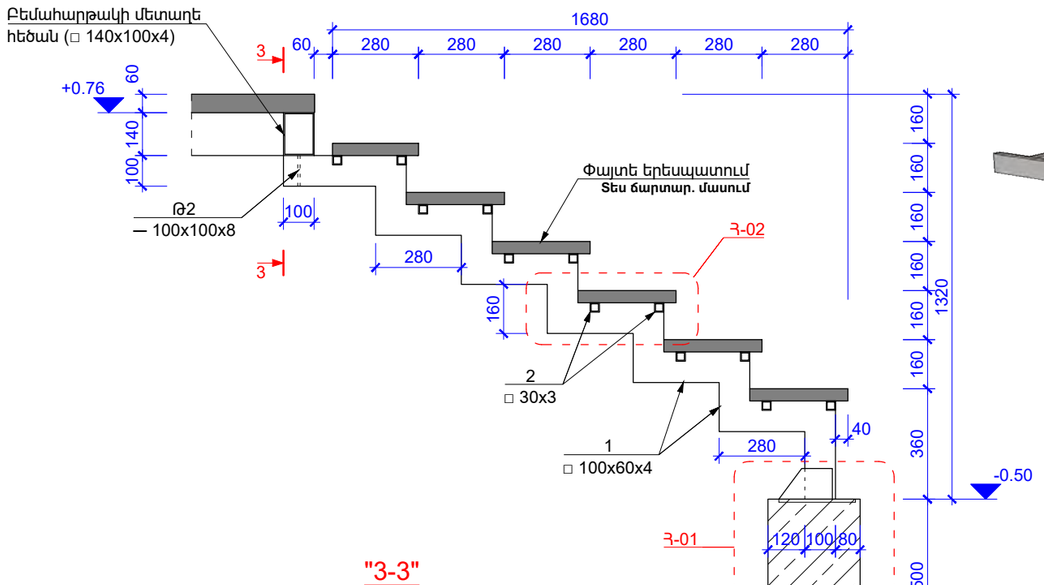

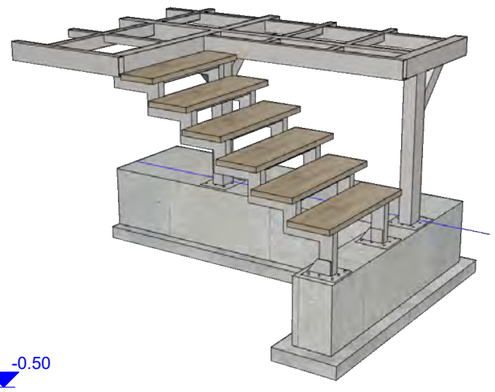

ՆԿ.3. ԲԵՄԱՀԱՐԹԱԿ ԲԱՐՁՐԱՑՈՂ ՄԵՏԱՂԵ ԱՍՏԻՃԱՆԻ ՏԱՐԱԾԱԿԱՆ ՏԵՍՔ.

"Հ-02"
Մ 1:10

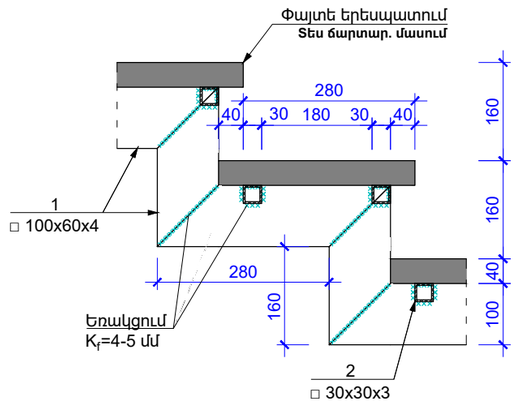

"3-3"
Մ 1:10

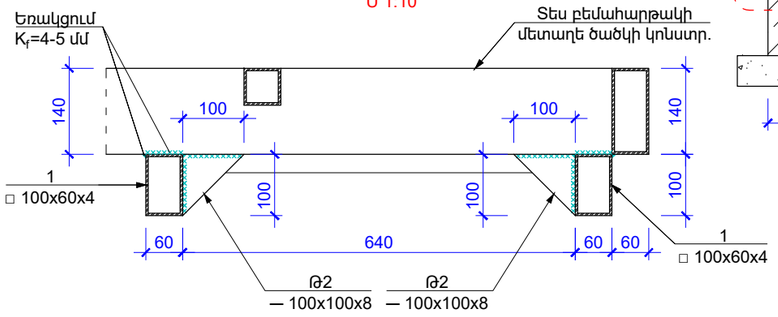

ԹԵՐԹ - 1

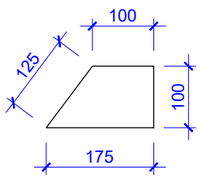

ԹԵՐԹ - 2

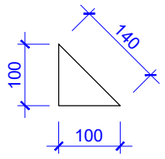

ԾԱՆՈԹԱԳՐՈՒԹՅՈՒՆ

1.Բոլոր ներդիր տարրերը տեղադրել բետոնացման աշխատանքներից առաջ, ամրանային խարիսխները տեղային ամրակապել ե/բ հիմքի ամրաններին;
2. Չնշված եռքային կարերի նիստերը ընդունել՝ k_f = 4 մմ;
3.Պողպատե տարրերը ընտրված են C235 դասի;
4. Եռակցումներն իրականացնել Э42А էլեկտրոդներով (Ø4-5մմ):
5. Մետաղե բոլոր խողովակներն, ինչպես նաև ամրանային խարիսխները ներկել հակակոռոզիան ներկով:

ՄԵՏԱՂԵ ԱՍՏԻՃԱՆՆԵՐԻ ՄԱՍՆԱԳԻՐ

№	Անվանում	Երկ (մմ)	Քանակ (հատ)	Քաշ (կգ) 1 Տարրի	Քաշ (կգ) Ընդ.
a	Ø 16 A500C	700	6	1.1	6.6
b	Ø 16 A500C	640	2	1.0	2.0
1	□ 100x60x4	8.00 (մ)	1	76.50	76.50
2	□ 30x30x3	11.6 (մ)	1	29.5	29.5
ԼՏ-01	— 230x250x10	250	2	4.5	9.0
Թ1	— 175x100x6	175	4	0.8	3.3
Թ2	— 100x100x8	100	2	0.6	1.3

Նախագծող
sp2.am ///

Պատվիրատու
GIZ
Deutsche Gesellschaft für Internationale Zusammenarbeit (GIZ) GmbH

Նախագիծ
Աբովյանում քաղաքային այգու նախագիծ

Հասցե
Կոտայքի մարզ, Աբովյան քաղաք

Նախագիծ համար /
2516_03

Փուլ / Կ

Անվանում /
ՄԵՏԱՂԵ ԱՍՏԻՃԱՆԻ ԿՈՆՍՏՐՈՒԿՑԱՎՈՐՈՒՄ

Մասշտաբ / 1:...
Թերթ / 11
Ամսաթիվ / 14/11/2025

ՆԳԾ՝
Ս. Պետրոսյան
Կոնստրուկտոր՝
Ա. Մելքոնյան
Կոնստրուկտոր՝
Ս. Մալումյան

Ն4.3. ՋՐԱՎԱԶԱՆԻ Ե/Բ ՀԻՄՆԱՍԱԼԻ ԵՎ ՊԱՏԵՐԻ ՏԱՐԱԾԱԿԱՆ ՏԵՍՔ.

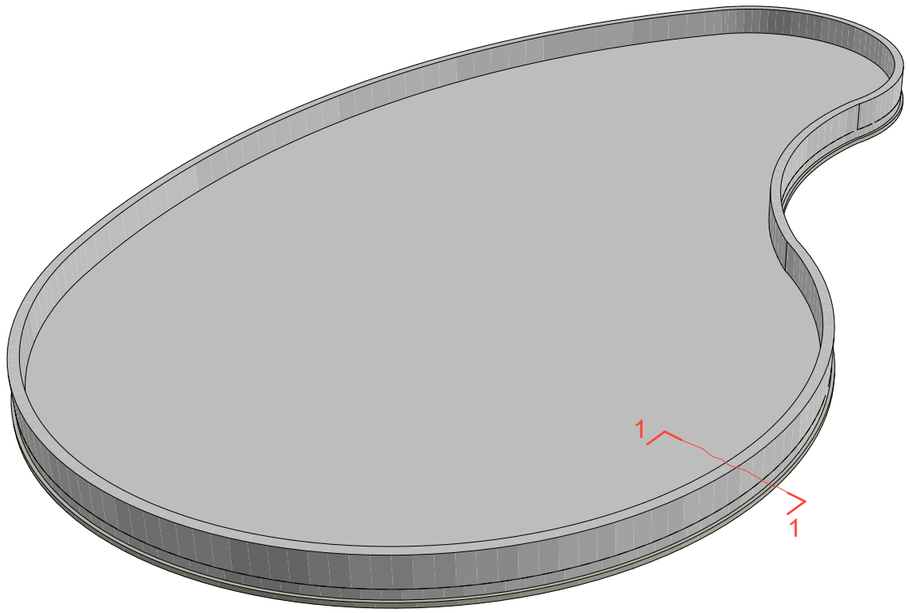

ՋՐԱՎԱԶԱՆԻ Ե/Բ ՊԱՏԻ ԵՎ ՀԱՏԱԿԻ Ե/Բ ՍԱԼԻ ՄԻԱՑՄԱՆ ՀԱՆԳՈՒՅՑ

Մ1:20

1-1

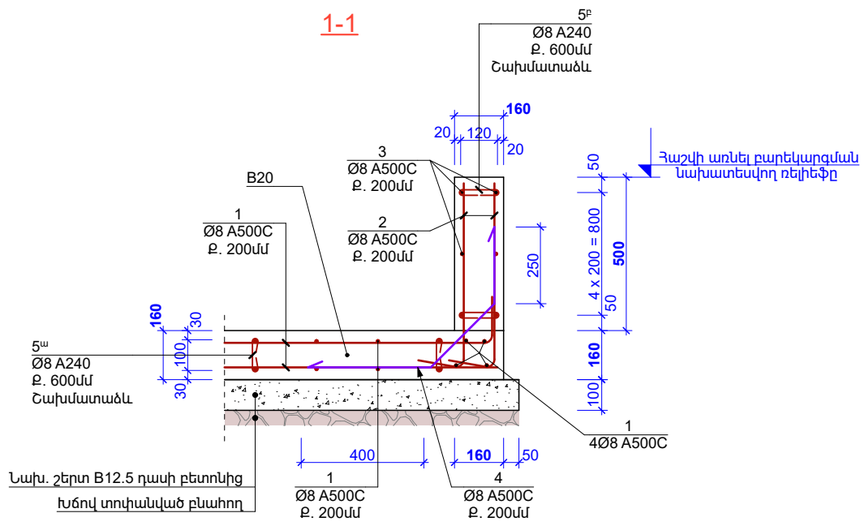

1. Երկայնական ամրանների Էսքիզներում տրված չափերը համապատասխանում են դրանց արտաքին ուրվագծի չափերին՝	

№	ՁՈՂԵՐԻ ԷՍՔԻԶ
1	L; 150 կգ; ΣL ≈ 3500մ
2	600; 150; L = 750
3	L; ΣL ≈ 330մ
4	250; 290; 400; L = 940
5ա	100; 100; L = 300
5բ	100; 120; L = 320

ԾԱՆՈԹԱԳՐՈՒԹՅՈՒՆ

1. Ե/բ միածույլ ջրավազանը նախատեսվում է կառուցել B25 դասի միածույլ ծանր երկաթբետոնից բազալտե խճի և կվարցային ավազի լցանյութով;

2. Ջրավազանի արտաքին մակերևույթները ջրամեկուսացնել և պատել պաշտպանիչ շերտով ըստ ճարտարապետական մասում տրված ցուցումների;

3. Հիմնատակերի սառեցման խորությունը ճշգրտել տվյալ տեղանքի երկրաբանական փաստացի տվյալների հետ;

4. Հնարավոր հորաններ տեղադիրքերը և չափերը տես համապատասխան ճարտարագիտական մասում;

5. Հատակագծային չափերը և նկարագրությունը տես ճարտարապետական մասում:

Ե/Բ ՄԻԱՁՈՒՅԼ ՋՐԱՎԱԶԱՆԻ ԱՄՐԱՆԻ ԵՎ ԲԵՏՈՆԻ ՄԱՍՆԱԳԻՐ

№	Անվանում		Երկ. (մմ)	Քանակ (հատ)	Քաշ(կգ) 1 Տարրի	Քաշ(կգ) Ընդ.
1	Ø 8	A500C	3500 մ	1	1381.0	1381
2	Ø 8		750	500	0.3	148
3	Ø 8		330 մ	1	130.2	130
4	Ø 8		940	250	0.4	93
5ա	Ø 8	A240	300	-	-	-
5բ	Ø 8		320	-	-	-
Ընդհանուր քաշ (կգ)						1752
Անվանում						Ծավ. ($մ^3$)
Բետոն B12.5 (Նախ. շերտ)						12.87
Բետոն B20 (Հատակի ե/բ սալ)						25.33
Բետոն B20 (Ե/բ Պատեր)						3.91

Նախագծող
sp2.am ///

Պատվիրատու
GIZ
Deutsche Gesellschaft für Internationale Zusammenarbeit (GIZ) GmbH

Նախագիծ
Աբովյանում քաղաքային այգու նախագիծ

Հասցե
Կոտայքի մարզ, Աբովյան քաղաք

Նախագիծ համար /
2516_03

Փուլ / Կ

Անվանում /
Ե/Բ ՄԻԱՁՈՒՅԼ ՋՐԱՎԱԶԱՆ

Մասշտաբ / 1:...
Թերթ / 12
Ամսաթիվ / 14/11/2025

ԼԳՁ՝
Ս. Պետրոսյան
Կոնստրուկտոր՝
Ա. Մելքոնյան
Կոնստրուկտոր՝
Ս. Մալումյան

ՊԱՏԵՐԻ L-ԱՁԵՎ ՀԱՆԳՈՒՅՑ (t = 20 սմ)

Մ1:20

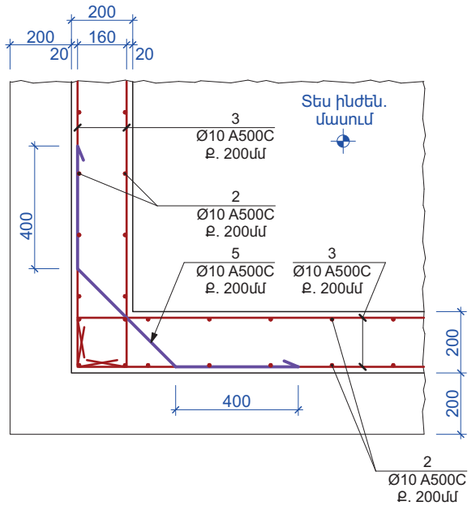

ՊԱՏԻ ԵՎ ՀԻՄՆԱՍԱԼԻ ՄԻԱՑՄԱՆ ՀԱՆԳՈՒՅՑ (t = 20 սմ)

Մ1:20

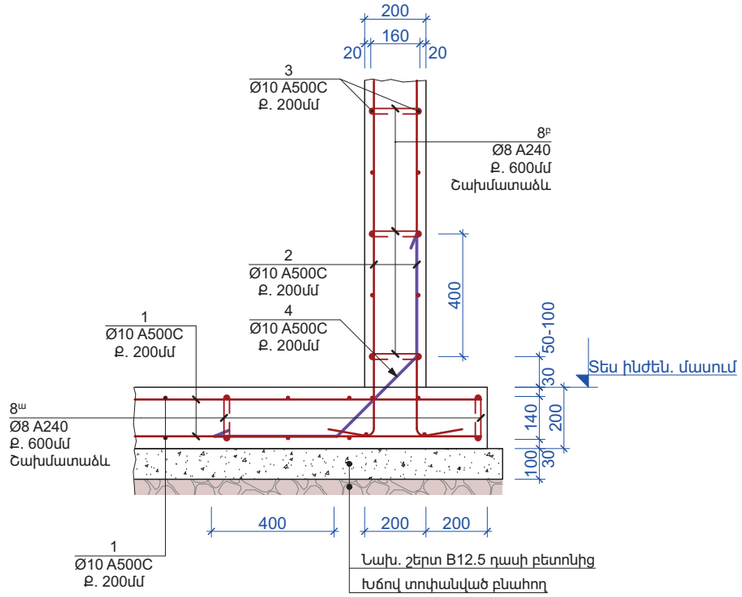

ՊԱՏԻ ԵՎ ՃԱԾԿԻ ՄԻԱՑՄԱՆ ՀԱՆԳՈՒՅՑ (t = 20սմ)

Մ1:20

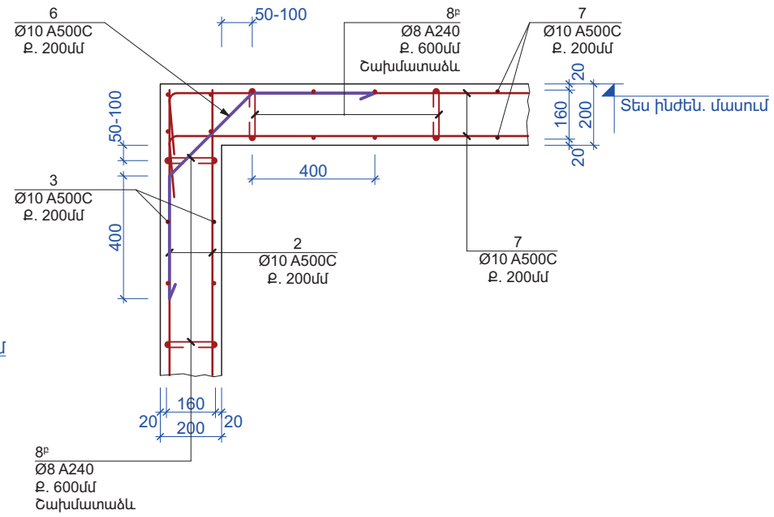

1. Անուրների Էսքիզներում տրված չափերը համապատասխանում են դրանց ներքին ուրվագծի չափերին՝	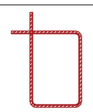
2. Երկայնական ամրանների Էսքիզներում տրված չափերը համապատասխանում են դրանց արտաքին ուրվագծի չափերին՝	

№	ՁՈՂԵՐԻ ԷՍՔԻԶ
2	
3	
4	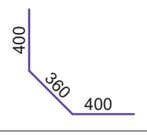
5	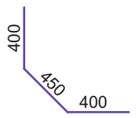
6	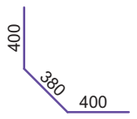
7	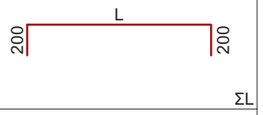
8ա	
8բ	

Ե/Բ ՊՈՄՊԱԿԱՅԱՆԻ ԱՄՐԱՆԻ ԵՎ ԲԵՏՈՆԻ ՄԱՍՆԱԳԻՐ

№	Անվանում		Երկ. (մմ)	Քանակ (հատ)	Քաշ(կգ) 1 Տարրի	Քաշ(կգ) Ընդ.
1	Ø 10	A500C	180 մ	1	111	111
2	Ø 10		260 մ	1	160	160
3	Ø 10		232 մ	1	143	143
4	Ø 10		1160	42	0.7	30
5	Ø 10		1250	40	0.8	31
6	Ø 10		1180	42	0.7	31
7	Ø 10		168 մ	1	104	104
8ա	Ø 8	A240	340	-	-	-
8բ	Ø 8		360	-	-	-
Ընդհանուր քաշ (Ø10)						609
Անվանում						Ծավ. ($մ^3$)
Բետոն B25 (պոմպակայան						6.50
Բետոն B15 (Նախ. շերտ)						1.00

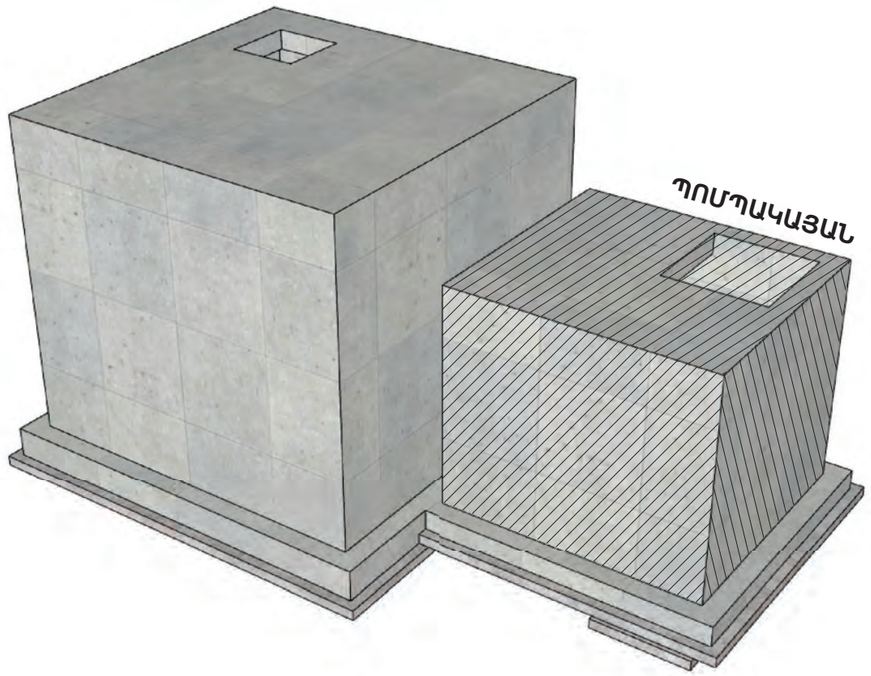

ԾԱՆՈԹԱԳՐՈՒԹՅՈՒՆ - 5

1. Ե/բ միաձույլ ջրամբարը նախատեսվում է կառուցել B25 դասի միաձույլ ծանր երկաթբետոնից բազալտե խճի և կվարցային ավազի լցանյութով,
2. Հիմքերի, պատերի և ծածկի արտաքին մակերևույթները ջրամեկուսացնել և պատել պաշտպանիչ շերտով: Տես նաև համապատասխան ինժեներական մասը,
3. Ջրամատակարարման և ջրավեռացման մասում նշված հորանների կամ այլ կոնստրուկտիվ տարրերի, բացվածքների նկարագրությունը կոնստրուկտորական մասում տրված չէ,
4. Պոմպակայանի կաղապարային չափերը, ինչպես նաև, նիշերը տես ջրամատակարարման և ջրավեռացման մասում,
5. Հիմքերի հիմնատակերի սառեցման խորությունը ճշգրտել տվյալ տեղանքի երկրաբանական փաստացի տվյալների հետ:

Նախագծող	sp2.am ///
Պատվիրատու	GIZ Deutsche Gesellschaft für Internationale Zusammenarbeit (GIZ) GmbH
Նախագիծ	Աբովյանում քաղաքային այգու նախագիծ
Հասցե	Կոտայքի մարզ, Աբովյան քաղաք
Նախագիծ համար /	2516_03
Փուլ /	Կ
Անվանում /	Պոմպակայանի Ե/Բ կոնստրուկտավորում
Մասշտաբ /	1:...
Թերթ /	13
Ամսաթիվ /	14/11/2025
ՆԳՃ՝	Ս. Պետրոսյան
Կոնստրուկտոր՝	Ա. Մելքոնյան
Կոնստրուկտոր՝	Ս. Մալումյան

ԷԼԵԿՏՐԱՄԱՏԱԿԱՐԱՐՄԱՆ ԵՎ ԼՈՒՍԱՎՈՐՈՒԹՅԱՆ ՄԱՍ

ԳԾԱԳՐԵՐԻ ԱՆՎԱՆԱՑՈՒՑԱԿ

N	ԱՇԽԱՏԱՆՔՆԵՐԻ ԱՆՎԱՆՈՒՄԸ	ԹԵՐԹ
1	Ընդհանուր տվյալներ	ԷՏ-1
2	Էլեկտրամատակարարման գլխավոր սխեմա	ԷՏ-2
3	Գլխավոր հատակագիծ	ԷՏ-3
4	Ժամանակավոր կառույց	ԷՏ-4
5	Շատրվանի պոմպակայան	ԷՏ-5
6	Լուսավորության բաշխիչ ցանցի հանգույցներ	ԷՏ-6

ԲԱՑԱՏՐԱԳԻՐ

Նախագիծը կատարված է համաձայն գլխավոր ճարտարապետի առաջադրանքի և
ՀՀՇՆ 22-03-2017- Արհեստական և բնական լուսավորում :
Դրվածքային հզորությունը կազմում է 30 կՎտ,հաշվարկայինը-18կՎտ
Գոյություն ունեցող հենասյան վրա տեղադրվում է Р0 եռաֆազ հաշվիչով արկղը որից կատարվում է այգու էլեկտրամատակարարումը:
Р1 կոմպլեկտավորվում է մուտքային և ֆիդերային անջատիչներով, մթնաշաղային կամ ժամանակի ռելեյով ղեկավարվող արտաքին լուսավորության թողարկման սարքավորումներով և 220/12վ սնուցման բլոկով:
Р1 մուտքա-բաշխիչ վահանը տեղադրված է ժամանակավոր կառույցի այգեգործի սենյակում:Բացի խմբային գծերից Р1 վահանից միացվում են՝
-արտաքին լուսավորության N1,N2,N3 գծերը
-խոհանոցի Р2 վահանակը
-բեմի շարժական Р3 վահանը (щиток механизации), կոմպլեկտավորված ավտոմատ անջատիչներով, միաֆազ և եռաֆազ վարդակներով
-շատրվանի պոմպակայանի Р4 վահանը:
Արտաքին լուսավորության գծերը անջատվում և միանում են միաժամանակ -ձերքով կամ ավտոմատ եղանակով:
Տարածքով անցնող բոլոր մալուխները անցկացվում են խրամուղով երկպատ ճկախողովակների միջով: Կտրվածքներն են՝
-N1,N2,N3-3x4մմ² ⌀32
-M1-4x16մմ² ⌀75
-M2,M3,M4-5x6մմ² ⌀40
Մալուխների մակնիշը-ВВГнг-LS
Որպես պաշտպանիչ միջոց կիրարված է TN-C-S համակարգ: Դեպի Р1 վահանը ներանցվող եռաֆազ մալուխի PEN ջիղը բաժանվում է N և PE զրոյական և հողանցմամ ձողերի միջև; վերջինս կրկնակի հողանցվում է: Բացի այդ, հողանցվում են նաև հատակագծի վրա նշված սյոները:
Եռաջիղ բաշխիչ մալուխը, ներանցելով հենասյան մեջ, միանում է՝
-ֆազային և N ջղերը-լուսատուային
-PE ջիղը-լուսատույի հողանցման սեղմակին և հենասյանը:
Կենտրոնախույս պոմպի եռաֆազ շարժիչը պաշտպանվում է ֆազերի հսկման ռելեյով:
Պոմպակայանի էլեկտրական համակարգը տեղում նույնպես կրկնակի հողանցվում է:

ԱՇԽԱՏԱՆՔՆԵՐԻ ԾԱՎԱԼՆԵՐ

N	ԱՇԽԱՏԱՆՔՆԵՐԻ ԱՆՎԱՆՈՒՄԸ	ՉԱՓ. ՄԻԱՎ.	ՔԱՆԱԿ
	I.380/220Վ ներտարածքային ցանց		
1	1 եռաֆազ հաշվիչով արկղ	հատ	1
2	արկղի հենասյան վրա ամրացման մետաղյա իրեր	կգ	3
3	երկպատ ճկախողովակ մալուխի համար 32/24.6 մմ	մ	500
4	նույնը, 40/32մմ	մ	80
5	նույնը, 75/62.5մմ	մ	150
6	մալուխ պղնձե 3x1.5 կտրվածքի ВВГнг-LS	մ	130
7	նույնը, 3x4	մ	550
8	նույնը, 5x6	մ	95
9	նույնը, 4x16	մ	150
10	հենասյան մեջ տեղադրման համար սեղմակ KE10.504 Ensto	հատ	150
11	պողպատ անկյունային, 50x50x5մմ ,L=2մ	հատ	14
12	պողպատ շերտավոր, 40x4մմ	մ	30
13	հողի քանդում խրամուղում	մ³	59
14	հողի տեղափոխում	մ³	59
15	ավազե անկողին	մ³	10
16	հետլիցք ավազով	մ³	49

	II.ժամանակավոր կառույց		
1	600(h)x600x200մմ պահարան դռնակով, ЩМП-80.60.20	հատ	1
2	400(h)x400x150մմ պահարան դռնակով, ЩМП-40.40.15	հատ	1
3	h-150մմ, L-600մմ մոնտաժային պանել, DIN-ձողով	հատ	4
4	h-150մմ, L-400մմ մոնտաժային պանել, DIN-ձողով	հատ	2
5	մոնտաժային պանելի ամրացման համար ուղղաձիգ կանգնակ, L-800մմ	հատ	2
6	մոնտաժային պանելի ամրացման համար ուղղաձիգ կանգնակ, L-400մմ	հատ	2
7	զրոյական ձող 14 անցք	հատ	2
8	հողանցման ձող 14 անցք	հատ	2
9	դիֆերենցիալ հոսանքի ավտոմատ անջատիչ 16Ա-30մԱ,mcb	հատ	2
10	դիֆերենցիալ հոսանքի ավտոմատ անջատիչ 25Ա-30մԱ,mcb	հատ	10
11	ավտոմատ անջատիչ միաբևեռ C10Ա,mcb	հատ	1
12	ավտոմատ անջատիչ եռաբևեռ C32Ա,mcb	հատ	3
13	անջատիչ-բաժանիչ եռաբևեռ 63Ա,mcb	հատ	2
14	կոնտակտոր եռաբևեռ 22Ա	հատ	1
15	կոճակ SB-7 stop կարմիր	հատ	1
16	կոճակ SB-7 start կանաչ	հատ	1
17	3 դիրքային փոխանջատիչ LAY5-BJ33	հատ	1
18	16Ա մթնաշաղային ռելե՛ արտաքին հերմետիկ տվիչով AZ-112	հատ	1
19	ժամանակի ռելե PCZ-525	հատ	1
20	20Վտ LED լուսատու մակադիր կլոր	հատ	14
21	16Վտ LED լուսատու պատի	հատ	5
22	շարժման տվիչ առաստաղային	հատ	2
23	անջատիչ մեկստեղնավոր	հատ	3
24	վարդակ հողանցիչով	հատ	24
25	տուփ մոնտաժային(подрозетник)	հատ	27
26	Տուփ ճյուղավորիչ գիպսոկարտոնի համար TDM СП 120x92x45մմ	հատ	6
27	Շրջանակ 1 սարքի համար	հատ	8
28	Նույնը, 2 սարքի համար	հատ	6
29	Նույնը, 3 սարքի համար	հատ	1
30	Նույնը, 4 սարքի համար	հատ	1
31	Էլեկտրատաքացուցիչ (կոնվեկտոր) պատի 2000Վտ	հատ	3
32	Էլեկտրաչորացուցիչ ձերքերի համար 2000Վտ հակավանդալային	հատ	3
33	պղնձե հաղորդալար ճկուն, 1x2.5մմ² կտրվածքի, ПВ(3)	մ	400
34	ճկախողովակ չայրվող կոշտ տեսակի Ø20	մ	120
35	20մմ խորության ակոսների բացում պենոպլեքսի շերտի մեջ	մ	100
35	Կոպլեկտ վահանակ(щиток механизации ЩМ-РУСП-50-3x1П-1x3П IP54 (ВВ диф. 50А, 3 роз. 1Р+N+PE 16А, 1 роз. 3Р+N+PE 16А) բեմի համար	հատ	1
	III.Շատրվանի պոմպակայան		
1	400(h)x400x150մմ պահարան դռնակով, ЩМП-40.40.15	հատ	1
2	h-150մմ, L-400մմ մոնտաժային պանել, DIN-ձողով	հատ	2
3	մոնտաժային պանելի ամրացման համար ուղղաձիգ կանգնակ, L-400մմ	հատ	2
4	զրոյական ձող 14 անցք	հատ	1
5	հողանցման ձող 14 անցք	հատ	1
6	ավտոմատ անջատիչ միաբևեռ C10Ա,mcb	հատ	2
7	նույնը, C16Ա	հատ	2
8	ավտոմատ անջատիչ եռաբևեռ C10Ա,mcb	հատ	1
9	նույնը, C25Ա	հատ	1
10	անջատիչ-բաժանիչ եռաբևեռ 63Ա,mcb	հատ	1
11	կոնտակտոր եռաբևեռ 18Ա	հատ	1
12	ռելե ջերմային 6-9Ա	հատ	1
13	start-stop ղեկավարման կոճակ DIN-ձողի համար	հատ	1
14	ֆազերի հսկման ռելե РНПП-311	հատ	1
15	անջատիչ մեկստեղնավոր մակադիր 6Ա	հատ	1
16	վարդակ հողանցիչով մակադիր 10Ա	հատ	1
17	տուփ ճյուղավորիչ բաց հաղորդագծի	հատ	2
18	LED լուսատու պատի 12Վտ,IP65	հատ	2
19	մալուխ պղնձե 3x2.5 կտրվածքի ВВГнг-LS	մ	20
20	նույնը, 4x2.5	մ	5
21	ճկախողովակ մետաղյա ⌀25, Р3-Ц-Х	մ	5

Նախագծող
sp2.am ///
Գործընկեր
Մալոնա ՍՊԸ
Պատվիրատու
GIZ
Deutsche Gesellschaft für Internationale Zusammenarbeit (GIZ) GmbH
Նախագիծ
Աբովյանում քաղաքային այգու նախագիծ
Հասցե
Կոտայքի մարզ, Աբովյան քաղաք
Նախագիծ համար /
2516_03
Փուլ / ԱՇ
Անվանում /
Ընդհանուր տվյալներ
Մասշտաբ /
Թերթ / ԷՏ -1
Ամսաթիվ / 12.12.2025
ՆԳՃ
Ս. Պետրոսյան
Մալոնա ՍՊԸ տնօրեն
Ռ. Փոստոյան
Նախագծեց
Ա. Աբրահամյան

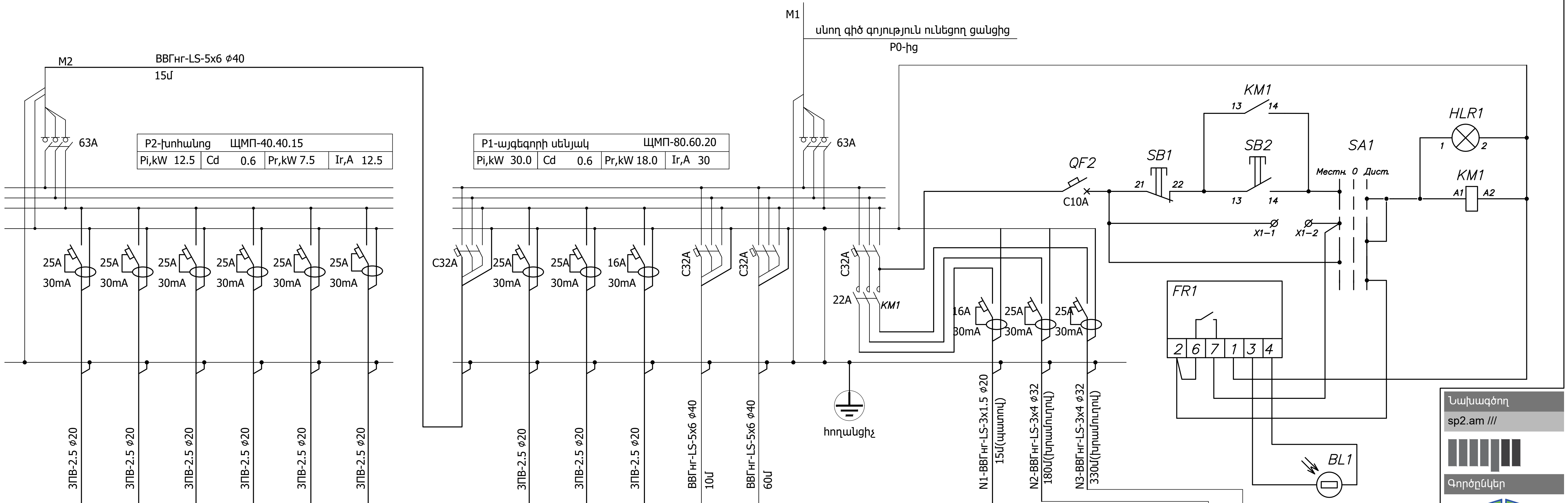

gr9	gr8	gr7	gr6	gr5	gr4		gr3	gr2	gr1	M3	M4	խմբային գծի համարը
վարդակ	վարդակ	ջեռուց.էլ. մարտկոց. լուսավոր.	սպասք լվանալու սարք	էլ.չորաց. լուսավոր.	էլ.չորաց. ջեռուց.էլ. մարտկոց		էլ.չորաց. լուսավոր.	էլ.չորաց. ջեռուց.էլ. մարտկոց	լուսավոր. վարդակ	բեմային վահանակ P3	պոմպակ. վահանակ P4	գծի նշանակությունը
1.0	1.0	2.0	2.5	2.0	4.0		2.0	4.0	0.5	6.0	4.0	Հզորություն կՎտ
4.5	4.5	9.0	11.4	9.0	18.0		9.0	18.0	2.3	10.0	6.7	Հոսանք Ա

16W	5	-	-	Քանակ
8W	-	7	26	
48W	-	9	6	
Հզորություն Վտ	80	488	496	Գծի
Հոսանք Ա	0.4	2.2	2.3	

P0 եռաֆազ հաշվիչով արկղի ամրացում

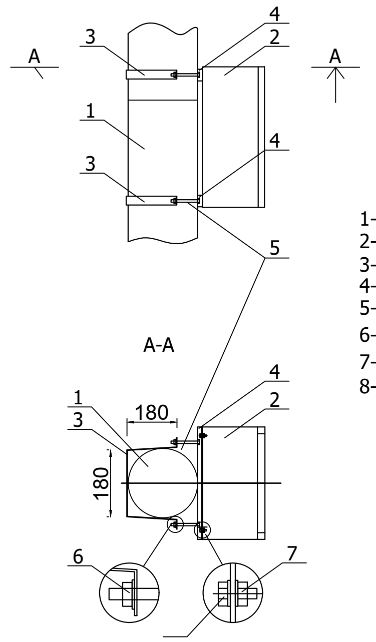

1-հենասյուն
2-մուտքա-բաշխիչ պահարան
3-բռնակ
4-ծողիկ մոնտաժային
5-հեղույս միջադիր
6-մանեկ կցաշուրթային M8
7-մանեկ կցաշուրթային M6
8-հեղույս կցաշուրթային M6x14

Նախագծող
sp2.am ///
Գործընկեր
Պատվիրատու
GIZ
Deutsche Gesellschaft für Internationale Zusammenarbeit (GIZ) GmbH
Նախագիծ
Աբովյանում քաղաքային այգու նախագիծ
Հասցե
Կոտայքի մարզ, Աբովյան քաղաք
Նախագծի համար /
2516_03
Փուլ / ԱՇ
Անվանում /
Էլ.մատակարարման գլխավոր սխեմա
Մասշտաբ /
Թերթ / ԷՍ - 2
Ամսաթիվ / 12.12.2025
ՆԳԾ
Ս. Պետրոսյան
Մալոնա ՍՊԸ տնօրեն
Ռ. Փոստոյան
Նախագծեց
Ա. Աբրահամյան

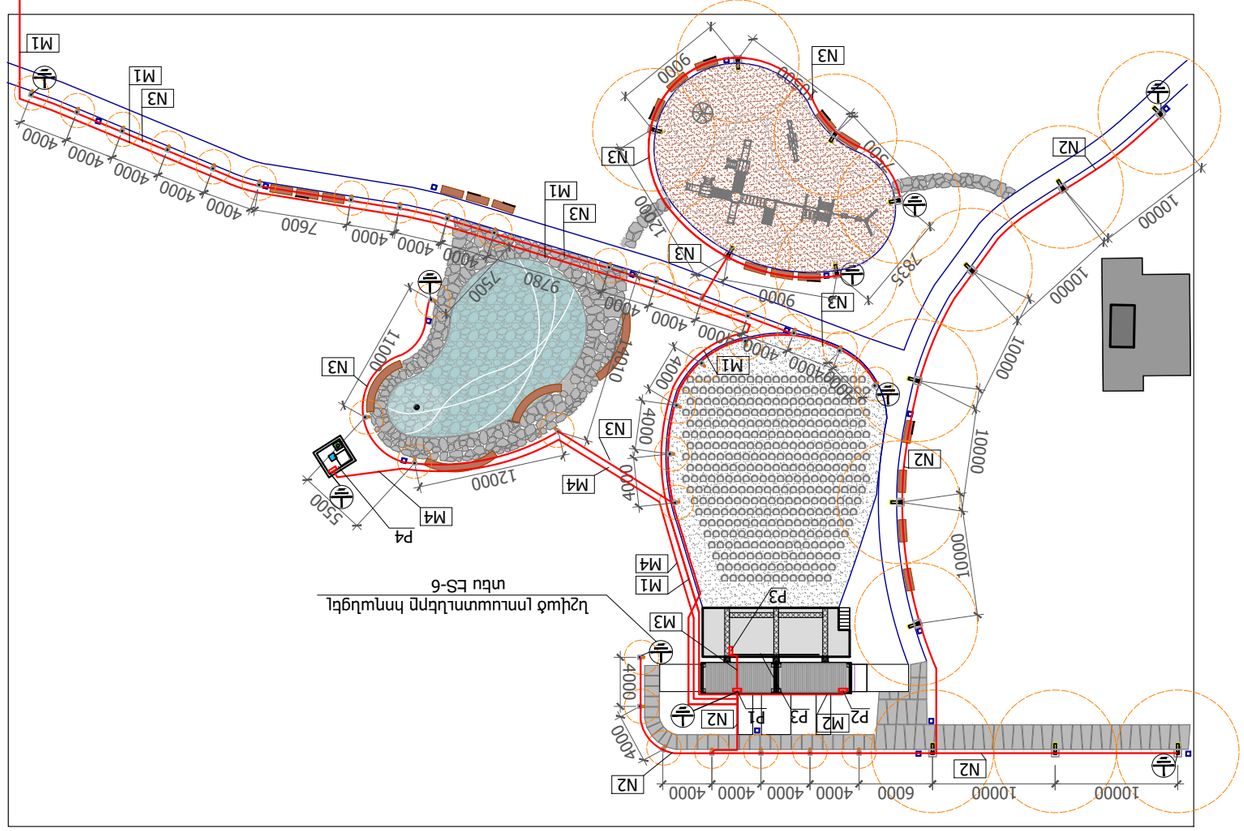

NORTH
10000
10000
6000
4000
4000
4000
4000
N2
N2
4000
M2
P2
P3
P1
N2
4000
M3
P3
Նշված լուսատուները հողանցել
տես ԷՏ-6
M1
M4
10000
10000
N2
4000
4000
M4
P4
M4
5500
12000
N3
10000
10000
10000
10000
N3
9000
M1
4000
4000
4000
4000
4000
4010
N3
11000
7835
N3
12000
9780
7500
4000
4000
4000
7600
N3
M1
4000
4000
4000
4000
4000
N2
N3
N3
M1
M1
M1
9000
P0
եռաֆազ հաշվիչով արկղ
0.4կՎ օդա-մալուխային գիծ կրող
գոյություն ունեցող հենասյուն

ՊԱՅՄԱՆԱԿԱՆ ՆՇԱՆՆԵՐ

Ցածր լուսատուներ
H=800 մմ

Բարձր լուսատուներ
H=4000 մմ

P1 և P4 վահանների հողանցիչներ

40x4
2000
50x50x5
50x50x5
2500
2500

Նախագծող
sp2.am ///

Գործընկեր

Պատվիրատու
GIZ

Deutsche Gesellschaft für
Internationale
Zusammenarbeit (GIZ)
GmbH

Նախագիծ

Աբովյանում
քաղաքային այգու
նախագիծ

Հասցե
Կոտայքի մարզ,
Աբովյան քաղաք

Նախագիծ համար /
2516_03

Փուլ / ԱՇ

Անվանում /

Գլխավոր հատակագիծ

Մասշտաբ / Մ 1:500
Թերթ / ԷՏ - 3
Ամսաթիվ / 12.12.2025

ՆԳՃ`
Ս. Պետրոսյան

Մալոնա ՍՊԸ տնօրեն`
Ռ. Փոստոյան

Նախագծեց`
Ա. Աբրահամյան

ԱՆՎԱՆԱՑԱՆԿ

Հ/Հ	Անվանում	Քանակ	Միավոր
1	Խոհանոց	9.0	քմ
2	Սանհանգույց	4.0	քմ
3	Սանհանգույց	4.0	քմ
4	Այգեգործի սենյակ	4.2	քմ
5	Պահեստ	4.2	քմ

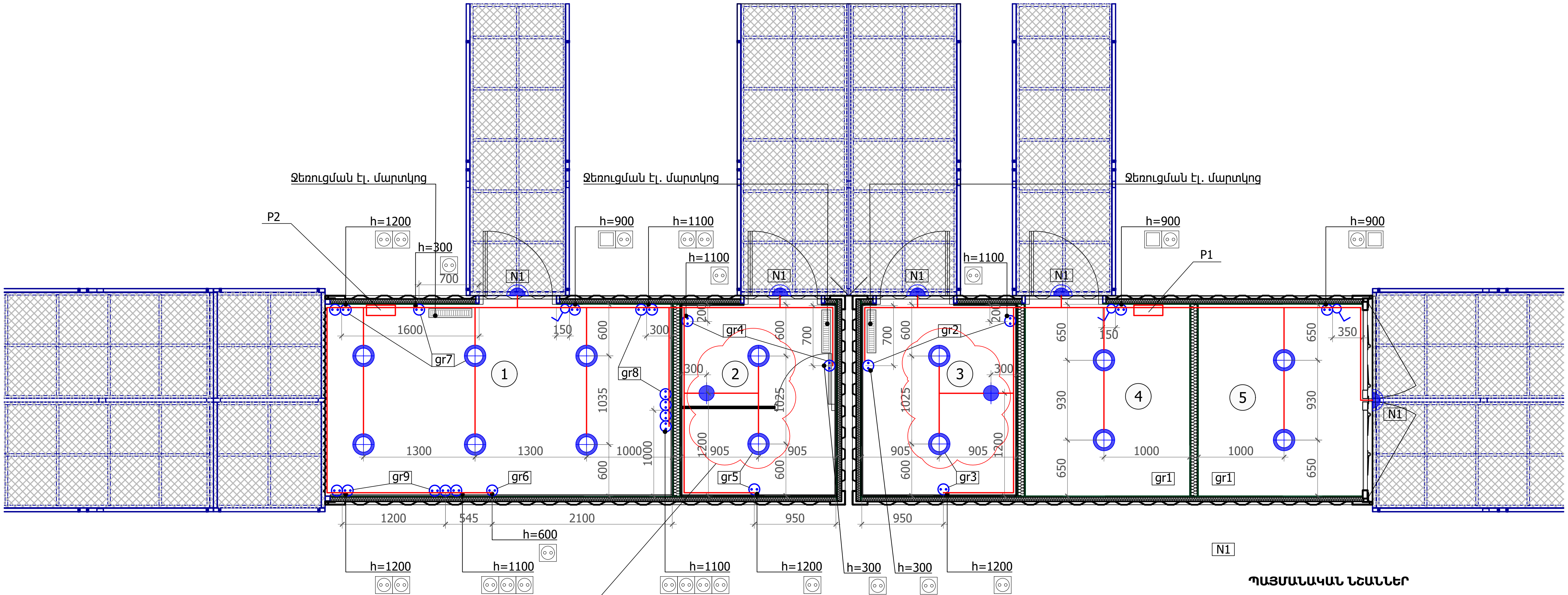

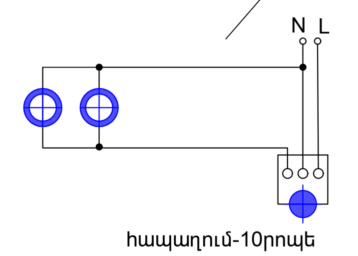

ՊԱՅՄԱՆԱԿԱՆ ՆՇԱՆՆԵՐ

- Միստեղնանի անջատիչ` 3 հատ
- Վարդակ` 24 հատ
- Կետային արտաքին LED լուսատու` 14 հատ
- Պատից արտաքին լուսատու` 5 հատ
- Շարժման տվիչ` 4 հատ
- Գիպսոստվարաթուղթից առաստաղ` 26.0 քմ

Նախագծող
sp2.am ///

Գործընկեր

Պատվիրատու
GIZ
Deutsche Gesellschaft für Internationale Zusammenarbeit (GIZ) GmbH

Նախագիծ
Աբովյանում քաղաքային այգու նախագիծ

Հասցե
Կոտայքի մարզ, Աբովյան քաղաք

Նախագիծ համար /
2516_03

Փուլ / ԱՇ

Անվանում /
Ժամանակավոր կառույց

Մասշտաբ / Մ 1:50
Թերթ / ԷS - 4
Ամսաթիվ / 12.12.2025

ՆԳՃ`
Ս. Պետրոսյան

Մալոնա ՍՊԸ տնօրեն`
Ռ. Փոստոյան

Նախագծեց`
Ա. Աբրահամյան

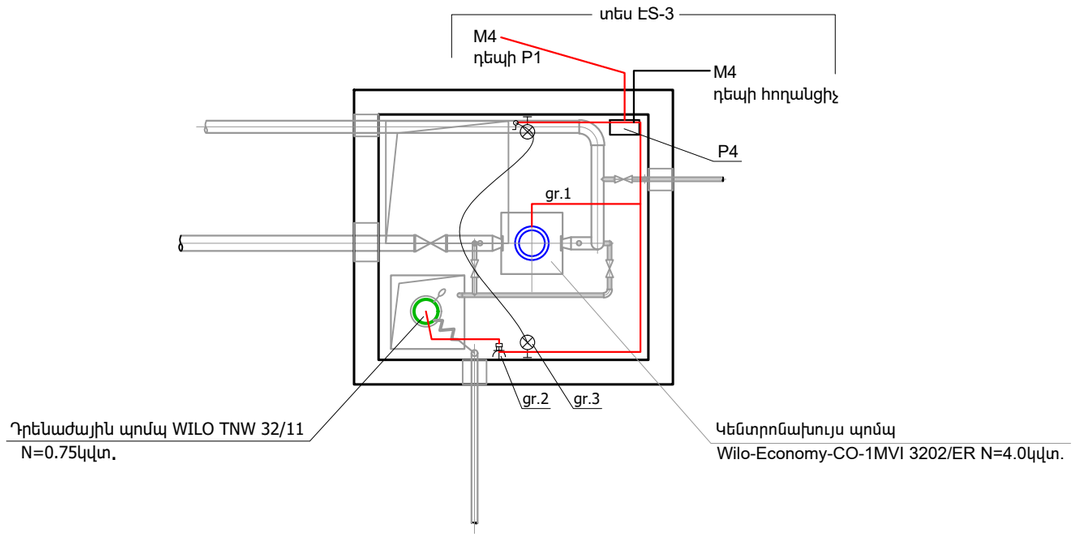

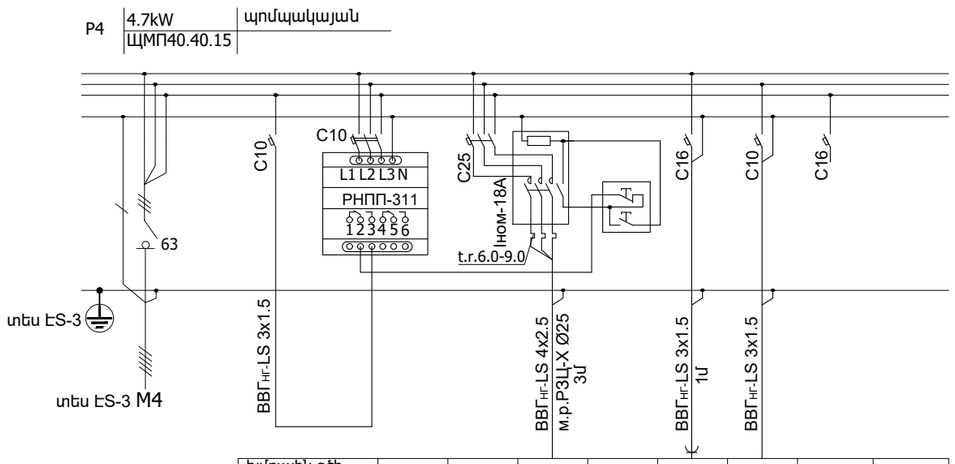

խմբային գծի համարը			gr.1		gr.2	gr.3	պաբհեստ	
գծի նշանակությունը			կենտր. պոմպ		դրենաժ. պոմպ	լուսավո-րություն		
Հիզորություն Վտ			4000		750	40		
Հոսանք Ա			6.9		3.5	0.2		

Նախագծող
sp2.am ///

Գործընկեր
Սարդոնա Malena LLC ՀՁԱ

Պատվիրատու
GIZ

Deutsche Gesellschaft für Internationale Zusammenarbeit (GIZ) GmbH

Նախագիծ
Աբովյանում քաղաքային այգու նախագիծ

Հասցե
Կոտայքի մարզ, Աբովյան քաղաք

Նախագիծ համար /
2516_03

Փուլ / ԱՇ

Անվանում /
Շատրվանի պոմպակայան

Մասշտաբ / Մ 1:50

Թերթ / ԷՏ - 5

Ամսաթիվ / 12.12.2025

ՆԳՃ
Ս. Պետրոսյան

Մալոնա ՍՊԸ տնօրեն
Ռ. Փոստոյան

Նախագծեց
Ա. Աբրահամյան

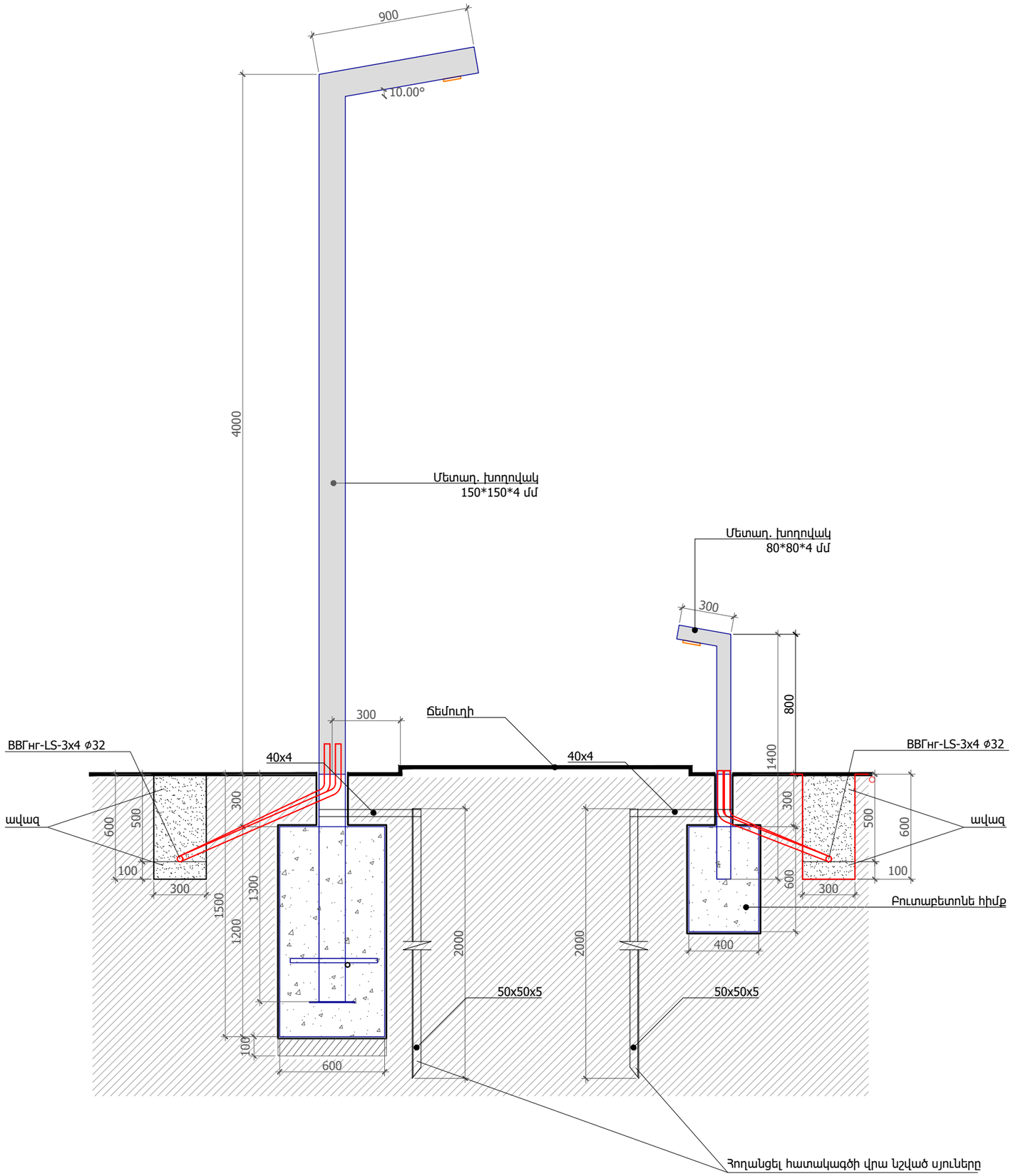

Նախագծող

sp2.am ///

Գործընկեր

Պատվիրատու

GIZ

Deutsche Gesellschaft für Internationale Zusammenarbeit (GIZ) GmbH

Նախագիծ

Աբովյանում քաղաքային այգու նախագիծ

Հասցե

Կոտայքի մարզ, Աբովյան քաղաք

Նախագիծ համար /

2516_03

Փուլ / ԱՇ

Անվանում /

Լուսավորության բաշխիչ ցանցի հանգույցներ

Մասշտաբ / Մ 1:250

Թերթ / ԷՏ -6

Ամսաթիվ / 12.12.2025

ՆԳՃ

Ս. Պետրոսյան

Մալոնա ՍՊԸ տնօրեն

Ռ. Փոստոյան

Նախագծեց

Ա. Աբրահամյան

ՋՐԱՄԱՏԱԿԱՐԱՐՄԱՆ ԵՎ ՋՐԱՀԵՌԱՑՄԱՆ ՄԱՍ

ՁԿ ՄԱՍԻ ԳԾԱԳՐԵՐԻ ԱՆՎԱՆԱՑԱՆԿ

ԹԵՐԹ NN	ԱՆՎԱՆՈՒՄԸ	ԷՋ	ԾԱՆՈԹՈՒԹՅՈՒՆ
1	Ընդհանուր տվյալներ	ՁԿ-1	
2	Հարկի հատակագիծ ՁԿ ցանցերով, սխեմաներ	ՁԿ-2	

ԲԱՑԱՏՐԱԳԻՐ

Աբովյան քաղաքի քաղաքային այգու նախագծի ջրամատակարարման և ջրահեռացման մասի իրականացման համար հիմք են ծառայել նախագծման առաջադրանքը, ճարտարապետա-շինարարական գծագրերը, ՀՀ-ում գործող շին. նորմաները և կանոնները:
Նախագծված են հետևյալ համակարգերը.
-խմելու տնտեսական ջրամատակարարում
-տաք ջրամատակարարում
-կենցաղային կոյուղի

Խմելու տնտեսական ջրամատակարարում

Կոնտեյներներից ժամանակավոր կառույցի ջրամատակարարումն իրականացվում է այգու գործող ջրատարից: Ջրմուղի ներքին ցանցը նախատեսված է պոլիպրոպիլենային խողովակներից, ջերմամեկուսացված ռետինե ջերմամեկուսիչ նյութով:

Տաք ջրամատակարարում

Տաք ջրի ստացման համար խոհանոցում նախատեսվում է էլեկտրական կաթսա: Ներքին ցանցը նախատեսված է պոլիպրոպիլենային խողովակներից, ջերմամեկուսացված ռետինե ջերմամեկուսիչ նյութով:

Կենցաղային կոյուղի

Կենցաղային կոյուղու կեղտաջրերը ինքնքիոս հեռանում են բակային ցանցը, որը հետագայում միանում է այգու կոյուղու կոլեկտորին: Կոյուղու ցանցը նախատեսված է պոլիվինիլքլորիդային PVC խողովակներից ռետինե սեղմիչ օղակներով:

ՊԱՅՄԱՆԱԿԱՆ ՆՇԱՆՆԵՐ

Նշանը		Անվանումը
Հատակագծում	Սխեմայում	
B1	B1	Սառը ջրի խողովակ
T3	T3	Տաք ջրի խողովակ
K1	K1	Կենցաղային կոյուղի
		Փական
կաթ	կաթ	էլ.կաթսա
Լ	Լ	Լվացարան
ԽԿ	ԽԿ	Խոհանոցային կոնք
ԶԿ	ԶԿ	Զուգարանակոնք
Հ	Հ	Հոսակ
ՍԼՍ D/W	ՍԼՍ	Սպասք լվացող սարք

ՆԵՐՔԻՆ ՋՐԱՄԱՏԱԿԱՐԱՐՄԱՆ ՇԻՆ. ՄՈՆՏԱԺԱՅԻՆ ԱՇԽ. ԾԱՎԱԼՆԵՐ

No	ԱՆՎԱՆՈՒՄԸ	Չափման միավոր	Քանակ
1	Պոլիպրոպիլենային խողովակ ջերմամեկուսացումով Ø20x2.8 PN20 (d_y=15)	գծ.մ.	16
2	Պոլիպրոպիլենային խողովակ ջերմամեկուսացումով Ø25x3.5 PN20 (d_y=20)	գծ.մ.	5
3	Պոլիպրոպիլենային խողովակ ջերմամեկուսացումով Ø32x4.4 PN20 (d_y=25)	գծ.մ.	6
4	Վենտիլ բրոնզե Ø15	հատ	5
5	Վենտիլ բրոնզե Ø25	հատ	1
6	Անկյունային վենտիլ Ø15	հատ	10
7	Լվացարանի ծորակ խառնիչ	հատ	3
8	Խոհանոցային կոնքի ծորակ խառնիչ	հատ	1
9	էլեկտրական ջրատաքացուցիչ	հատ	1
10	Գիլզա Φ108x4 L=0.4մ	հատ	1
11	Պոլիպրոպիլենային խողովակի ձևավոր մասեր Ø15--Ø25	հատ	50
12	Համակարգի լվացում և փորձարկում	գծ.մ.	27
13	Միացում գործող ջրագծին	հատ	1

ՆԵՐՔԻՆ ԿԵՆՑԱՂԱՅԻՆ ԿՈՅՈՒՂՈՒ ՇԻՀ. ՄՈՆՏԱԺԱՅԻՆ ԱՇԽ. ԾԱՎԱԼՆԵՐ

No	ԱՆՎԱՆՈՒՄԸ	Չափման միավոր	Քանակ
1	Կոյուղու պոլիվինիլքլորիդային PVC խողովակ ϕ63	գծ.մ.	7
2	Կոյուղու պոլիվինիլքլորիդային PVC խողովակ ϕ110	գծ.մ.	15
3	Լվացարան սիֆոնով	հատ	3
4	Զուգարանակոնք	հատ	2
5	Խոհանոցային կոնք երկտեղ	հատ	1
6	Հոսակ ϕ50	հատ	3
7	Պոլիվինիլքլորիդային խողովակի ձևավոր մասեր Ø63	հատ	20
8	Պոլիվինիլքլորիդային խողովակի ձևավոր մասեր Ø110	հատ	25
9	Համակարգի փորձարկում	գծ.մ.	22
10	Խրամուղու մշակում և ետլիցք	$մ^3$	3
11	Միացում գործող կոյուղագծին	հատ	1
12	Գիլզա 219x5 L=0.4մ	հատ	1

Նախագծող
sp2.am ///

Գործընկեր
Մալոնա ՍՊԸ Malona LLC

Պատվիրատու
GIZ
Deutsche Gesellschaft für Internationale Zusammenarbeit (GIZ) GmbH

Նախագիծ
Աբովյանում քաղաքային այգու նախագիծ

Հասցե
Կոտայքի մարզ, Աբովյան քաղաք

Նախագիծ համար /
2516_03

Փուլ / ԱՇ

Անվանում /
Ժամանակավոր կառույց Ընդհանուր տվյալներ

Մասշտաբ / Մ 1:100

Թերթ / ՁԿ -1

Ամսաթիվ / 05.11.2025

ՆԳՁ
Ս. Պետրոսյան

Մալոնա ՍՊԸ տնօրեն
Ռ. Փոստոյան

Նախագծեց
Գ. Փոստոյան

ՀԱՏԱԿԱԳԻԾ ՋԿ ՑԱՆՑԵՐՈՎ

ԱՆՎԱՆԱՑԱՆԿ

Հ/Հ	Անվանում	Քանակ	Միավոր
1	Խոհանոց	9.0	քմ
2	Սանհանգույց	4.0	քմ
3	Սանհանգույց	4.0	քմ
4	Այգեգործի սենյակ	4.2	քմ
5	Պահեստ	4.2	քմ

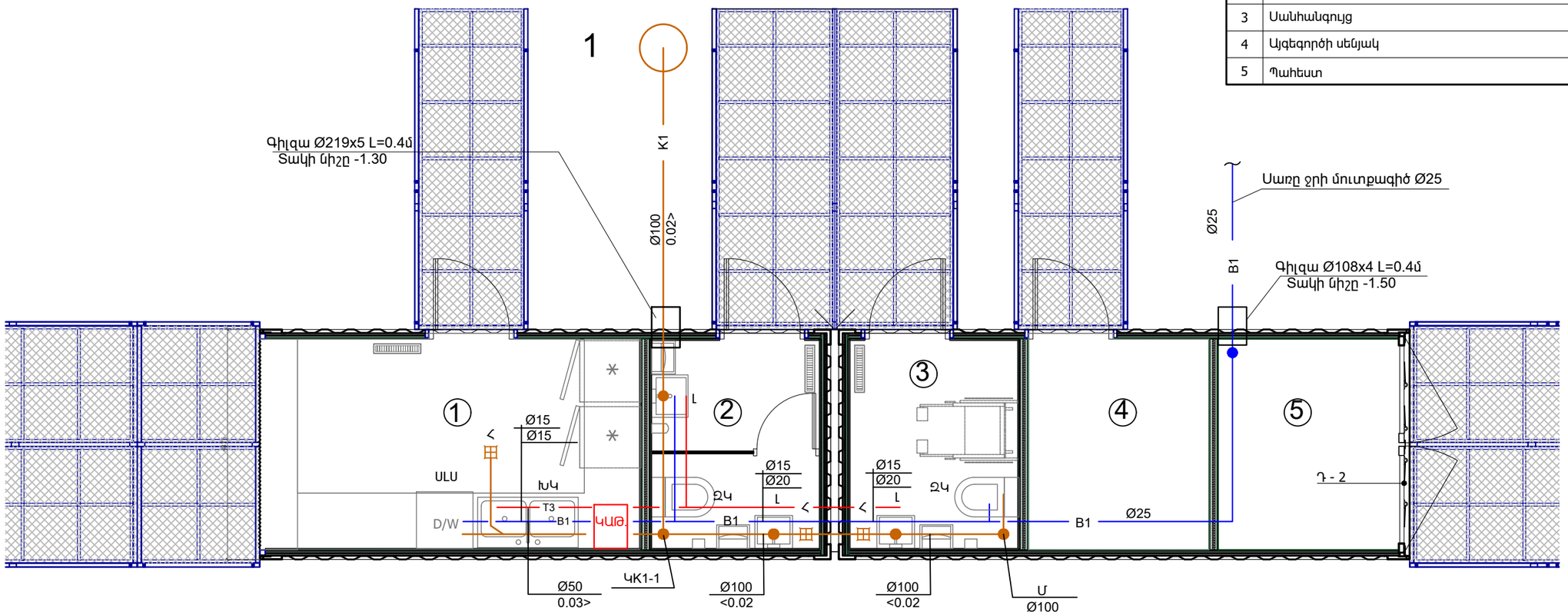

ԽՄԵԼՈՒ ՏՆՏԵՍԱԿԱՆ ՋՐԱՄԱՏԱԿԱՐԱՐՄԱՆ ՍԽԵՄԱ

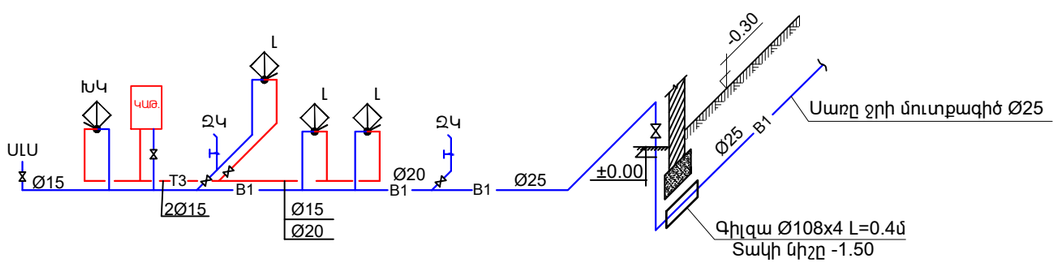

ԿԵՆՑԱՂԱՅԻՆ ԿՈՅՈՒՂՈՒ ՍԽԵՄԱ

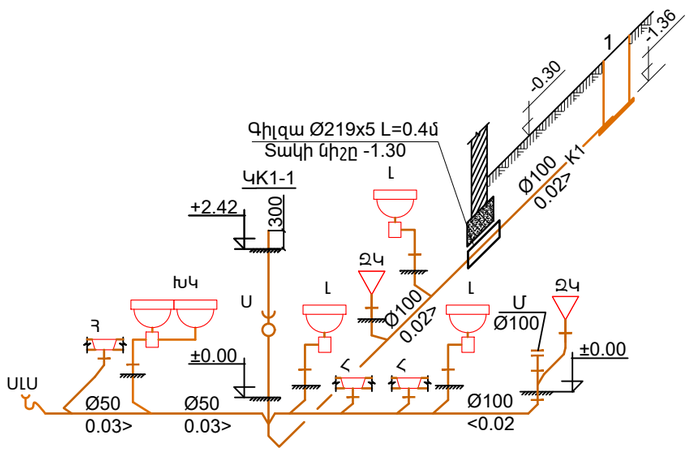

Նախագծող
sp2.am ///

Գործընկեր
Սարդարյան ՍՊԸ Malena LLC

Պատվիրատու
GIZ
Deutsche Gesellschaft für Internationale Zusammenarbeit (GIZ) GmbH

Նախագիծ
Աբովյանում քաղաքային այգու նախագիծ

Հասցե
Կոտայքի մարզ, Աբովյան քաղաք

Նախագիծ համար /
2516_03

Փուլ / ԱՇ

Անվանում /
ժամանակավոր կառույց, հատակագիծ ՋԿ ցանցերով, սխեմաներ

Մասշտաբ / Մ 1:100

Թերթ / ՋԿ -2

Ամսաթիվ / 05.11.2025

ՆԳՃ
Ս. Պետրոսյան

Մալոնա ՍՊԸ տնօրեն
Ռ. Փոստոյան

Նախագծեց
Գ. Փոստոյան

ՁԿ ՄԱՍԻ ԳԾԱԳՐԵՐԻ ԱՆՎԱՆԱՑԱՆԿ

ԹԵՐԹ NN	ԱՆՎԱՆՈՒՄԸ	ԷՋ	ԾԱՆՈԹՈՒԹՅՈՒՆ
3	ԸՆԴՀԱՆՈՒՐ ՏՎՅԱԼՆԵՐ	ՁԿ-3	
4	ԼՃԱԿԻ ՀԱՏԱԿԱԳԻԾ. ՇԱՏՐՎԱՆԻ ՀԱՆԳՈՒՅՑՆԵՐ	ՁԿ-4	Մ1:100
5	ԿՏՐՎԱԾՔ 1-1 ՀԱՆԳՈՒՅՑՆԵՐ	ՁԿ-5	
6	ՇԱՏՐՎԱՆԻ ՊՈՄՊԱԿԱՅԱՆ	ՁԿ-6	Մ1:50

ԲԱՑԱՏՐԱԳԻՐ

Նախագիծն իրականացվել է ճարտարապետաշինարարական գծագրերի, նախագծման առաջադրանքի հիման վրա:

Աբովյան քաղաքի քաղաքային այգում նախատեսվող ջրավազանի և շատրվանի ջրամատակարարումը իրականացվում է գործող ջրագծից: Շատրվանի ջրամատակարարումը շրջապտույտային սխեմայով է, ստորգետնյա պոմպակայանում նախատեսված պոմպի միջոցով:

Շատրվանը սնող, շրջապտույտային, գերլցման և դատարկող համակարգերը մոնտաժվում են պողպատե էլեկտրաեռակցվող սև կամ չժանգոտվող խողովակներով: Բոլոր խողովակները և մետաղական մասերը ներկվում են հակակոռոզիոն ներկով:

ՀԱՄԱԿԱՐԳԻ ՄՈՆՏԱԺԱՅԻՆ ՑՈՒՑՈՒՄՆԵՐ

1.Շատրվանը սնող խողովակաշարերը պետք է լինեն դեպի ցայտիչները անընդհատ բարձրացող:

2.Ցայտիչները տեղադրել խիստ ուղղահայաց:

3.Բոլոր խողովակների տակ նախատեսել 10սմ ավազի շերտ:

ՇԱՏՐՎԱՆԻ ԽՈՂՈՎԱԿԱՇԱՐԻ ՇԻՆ. ՄՈՆՏԱԺԱՅԻՆ ԱՇԽԱՏԱՆՔՆԵՐԻ ԾԱՎԱԼՆԵՐ

N	ԱՇԽԱՏԱՆՔՆԵՐԻ ԱՆՎԱՆՈՒՄԸ	ՉԱՓ. ՄԻԱՎ.	ՔԱՆԱԿ
1	Խրամուղու մշակում էքս, կողլիցով	$մ^3$	60
2	Խրամուղու մշակում ձեռքով, կողլիցով	$մ^3$	27
3	Ավազի նախապատրաստական շերտ խող. տակ h=10սմ	$մ^3$	5
4	Խրամուղու ետլիցք ձեռքով, բերված ավազով, աստիճանական տոփանումով	$մ^3$	13
5	Խրամուղու ետլիցք բուլդոզերով, տեղական գրունտով, աստ. տոփանումով	$մ^3$	69
6	Ավելորդ հողի տեղափոխում L=--- կմ	$մ^3$	18
7	Ընդարձակիչ բաք (խողովակ d=426x6 h=250մմ) և մետաղաթերթ d=0.5մ δ=5մմ q_1=32կգ	հատ	1
8	Պոլիէթիլենային PE100 PN10 SDR17 DN40 (dy=32) տիպի խողովակներ	գծ.մ.	30
9	Պոլիէթիլենային PE100 PN10 SDR17 DN63 (dy=50) տիպի խողովակներ	գծ.մ.	20
10	Պողպատե էլեկտրաեռակցվող խողովակ երկշերտ հակակոռոզիոն ներկումով Ø89x4	գծ.մ.	10
11	Պողպատե էլեկտրաեռակցվող խողովակ երկշերտ հակակոռոզիոն ներկումով Ø133x4	գծ.մ.	5
12	Մետաղական ճաղավանդակ 150x150մմ	հատ	1
13	Մետաղական ճաղավանդակ 500x150մմ	հատ	1
14	Խողովակակտոր ներքին պարուրակով ϕ25 L=200մմ	հատ	9
15	Շատրվանի բրոնզե ցայտիչ $d_ն$=12մմ ներքին տրամագծով, արտաքին պարուրակով q=1.03լ/վրկ LANCE JET(I)	հատ	9
16	Ջրընդունիչ մետ. արկղ 150x500x150(H)մմ 7մմ հաստ. մետ.թերթից հակակոռոզիոն ներկումով q=51կգ	հատ	1
17	Պողպատե ձևավոր մասեր	կգ	12

ՊԱՅՄԱՆԱԿԱՆ ՆՇԱՆՆԵՐ

Նախագծային ջրագիծ

Փական

K2 Լճակը դատարկող խողովակաշար

Նախագծող

sp2.am ///

Գործընկեր

Մալոնա ՍՊԸ / Malona LLC

Պատվիրատու

GIZ

Deutsche Gesellschaft für Internationale Zusammenarbeit (GIZ) GmbH

Նախագիծ

Աբովյանում քաղաքային այգու նախագիծ

Հասցե

Կոտայքի մարզ, Աբովյան քաղաք

Նախագիծ համար / 2516_03

Փուլ / ԱՇ

Անվանում /

Շատրվան Ընդհանուր տվյալներ

Մասշտաբ / Մ 1:100

Թերթ / ՁԿ - 3

Ամսաթիվ / 05.11.2025

ՆԳՃ՝

Ս. Պետրոսյան

Մալոնա ՍՊԸ տնօրեն՝

Ռ. Փոստոյան

Նախագծեց՝

Գ. Փոստոյան

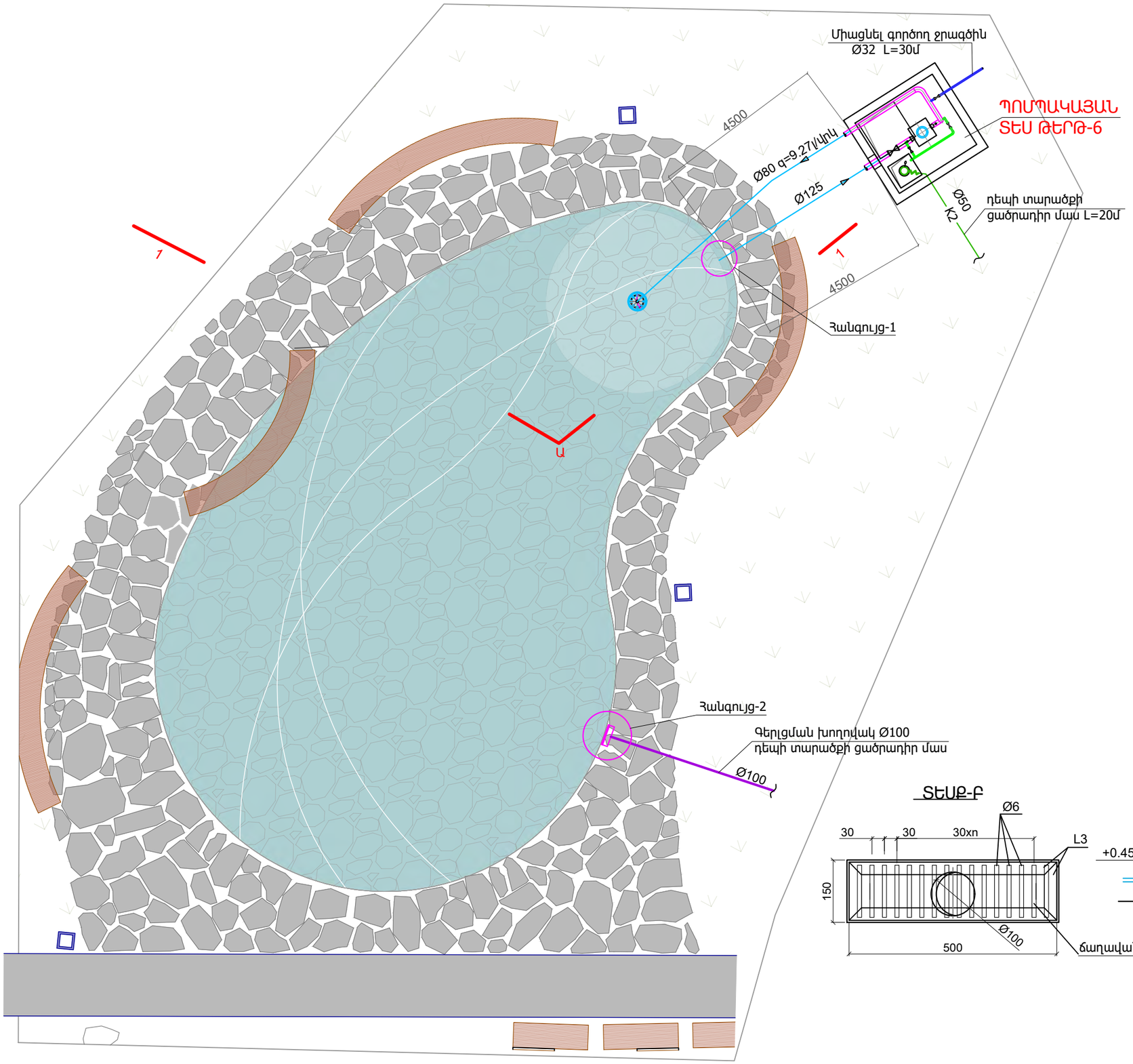

ՀԱՆԳՈՒՅՑ-1 Մ1:10

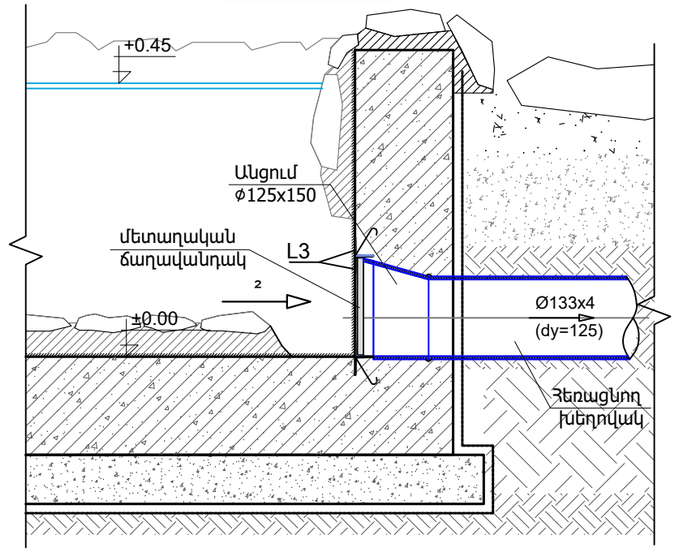

ՏԵՍՔ Ա

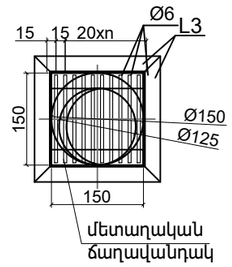

ՏԵՍՔ-Բ

ՀԱՆԳՈՒՅՑ-2 Մ1:10

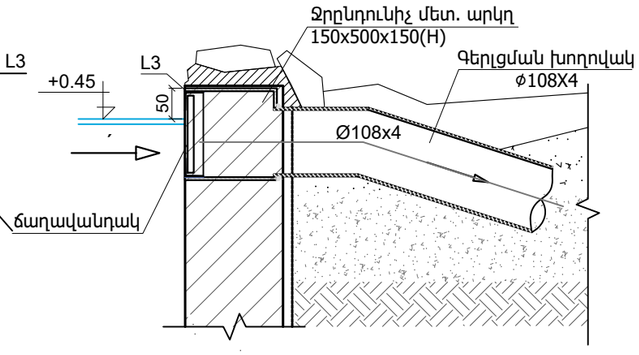

Նախագծող	sp2.am ///
Գործընկեր	Մալոնա ՍՊԸ
Պատվիրատու	GIZ Deutsche Gesellschaft für Internationale Zusammenarbeit (GIZ) GmbH
Նախագիծ	Աբովյանում քաղաքային այգու նախագիծ
Հասցե	Կոտայքի մարզ, Աբովյան քաղաք
Նախագիծ համար /	2516_03
Փուլ /	ԱՇ
Անվանում /	Շատրվան Լճակի հատակագիծ. Շատրվանի հանգույցներ
Մասշտաբ /	Մ 1:100
Թերթ /	ԶԿ - 4
Ամսաթիվ /	05.11.2025
ՆԳՃ	Ս. Պետրոսյան
Մալոնա ՍՊԸ տնօրեն	Ռ. Փոստոյան
Նախագծեց	Գ. Փոստոյան

ԿՏՐՎԱԾՔ 1-Ա-1 Մ1:30

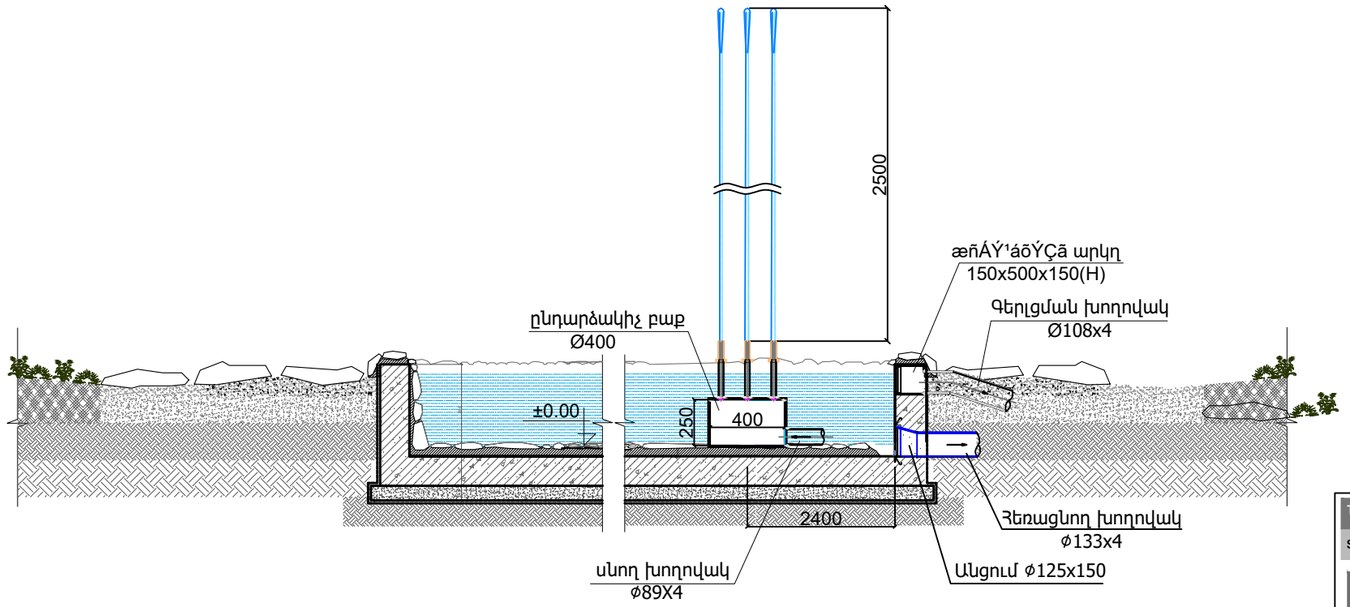

ԸՆԴԱՐՁԱԿԻՉ ԲԱՔ Մ1:10

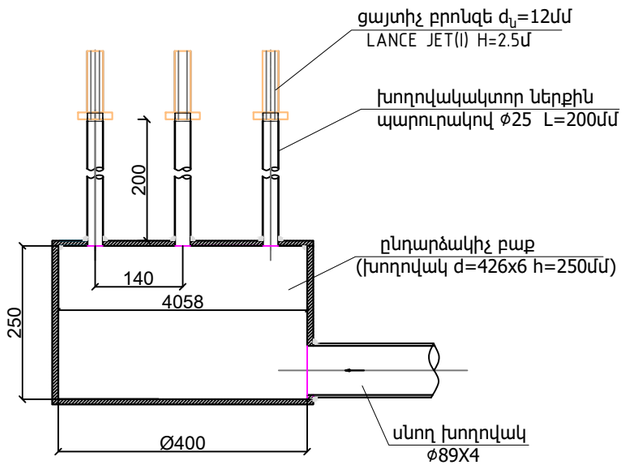

ԸՆԴԱՐՁԱԿԻՉ ԲԱՔ ՀԱՏԱԿԱԳԻԾ Մ1:5

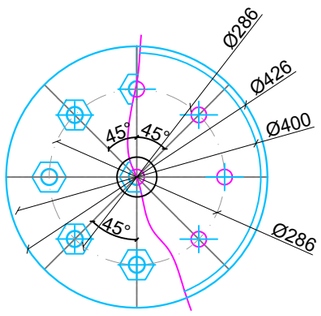

ՑԱՅՏԻՉ Մ1:2.5

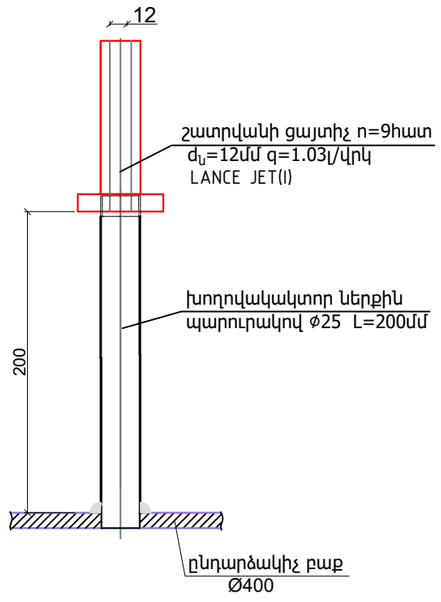

Նախագծող
sp2.am ///

Գործընկեր
Սարոնա Malena LLC ՍԱՌՆԱ

Պատվիրատու
GIZ

Deutsche Gesellschaft für Internationale Zusammenarbeit (GIZ) GmbH

Նախագիծ
Աբովյանում քաղաքային այգու նախագիծ

Հասցե
Կոտայքի մարզ, Աբովյան քաղաք

Նախագիծ համար /
2516_03

Փուլ / ԱՇ

Անվանում /
Շատրվան
Կտրվածք 1-1
հանգույցներ

Մասշտաբ / Մ 1:100

Թերթ / ԶԿ - 5

Ամսաթիվ / 05.11.2025

ՆԳՃ
Ս. Պետրոսյան

Մալոնա ՍՊԸ տնօրեն
Ռ. Փոստոյան

Նախագծեց
Գ. Փոստոյան

ԿՏՐՎԱԾՔ 1-1 Մ1:100

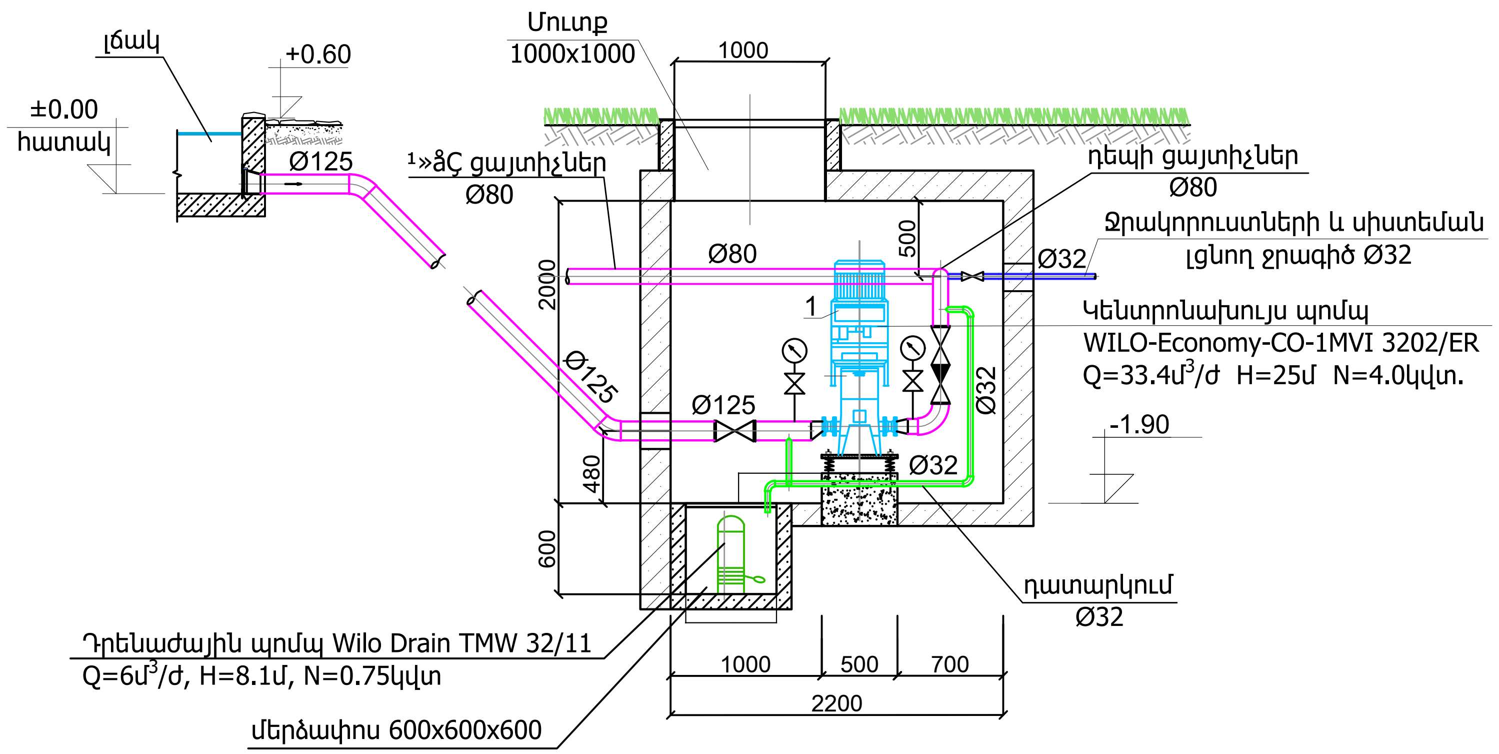

ՀԱՏԱԿԱԳԻԾ Մ1:100

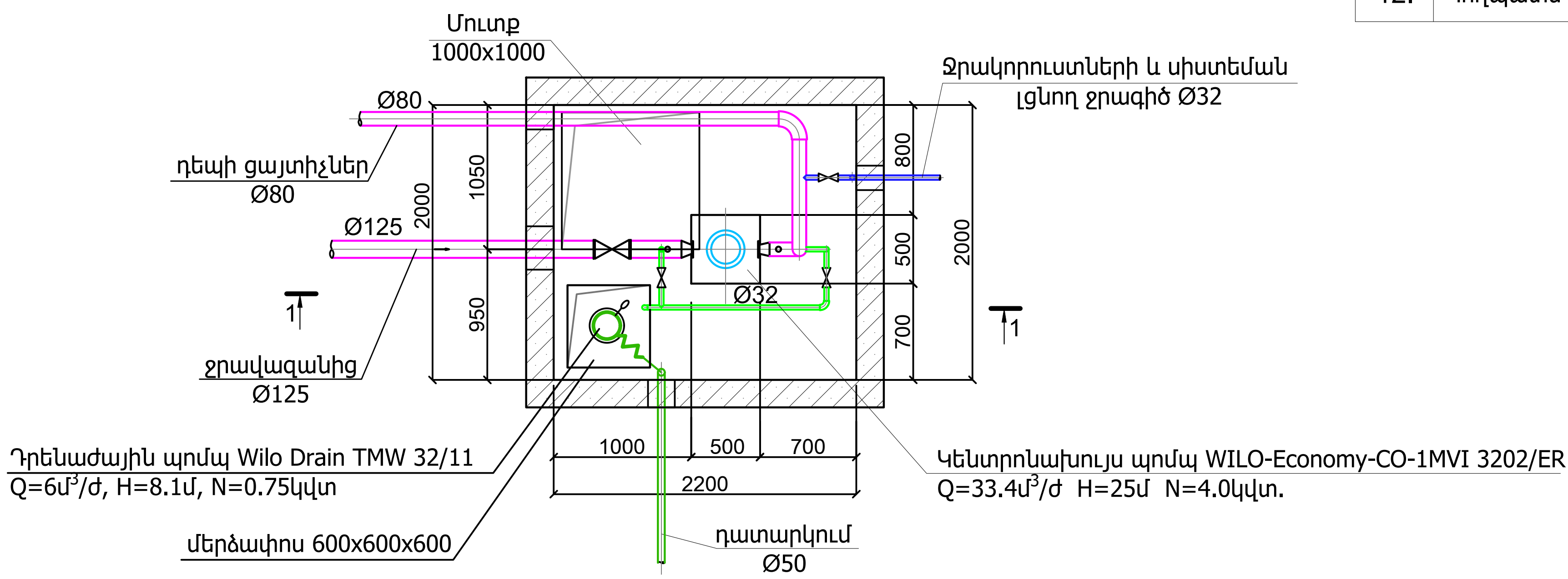

ՊՈՄՊԱԿԱՅԱՆԻ ՄԱՍՆԱԳԻՐ

N/N	ԱՆՎԱՆՈՒՄԸ	ՉԱՓ. ՄԻԱՎ.	ՔԱՆԱԿ
1.	Կենտրոնախույս պոմպ WILO-Economy-CO-1MVI 3202/ER Q=33.4մ^3/ժ H=25մ N=4.0կվտ.	կոմպ	1
2.	Դրենաժային պոմպ Wilo Drain TMW 32/11 Q=6մ^3/ժ, H=8.1մ, N=0.75կվտ	հատ	1
3.	Փական Ø80	հատ	1
4.	Փական Ø125	հատ	1
5.	վենտիլ Ø32	հատ	3
6.	Հակադարձ փական Ø80	հատ	1
7.	Պողպատե էլեկտրաեռակցվող խողովակ երկշերտ հակակոռոզիոն ներկումով Ø38x3	գծ.մ.	6
8.	Պողպատե էլեկտրաեռակցվող խողովակ երկշերտ հակակոռոզիոն ներկումով Ø57x3.5	գծ.մ.	2
9.	Պողպատե էլեկտրաեռակցվող խողովակ երկշերտ հակակոռոզիոն ներկումով Ø89x4	գծ.մ.	8
10.	Պողպատե էլեկտրաեռակցվող խողովակ երկշերտ հակակոռոզիոն ներկումով Ø133x4	գծ.մ.	3
11.	Մանոմետր ОБМ-100 14M1 տիպի փականով Ø15	հատ	2
12.	Պողպատե ձևավոր մասեր	կգ	20

Նախագծող
sp2.am ///
Գործընկեր
Մալոնա ՍՊԸ / Malona LLC
Պատվիրատու
GIZ
Deutsche Gesellschaft für Internationale Zusammenarbeit (GIZ) GmbH
Նախագիծ
Աբովյանում քաղաքային այգու նախագիծ
Հասցե
Կոտայքի մարզ, Աբովյան քաղաք
Նախագծի համար /
2516_03
Փուլ / ԱՇ
Անվանում /
Շատրվանի պոմպակայան
Մասշտաբ / Մ 1:50
Թերթ / ՋԿ - 6
Ամսաթիվ / 05.11.2025
ՆԳՃ
Ս. Պետրոսյան
Մալոնա ՍՊԸ տնօրեն
Ռ. Փոստոյան
Նախագծեց
Գ. Փոստոյան

ՇԻՆԱՐԱՐՈՒԹՅԱՆ ԿԱԶՄԱԿԵՐՊՄԱՆ ՄԱՍ

ԲՈՎԱՆԴԱԿՈՒԹՅՈՒՆ

ԲԱՑԱՏՐԱԳԻՐ

1. Ընդհանուր դրույթներ
2. Շինարարության պայմանները
3. Շինարարության կազմակերպատեխնոլոգիական սխեման
4. Շինարարության ժամկետները
5. Հիմնական շինարարական մեքենաների և մեխանիզմների պահանջարկը
6. Շինարարության կարիքների համար ջրի և էներգառեսուրսների պահանջարկը
7. Շինմոնտաժային աշխատանքների որակի հսկումը
8. Անվտանգության տեխնիկայի, աշխատանքի պաշտպանության, բնապահպանական և հրդեհային անվտանգության պահանջներ,

9. Ժամանակավոր շինությունների մակերեսների հաշվարկ:

ԳԾԱԳՐԵՐ

ՇԿ-1 Բացատրագիր,

ՇԿ-2 Բացատրագիր շարունակություն,

ՇԿ-3 ՇԳՀ՝ բեմի հիմքերի իրականացման համար փոռարակի մշակում,

ՇԿ-4 ՇԳՀ՝ բեմի ժապավենային հիմքերի իրականացում,

ՇԿ-5 ՇԳՀ՝ բեմի ծածկի մետաղական կոնստրուկցիաների տեղադրում, լռլավազակի փռարակի մշակում,

ՇԿ-6 ՇԳՀ՝ լռլավազակի ե/ք աշխատանքներ, ճեմուղիների ծածկույթների իրականացում,

ՇԿ-7 Աշխատանքների կատարման ժամանակացույց:

ԲԱՑԱՏՐԱԳԻՐ

1. Ընդհանուր դրույթներ

«Շինարարության կազմակերպում» բաժինը մշակված է ՝ ներառելով ՝ ՀՀ ՇՆ 3.01.01-09 և ընդգրկում է

- բացատրագիր,
- աշխատանքների կատարման ժամանակացույցեր,
- շինարարական գլխավոր հատակագծեր,

Բաժնի մշակման ժամանակ օգտագործվել են հետևյալ նորմատիվային փաստաթղթերը.

- ՀՀ ՇՆ 3.01.01-09 «Շինարարության կազմակերպում »,
- ՀՀ Քաղաքացիական օրենսգիրք,
- ՀՀՇՆ 13-02-2022 «Անվտանգության տեխնիկան շինարարությունում»,
- ՀՀՇՆ 13-03-2022 -« Կրակ և պայթող կոնստրուկցիաներ»,
- ՄՍԻՊ 3.02.01-87 «Հողային կառույցներ, հիմնատակեր և հիմքեր »,
- ՀՀ Երևան քաղաքի ավագանու 16. 03. 12 թ. N 405 որոշումը «Քաղաքաշինական նորմատիվա-տեխնիկական փաստաթղթերով սահմանված նորմերի Երևանում իրականացման լրացուցիչ պայմանների կարգը սահմանելու մասին»:

2. Շինարարության պայմանները

ՀՀ Կոտայքի մարզի Աբովյան քաղաքի զբաստայգու վերակառուցման և բարեկարգման աշխատանքների իրականացման պայմանները, ընդհանուր առմամբ, տեխնոլոգիական և կազմակերպական տեսանկյունից բարենպաստ են շինարարության իրականացման համար:

Այգու տարածքը կազմում է 6,37 հա, որից կանաչապատ է 5,06 հա:

Նախագծով հիմնականում նախատեսվում է կառուցել ամֆիթատրոն և բեմ, տեղադրել կոնտեյներային 2 շինություն, կառուցել ջրավազան, խաղահրապարակ, բարեկարգել ճեմուղիներ և արահետներ:

Շինարարական աշխատանքների հիմնական ծավալները ներկայացված են աղյուսակ 1-ում:

Աղյուսակ 1 Հիմնական աշխատանքների ծավալներ

NN	Անվանումներ	Չափման միավոր	Քանակ
1	Փորվածքների իրականացում	մ³	1749,0
2	Բեռահողի տեղափոխում	մ³	1029,0
3	Միաձույլ երկաթբետոնե կառուցվածքներ	մ³	70,8
4	Մետաղական կոնստրուկցիաների տեղադրում	տ	10,0
5	2,5մ *6 մ չափսերով գույքային կոնտեյներների տեղադրում	հատ	2
6	Ամֆիթատրոնի հատակային ծածկույթի պատրաստում մարմարե մանրախիճից	մ²	335,0
7	Արահետների ծածկույթի պատրաստում բազալտե մանրախիճից	մ²	350,0
8	Ճեմուղու ծածկույթի պատրաստում սրբատաշ բազալտից	մ²	94,0
9	Ցրավազանի շուրջ կոպտատաշ բազալտից ծածկույթի պատրաստում	մ²	130,0
10	Խաղահրապարակի ծածկույթի պատրաստում կարմիր ավազից	մ²	235,0
11	Բեռահողի և շինարարական աղբի տեղափոխում	տ	1900.0

Տարածքը երեք կողմից ցանկապատվելու է ժամանակավոր ցանկապատով, թենիսի կորտի կողմից գոյություն ունի ցանցային ցանկապատ:

KC-45717-1 ավտոկռունկի տեխնիկական բնութագրերը

Անիվային բանաձևը	6 x 4
Շարժիչը	KAMAЗ 740.62/KAMAЗ 740.65/Cummins
Շարժիչի հզորությունը կՎտ (ձու)	206/176/207,2
Բեռնամբարձությունը, տ	25
Սլաքի թռիչքը,մ	2,0 — 19,7
Ամբարձման բարձրությունը (սլաքիկով),մ	10,0 — 21,3 (28,2)
Սլաքի երկարությունը, մ	9,0 — 21,0
Սլաքիկի երկարությունը, մ	7,0
Հենարանային ուրվագիծը, մ	5,6x4,95
Երկարությունը,մմ	11 000
Լայնությունը,մմ	2 500
Բարձրությունը,մմ	3 600
Զանգվածը,տ	20,9

3. Շինարարության կազմակերպատեխնոլոգիական սխեման

3.1 Նախապատրաստական աշխատանքներ

Նախապատրաստական փուլում իրականացվում են՝

- ժամանակավոր ցանկապատի տեղադրում,
- պահեստային հարթակների կարգավորում,
- մեխանիզմների փոխադրում շինհրապարակ,
- բանվորների հրահանգավորում անվտանգության տեխնիկայի և էկոլոգիական անվտանգության վերաբերյալ,
- հակահրդեհային միջոցների տեղադրում:

3.2. Կառուցման և բարեկարգման աշխատանքներ

Շինարարությունն իրականացվում է լավ ժամանակացույցում բերված տեխնոլոգիական հաջորդականության՝ մեկնարկելով բեմի կառուցումից և ավարտելով բարեկարգման և կահավորման աշխատանքներով:

Որպես հողափոր հիմնական մեխանիզմ առաջարկվում է CAT 320 L հիդրավլիկ էքսկավատոր, որն օժտված է ծայրային անհրաժեշտ գործիքներով՝ հիդրոռեպով, հիդրոմկրատով:

Նկ.1 Էքսկավատոր CAT 320 L

CAT 320 L էքսկավատորի հիմնական տեխնիկական բնութագրերը բերված են ստորև՝

Կտրման առավելագույն բարձրությունը՝ 9860 մմ,

Բեռնման առավելագույն բարձրությունը՝ 6490 մմ,

Օգտակար հզորությունը – ISO 14396՝ 117 Կվտ,

Շերեփի ծավալը՝ 1,0 մ3:

Որպես օժանդակ հողափոր մեխանիզմ առաջարկվում է JSB 1CX մինի-էքսկավատորի կիրառումը, որի լայնությունը կազմում է 1100 մմ, երկարությունը 2450 մմ, զանգվածը բեռնված վիճակում մինչև 4 տ https://exkavator.ru/excapedia/technic/jcb_1cx#moshchnost:

Այն օժտված է փոխարինվող գործիքներով, ինչի հաշվին կիրառելի է նաև ծառատնկման աշխատանքներում:

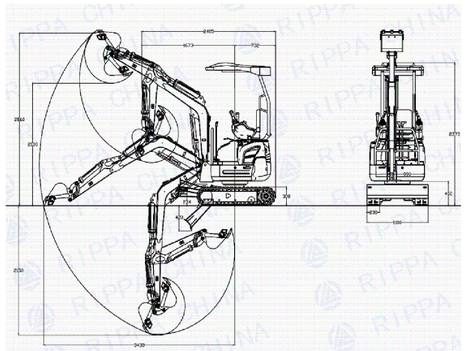

Նկ.2 Էքսկավատոր JSB 1CX

Բեռնաթափման աշխատանքներում առաջարկվում է առաջարկվում է **Bobcat S630** բեռնիչը: https://bobcatrussia.ru/catalog/kolesnye-mini-pogruzchiki/bobcat-s630/

Բեռնամբարձությունը 1040 կգ, ամբարձման բարձրությունը՝3070մմ:

Աշխատանքները իրականացվում են ինչպես մեքենայացված եղանակով, այնպես էլ ձեռքով:

Որպես մոնտաժային մեխանիզմ առաջարկվում է Ивановец 25т КС-45717К-1 ավտոկռունկը:

Նկ.3 Ավտոկռունկ Ивановец 25т КС-45717К-1

Նախագծող	sp2.am ///
Պատվիրատու	GIZ Deutsche Gesellschaft für Internationale Zusammenarbeit (GIZ) GmbH
Նախագիծ	Աբովյանում քաղաքային այգու նախագիծ
Հասցե	Կոտայքի մարզ, Աբովյան քաղաք
Նախագիծ համար /	2516_03
Փուլ /	ԱԾ
Անվանում /	Բացատրագիր
Մասշտաբ /	
Թերթ /	ՇԿՆ - 1
Ամսաթիվ /	05.11.2025
ՆԳԾ՝	Ս. Պետրոսյան
Նախագծեց՝	Ա. Ղուլյան

5.Հիմնական շինարարական մեքենաների և մեխանիզմների պահանջարկը

Հիմնական շինարարական մեքենաների և մեխանիզմների պահանջարկը որոշվել է աշխատանքների ծավալների և բնույթի հիման վրա՝ հաշվի առնելով շինարարության հատուկ պայմանները:

Հիմնական մեքենաների և մեխանիզմների անվանացանկը բերված է աղյուսակ 1-ում, իսկ գործիքների, հարմարանքների, հանդերձանքի անվանացանկն աղյուսակ 2-ում:

Աղյուսակ 1 Շինարարական մեխանիզմների անվանացանկ

NN	Անվանում	Մակնիշ	Քանակ
1	Ավտոկռունկ	KC-45717-1	1
2	Էքսկավատոր	CAT 320 L	1
3	Մինի -էքսկավատոր	JCB 1CX / Rippa կամ այլ նմանատիպեր/	1
4	Ավտոբետոնիչ	Bobcat S630	1
5	Փոքր մեքենայացման միջոցներ	կոմպլեկտ	3
6	Շարժական FUBAG դիզելային էլեկտրակայան DS 6500 AC ES, 431743, զարարիտները՝ 960*540*650մմ		2
7	Եռակցման ապարատներ		2
8	Թրթռիչներ		3
9	Ավտոհնձնաթափ Камаз	Ըստ պահանջի	
10	ЗИЛ բեռնատար		1
11	Սայլակներ և պատգարակներ	Ըստ պահանջի	

Աղյուսակ 2

Շինարարական գործիքների, հարմարանքների, հանդերձանքի անվանացանկ

NN	Անվանում	Մակնիշ	Քանակ
1	Հատիչներ (հավաքածու)		2
2	Բանալիներ (հավաքածու)		2
3	Մուրճեր (հավաքածու)		2
4	Բահ սովորական		3
5	Բահ թիակային	ЛР	6
6	Ակցան		3
7	Հարթաշուրթ		3
8	Երկարաձիտ կիրզե կոշիկներ		10
9	Ձեռոցներ	Ըստ պահանջի	
10	Պաշտպանիչ ակնոցներ		6
11	Աղբակուտակիչ		2

6. Շինարարության կարիքների համար ջրի և էներգառեսուրսների պահանջարկը

Պահանջարկը որոշվել է աշխատանքների ծավալների, կատարման ժամկետների և Պեռոշինի խոշորացված նորմերի հիման վրա :

Էներգառեսուրսների և ջրի պահանջարկ

1	Էլեկտրաէներգիա	Բհաշվ.	ԿՎտ	100,0
2	Ջուր	մ3/օր		1,3

Հակահրդեհային նպատակներով ջրի պահանջարկը 5 լ/վրկ:

Ստորև բերվում են ջրօգտագործման հաշվեկշիռը և անհրաժեշտ էլեկտրական հզորության հաշվարկը:

9. Ժամանակավոր շինությունների մակերեսների հաշվարկ

Աշխատանքների կատարման ժամանակացույցում բանվորների առավելագույն քանակը կազմել է 10 մարդ:

Համապատասխան նորմատիվային հարաբերակցության ԻՏԱ և ծառայողների թիվը կկազմի 2 մարդ և 1 պահակ:

Ըստ ստացված թվաքանակի

1.Գրասենյակի պահանջվող մակերեսը՝ F գր = 2 x 4 =8 մ²

2. Հանդերձարանի պահանջվող մակերեսը՝

F հանդ = 7 x 0,3 =2,1 մ² (7=10*0.7)

3.Ցնցուղարանի պահանջվող մակերեսը՝

1 ցնցուղ՝12 մարդուն, այսպիսով 0.4*10 /12 =1 ցնցուղ:

4. Լվացարանի պահանջվող մակերեսը՝

1 ծորակ 15 մարդու համար, այսպիսով 7/15 =1 ծորակ:

5. Սենյակ ընդունման կետի պահանջվող մակերեսը ՝4 մարդուն 1 նստատեղ

10/4 =2,25 2,25*4=10մ²:

6. Տաքացման սենյակի մակերեսը

7 x / 0.1+0.2/ =2,1 մ² :

7.Զուգարան՝ նորմաներով 30 մարդուն 1 անցք 7/30=1 :

8. Ըստ նորմերի փակ պահեստի եվազգույն մակերեսը 20 մ²:

Առաջարկվում է գրասենյակի և ուսիվերսալ նշանակության շարժական շինությունների տեղադրում 6*2,7*2,4 մ գաբարիտներով:

8. Անվտանգության տեխնիկայի, աշխատանքի պաշտպանության, բնապահպանական և հրդեհային անվտանգության պահանջներ

8.1. Մինչև աշխատանքների մեկնարկը պետք է կատարված լինեն տվյալ նախագծով նախատեսված անվտանգության միջոցառումները , որոնց ավարտը պետք է ձևակերպված լինի համապատասխան ակտով:

8.2. Մարդկանց գտնվելու համար վտանգավոր գոտիները պետք է, ունենան վտանգի մասին նախազգուշացնող ցուցանակներ:

8.3. Օրվա մութ ժամանակահատվածում շինարարական հրապարակը և աշխատատեղերը պետք է լուսավորված լինեն ըստ ГОСТ 12.1.046-85.

Լուսավորվածությունը պետք է լինի համաչափ , առանց կուրացնող էֆֆեկտի: Չլուսավորված տեղամասերում աշխատանքի իրականացումը չի թույլատրվում:

8.4. Աշխատանքների տեղամասերը և աշխատատեղերը պետք է ապահովված լինեն ընկերային և անհատական պաշտպանության անհրաժեշտ միջոցներով, հրդեհամարման առաջնային միջոցներով, կապի, ազդանշանման և աշխատանքի անվտանգությունն ապահովող այլ միջոցներով ՝համաձայն գործող նորմատիվային փաստաթղթերի:

8.5. Արգելվում է թողնել կախված, անկայուն, կոնստրուկցիաներ կամ ղրանց մասեր:

8.6. Էլեկտրական գործիքների հետ աշխատանքը թույլատրվում է 18-ից բարձր տարիքի անձանց: Էլեկտրիֆիկացված բոլոր գործիքները պետք է գրանցված լինեն հատուկ մատյանում և ունենան հաշվարկային համար: Կիրառելուց առաջ ստուգվում է գործիքի սարքին վիճակը՝ լարերի և բռնիչի մեկուսացումը, աշխատանքային մասի վիճակը , պարապ ընթացքում աշխատանքը և այլն: Էլեկտրական լարերի պահպանման գոտում բոլոր էլեկտրաֆիկացված գործիքները պարտադիր հողանցվում են:

8.7. Բանվորները պետք է ապահովված լինեն արտահագուստով, հատուկ կոշիկներով և անհատական պաշտպանության միջոցներով:

8.8. Աշխատանքի գոտում պետք է ունենալ հակահրդեհային միջոցներ ՝ 200 մ2 մակերեսին - 1 կոմպլեկտ հաշվարկով:

8.9. Շինարարական աղբը պետք է ժամանակին հեռացվի , արգելվում է աղբի այրումը շինարարական հրապարակում

8.10. Անհրաժեշտ է իրականացնել փոշենմարման աշխատանքներ բեռհոդի բեռնման, սալիկների հատման, բեռների տեղափոխման ժամանակ: Առաջարկվում է ջրի ցողում փոշոտ տեղամասերում, բեռնատարների թափքի ծածկում պաստառով և այլն:

ՀԱՇՎԱՐԿ

անհրաժեշտ էլեկտրական հզորության ,կՎտ

1. Տարբեր էլեկտրառուժային սարքավորումներ /հատիչներ, դուրեր,ադցներ և այլն/ 3 կոմպլեկտ	50
2Ի Եռակցման ապարատներ, 2 հատ	24
3Ի Թրթռիչներ 3 հատ	30
4. Շինհրապարակի լուսավորում և կենցաղ	20

Բ տեղ.=124 կՎտ

Բ հաշվ.= Բտեղ.* Հպահանջ.=124 ԿՎտ * 0,8=100 ԿՎտ

ՋՐՕԳՏԱԳՈՐԾՄԱՆ ՀԱՇՎԱՐԿ

1.Ինժեներատեխնիկական անձնակազմի կենցաղային կարիքներ 2 մարդ*0,016մ³/մարդ	0,032 մ³
2.Բանվորների կենցաղային կարիքներ 10 մարդ*0,025մ³/մարդ	0,25 մ³
3. Փոքրածավալ տեխնոլոգիական կարիքներ, այդ թվում բետոնի խնամք	1,0 մ³
Ընդամենը՝	1,3մ³
Հակահրդեհային հիդրանտից ջրի ծախսը՝ 5լ/վրկ:	

7. Շինմոնտաժային աշխատանքների որակի հսկումը

Շինմոնտաժային աշխատանքների բարձր որակն ու հուսալիությունն ապահովվում է շինարարական-մոնտաժային աշխատանքների արտադրական հսկման միջոցով, որն իրենից ներկայացնում է շինարարական արտադրանքի բոլոր փուլերում իրականացվող միջոցառումների համալիր:

Շինմոնտաժային աշխատանքների որակի արտադրական հսկումը ներառում է .

ա/ կոնստրուկցիաների, շինվածքների, նյութերի և սարքավորումների, աշխատանքային փաստաթղթերի մուտքային հսկումը;

բ/ արտադրական օպերացիաների և առանձին պրոցեսների օպերացիոն հսկումը;

գ/ շինմոնտաժային աշխատանքների ընդունման հսկումը:

Շինարարական արտադրության որակի ապահովման համակարգն ընդգրկում է նաև որակի տեխնիկական հսկումը, որն իրականացվում է Հայաստանի Հանրապետության քաղաքացիական օրենսգրքի 746 և 752 հոդվածների հիման վրա:

Մուտքային հսկմամբ ստուգվում է աշխատանքային փաստաթղթերի լիակազմությունը, տեղեկատվական անհրաժեշտ ծավալը; շինարարական կոնստրուկցիաների, շինվածքների, իրերի, նյութերի և սարքավորումների արտաքին տեսքը և համապատասխանությունը ստանդարտներին, նորմատիվային և աշխատանքային փաստաթղթերին, անձնագրերի, սերտիֆիկատների և այլ ուղեկցող փաստաթղթերի առկայությունը:

Շինարարական կառուցվածքների իրականացման որակի հսկումն անհրաժեշտ է իրականացնել ըստ ՀՀՇՆ 13-03-2022 «Կրող և պատող կոնստրուկցիաներ»:

Նախագծող	sp2.am ///
Պատվիրատու	GIZ Deutsche Gesellschaft für Internationale Zusammenarbeit (GIZ) GmbH
Նախագիծ	Աբովյանում քաղաքային այգու նախագիծ
Հասցե	Կոտայքի մարզ, Աբովյան քաղաք
Նախագիծ համար /	2516_03
Փուլ /	ԱՇ
Անվանում /	Բացատրագիր շարունակություն
Մասշտաբ /	
Թերթ /	ԾԿՆ - 2
Ամսաթիվ / 05.11.2025	
ՆԳՃ՝	Ս. Պետրոսյան
Նախագծեց՝	Ա. Ղուլյան

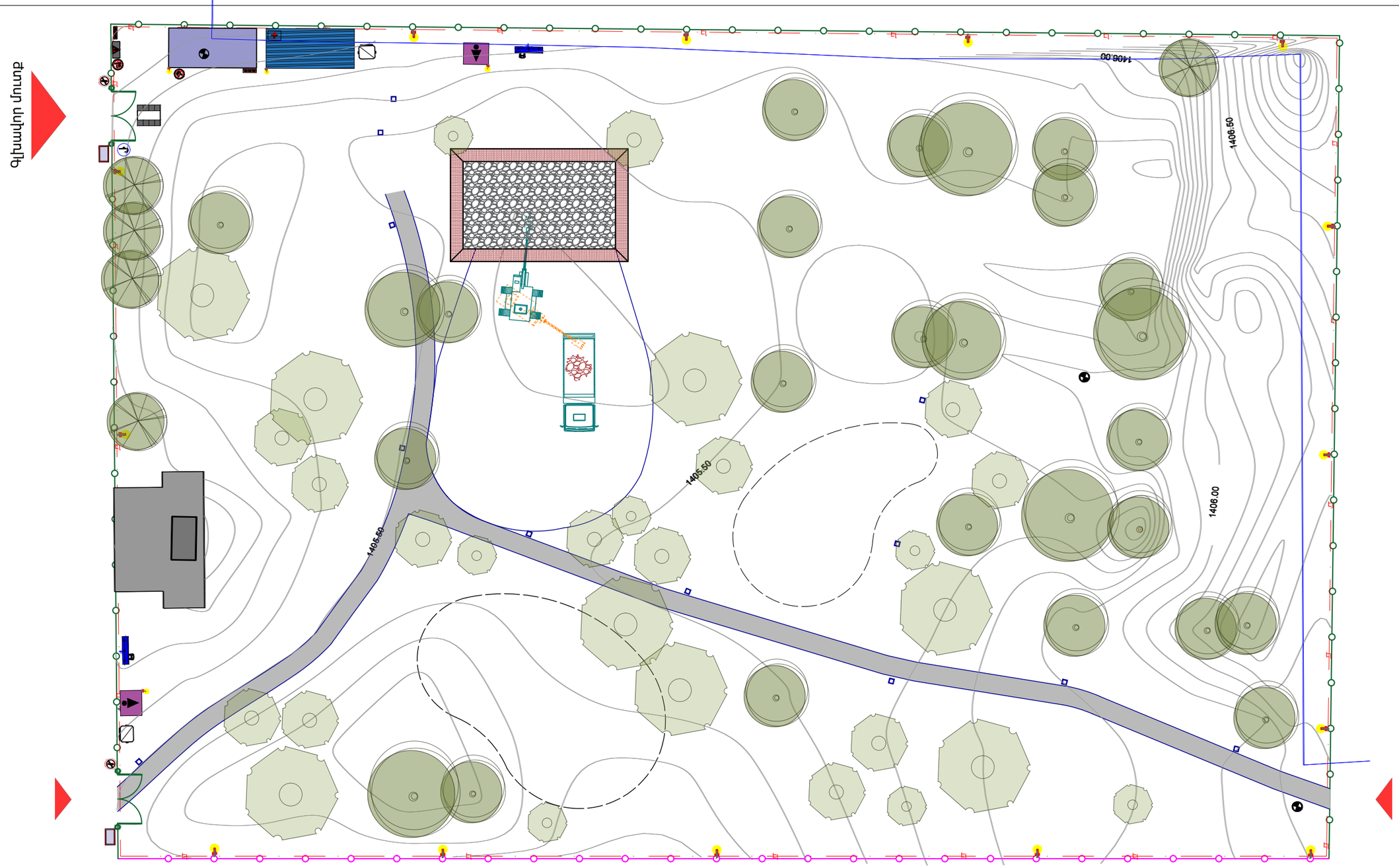

ՊԱՅՄԱՆԱԿԱՆ ՆՇԱՆՆԵՐ

- Վագոն գրասենյակ
- Ունիվերսալ նշանակության շինություն
- Ժամանակավոր զուգարան
- Ժամանակավոր լվացարան
- Ժամանակավոր ցանկապատ
- Գոյություն ունեցող ցանկապատ
- ժամանակավոր դարպաս դռնակ
- Աղբաման
- Տեղեկատվական վահանակ
- Էլ. վահանակ
- Հակահրդեհային վահակնակ
- Ջր — Ժամանակավոր ջրագիծ
- Ժամանակավոր ծորակ
- Անիվների լվացման կետ
- Էլ — Օդով անցնող ժամանակավոր մալուխ
- Լուսարձակ
- Ծխելը արգելվում է
- Մուտքն արգելվում է

Նախագծող
sp2.am ///

Պատվիրատու
GIZ
Deutsche Gesellschaft für Internationale Zusammenarbeit (GIZ) GmbH

Նախագիծ
Աբովյանում քաղաքային այգու նախագիծ

Հասցե
Կոտայքի մարզ, Աբովյան քաղաք

Նախագիծ համար /
2516_03

Փուլ / ԱՇ

Անվանում /
Ծգի՝ բեմի հիմքի իրականացման համար փոսորակի մշակում

Մասշտաբ /

Թերթ / ԾԿՆ - 3

Ամսաթիվ / 05.11.2025

ՆԳԾ՝
Ս. Պետրոսյան

Նախագծեց՝
Ա. Ղուլյան

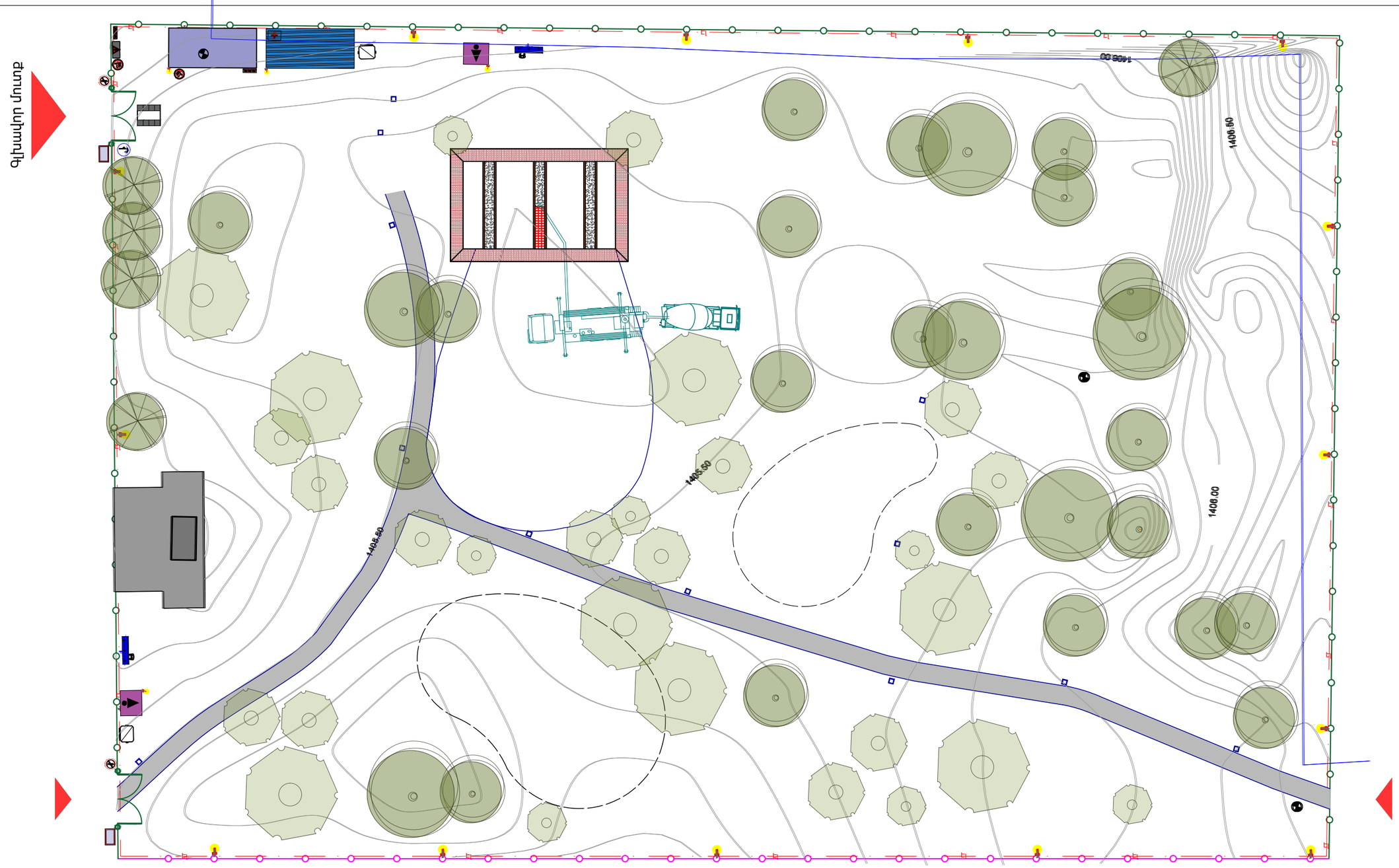

ՊԱՅՄԱՆԱԿԱՆ ՆՇԱՆՆԵՐ

- Վագոն գրասենյակ
- Ունիվերսալ նշանակության շինություն
- Ժամանակավոր զուգարան
- Ժամանակավոր լվացարան
- Ժամանակավոր ցանկապատ
- Գոյություն ունեցող ցանկապատ
- ժամանակավոր դարպաս դռնակ
- Աղբաման
- Տեղեկատվական վահանակ
- Էլ. վահանակ
- Հակահրդեհային վահակնակ
- Ջր — Ժամանակավոր ջրագիծ
- Ժամանակավոր ծորակ
- Անիվների լվացման կետ
- Էլ — Օդով անցնող ժամանակավոր մալուխ
- Լուսարձակ
- Ծխելը արգելվում է
- Մուտքն արգելվում է

Նախագծող
sp2.am ///

Պատվիրատու
GIZ
Deutsche Gesellschaft für Internationale Zusammenarbeit (GIZ) GmbH

Նախագիծ
Աբովյանում քաղաքային այգու նախագիծ

Հասցե
Կոտայքի մարզ, Աբովյան քաղաք

Նախագիծ համար /
2516_03

Փուլ / ԱՇ

Անվանում /
Ծգի՝ բեմի ե/բ հիմքի բետոնացում

Մասշտաբ /

Թերթ / ԾԿՆ - 4

Ամսաթիվ / 05.11.2025

ՆԳԾ՝
Ս. Պետրոսյան

Նախագծեց՝
Ա. Ղուլյան

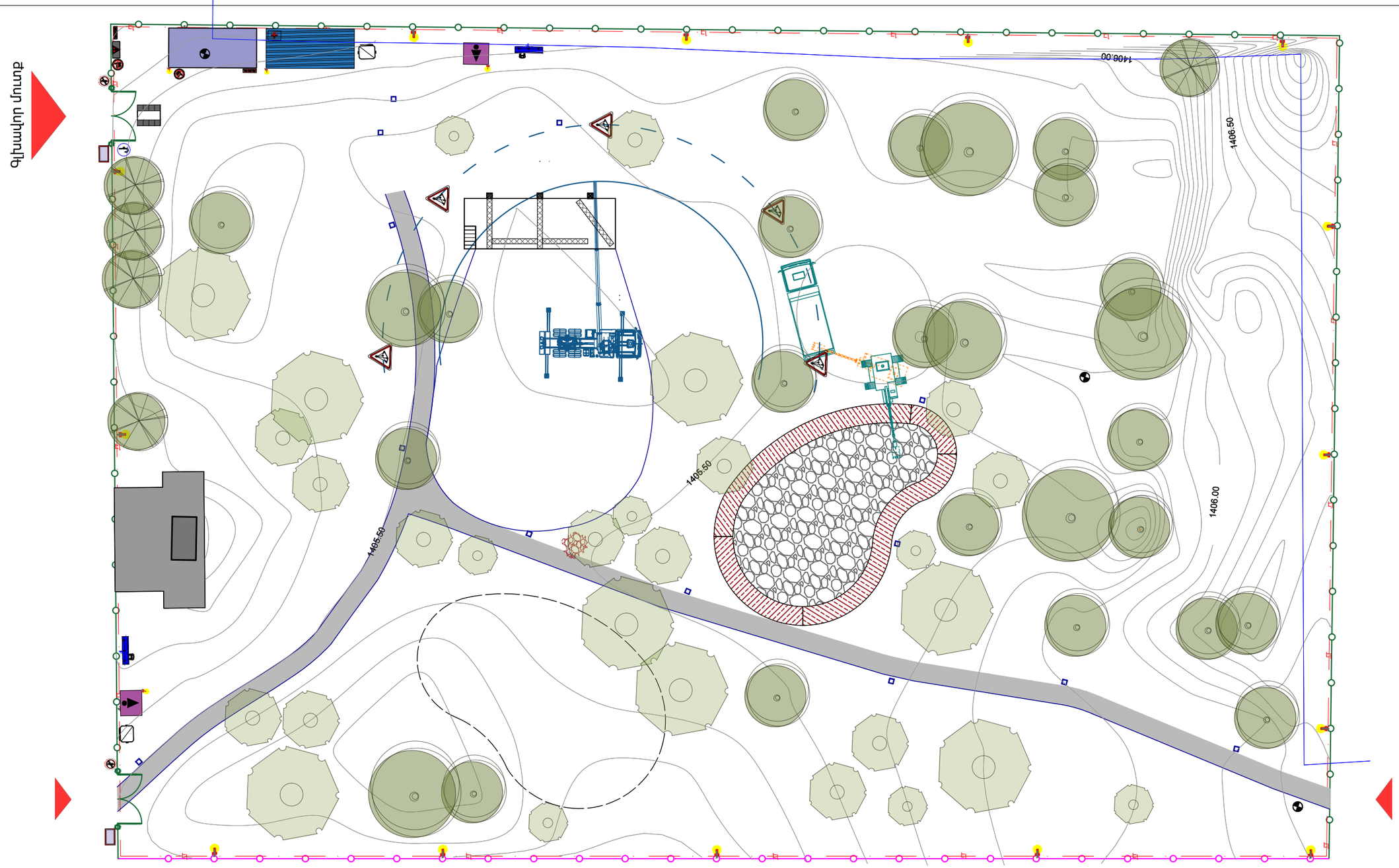

ՊԱՅՄԱՆԱԿԱՆ ՆՇԱՆՆԵՐ

- Վագոն գրասենյակ
- Ունիվերսալ նշանակության շինություն
- Ժամանակավոր զուգարան
- Ժամանակավոր լվացարան
- Ժամանակավոր ցանկապատ
- Գոյություն ունեցող ցանկապատ
- ժամանակավոր դարպաս դռնակ
- Աղբաման
- Տեղեկատվական վահանակ
- Էլ. վահանակ
- Հակահրդեհային վահակնակ
- Ջր — Ժամանակավոր ջրագիծ
- Ժամանակավոր ծորակ
- Անիվների լվացման կետ
- Էլ — Օդով անցնող ժամանակավոր մալուխ
- Լուսարձակ
- Ծխելը արգելվում է
- Մուտքն արգելվում է

Նախագծող
sp2.am ///

Պատվիրատու
GIZ
Deutsche Gesellschaft für Internationale Zusammenarbeit (GIZ) GmbH

Նախագիծ
Աբովյանում քաղաքային այգու նախագիծ

Հասցե
Կոտայքի մարզ, Աբովյան քաղաք

Նախագիծ համար /
2516_03

Փուլ / ԱՇ

Անվանում /
Շգի՝ բեմի ծածկի մետաղական կոնստրուկցիաների տեղադրում,լողավազանի փոսորակի մշակում

Մասշտաբ /

Թերթ / ՇԿՆ - 5

Ամսաթիվ / 05.11.2025

ՆԳՃ՝
Ս. Պետրոսյան

Նախագծեց՝
Ա. Ղուլյան

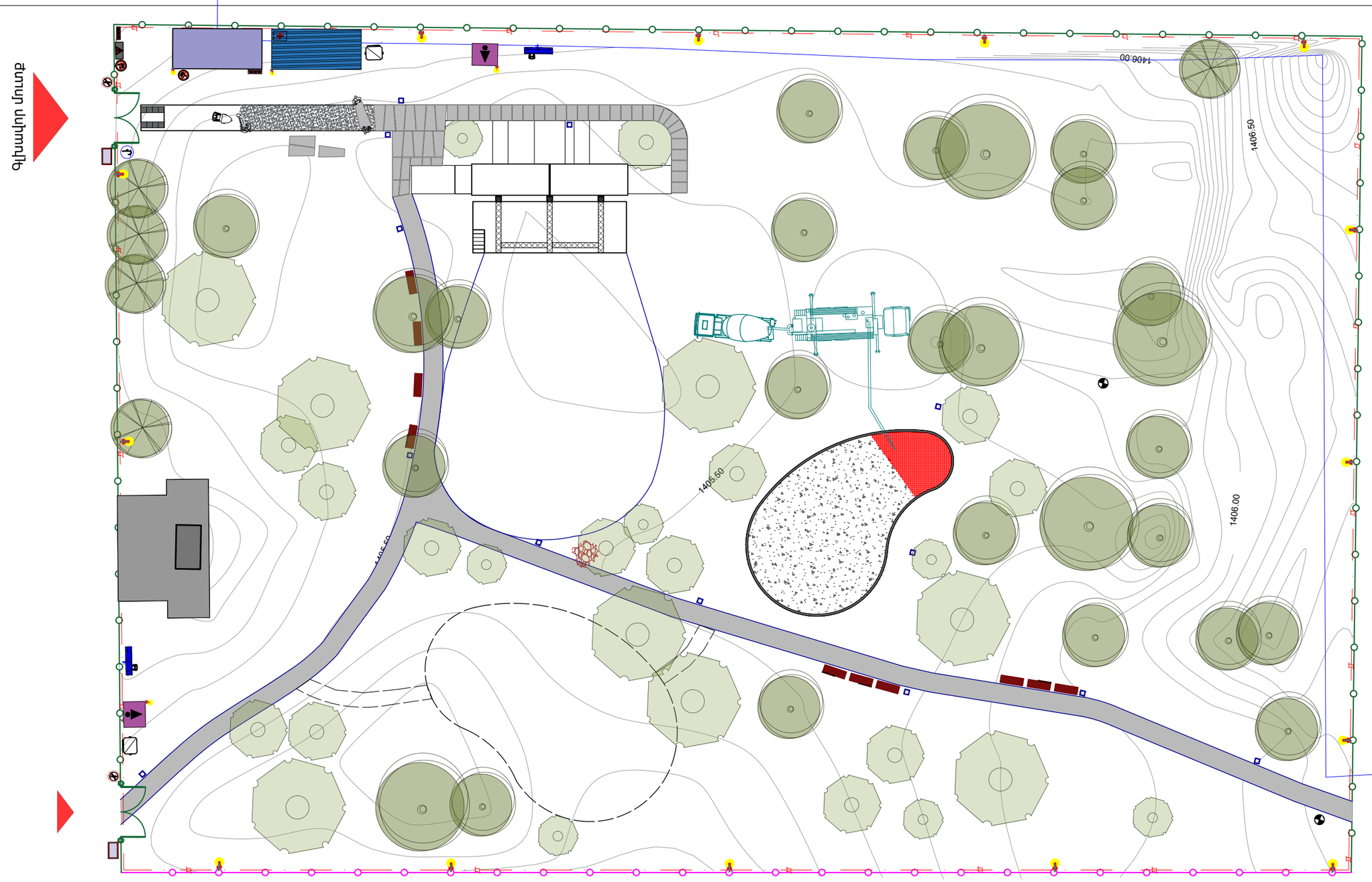

ՊԱՅՄԱՆԱԿԱՆ ՆՇԱՆՆԵՐ

- Վագոն գրասենյակ
- Ունիվերսալ նշանակության շինություն
- Ժամանակավոր զուգարան
- Ժամանակավոր լվացարան
- Ժամանակավոր ցանկապատ
- Գոյություն ունեցող ցանկապատ
- ժամանակավոր դարպաս դռնակ
- Աղբաման
- Տեղեկատվական վահանակ
- Էլ. վահանակ
- Հակահրդեհային վահակնակ
- Ջր — Ժամանակավոր ջրագիծ
- Ժամանակավոր ծորակ
- Անիվների լվացման կետ
- Էլ — Օդով անցնող ժամանակավոր մալուխ
- Լուսարձակ
- Ծխելը արգելվում է
- Մուտքն արգելվում է

Նախագծող
sp2.am ///

Պատվիրատու
GIZ
Deutsche Gesellschaft für Internationale Zusammenarbeit (GIZ) GmbH

Նախագիծ
Աբովյանում քաղաքային այգու նախագիծ

Հասցե
Կոտայքի մարզ, Աբովյան քաղաք

Նախագիծ համար /
2516_03

Փուլ / ԱՇ

Անվանում /
Շգի՝ լողավազանի ե/բ աշխատանքներ, ճեմուղիների ծածկույթների իրականացում

Մասշտաբ /

Թերթ / ՇԿՆ - 6

Ամսաթիվ / 05.11.2025

ՆԳՃ՝
Ս. Պետրոսյան

Նախագծեց՝
Ա. Ղուլյան

ՀՀ ԿՈՏԱՅՔԻ ՄԱՐԶԻ ԱԲՈՎՅԱՆ ՔԱՂԱՔԻ ՔԱՂԱՔԱՅԻՆ ԱՅԳՈՒ ՎԵՐԱԿԱՌՈՒՅՄԱՆ

Ժ Ա Մ Ա Ն Ա Կ Ա Ց Ո Ւ Յ Ց

ՀՀ	Խումբը	Աշխատանքների անվանումները	Չ.մ.	Ծավալը	Հիմնավորումը	Աշխատատարությունը		Բանվորների թիվը	Տևողությունը, օր	I տարի																								
						Նորմա, մ-ժ	Ընդհանուր, մ-հերթ			I ամիս					II ամիս					III ամիս					IV ամիս					V ամիս				
										6	12	18	24	30	36	42	48	54	60	66	72	78	84	90	96	102	108	114	120	96	102	108	114	120
	2	3	4	5	6	7	8	9	10	11																								
1	Ա	Նախապատրաստական աշխատանքներ					24	4	6	4																								
		Տարածքի ցանկապատում, ժամանակավոր տնտեսության կարգավորում,, կոմունիկացիաների տեղադրում, գոյություն ունեցողների տեղափոխում կամ հեռացում, մեխանիզմների փոխադրում շինհրապարակ:																																
	Բ	Հիմնական աշխատանքներ																																
2		Փորվածքների իրականացման, ուղղաձիգ հառակազծման աշխատանքներ III կարգի գրունտերում	$մ^3$	1,709.0																														
2.1		ժապավենային հիմքերի տակ	$մ^3$	180.0			18.00	3	6		3																							
2.2		ջրավազանի և պոմպակայանի տակ	$մ^3$	500.0			36.00	3	12			3																						
2.3		ուղղաձիգ հատակագծման աշխատանքներում	$մ^3$	1,029.0			36.00	3	12														3				3							
3		Ձեռքով III կարգի գրունտի մշակում	$մ^3$	40.0			6.00	3	6			3												3										
4		Գրունտի տոփանման աշխատանքներ	$մ^3$	1,388.8			90.00	3	30						3								3	3			3		3					
5		Ժապավենային հիմքերի նախապատրաստական շերտ B15 դասի բետոնից ժապավենային հիմքերի տակ	$մ^3$	2.40	06-01-001-01	1.8	0.54	3	6				3																					
6		Ժապավենային հիմքերի իրականացում B25 դասի միաձույլ բետոնից	$մ^3$	9.30	06.-01-001-19	4.86	5.64975	3	6					3																				
7		Բեմի, տանիքի, աստիճանների մետաղական կոնստրուկցիաների տեղադրում	տ	9.55	09-03-012	58	69.2375	4	24							4																		
8		Տանիքային ծածկույթի իրականացում տրամատավոր թիթեղից	մ2	48.00	09-04-002-01	0.4	2.1	3	6										3															
9		Գույքային կոնտեյներների տեղադրում	հատ	2.00			6	3	2											3														
10		Հատակային, հարդարման աշխատանքներ, թեքահարթակների տեղադրում					48	4	12												4													
11		Նախապատրաստական շերտի իրականացում ջրավազանի հատակի տակ B12.5 դասի միաձույլ բետոնից	$մ^3$	12.70	06-01-001-01	1.8	55.0	4	24					4																				
12		Ջրավազանի հատակի և պատերի իրականացում B20 դասի միաձույլ բետոնից՝ ներառյալ ջրամեկուսացումը	$մ^3$	39.4	06-01-001-01	12.6	144.00	6	24										6															
13		Ջրավազանի հարդարման աշխատանքներ					48.00	4	12														4											
14		Նախապատրաստական շերտի իրականացում պոմպակայանի հատակի տակ B15 դասի միաձույլ բետոնից	$մ^3$	1.00	06-01-001-01	1.8	55.0	4	24																4									
15		Միաձույլ երկաթբետոնե պոմպակայանի իրականացում B25 դասի	$մ^3$	6.0	06-01-001-01	12.6	48.00	4	12																	4								
16		Խաղահրապարակի կառուցում	մ2	60.0			96.00	4	24																			4						
17		Բարեկարգման , կանաչապատման, կահավորման աշխատանքներ					384.00	8	48																						8			
		Ընդհանուր					**1171.53**																											

Բանվորների առավելագույն քանակը 10 մարդ , միջինը՝ 7 մարդ:

Նախագծող
sp2.am ///

Պատվիրատու
GIZ
Deutsche Gesellschaft für Internationale Zusammenarbeit (GIZ) GmbH

Նախագիծ
Աբովյանում քաղաքային այգու նախագիծ

Հասցե
Կոտայքի մարզ, Աբովյան քաղաք

Նախագիծ համար /
2516_03

Փուլ / ԱՃ

Անվանում /
Աշխատանքների կատարման ժամանակացույց

Մասշտաբ /

Թերթ / ԾԿՆ - 7

Ամսաթիվ / 05.11.2025

ՆԳՏ՝
Ս. Պետրոսյան

Նախագծեց՝
Ա. Ղուլյան